playmobil®

6570

⚠ WARNING:
CHOKING HAZARD
Small parts. Not for children under 3 years.

"Ne concerne que les USA"

Wichtige Unterlagen, bitte sorgfältig aufbewahren !
Important: Please keep these instructions for future reference !
Documents importants, à conserver soigneusement !
Belangrijke documenten, bewaar deze zorgvuldig !

6570

+

6220

=

6220 + 6570

1

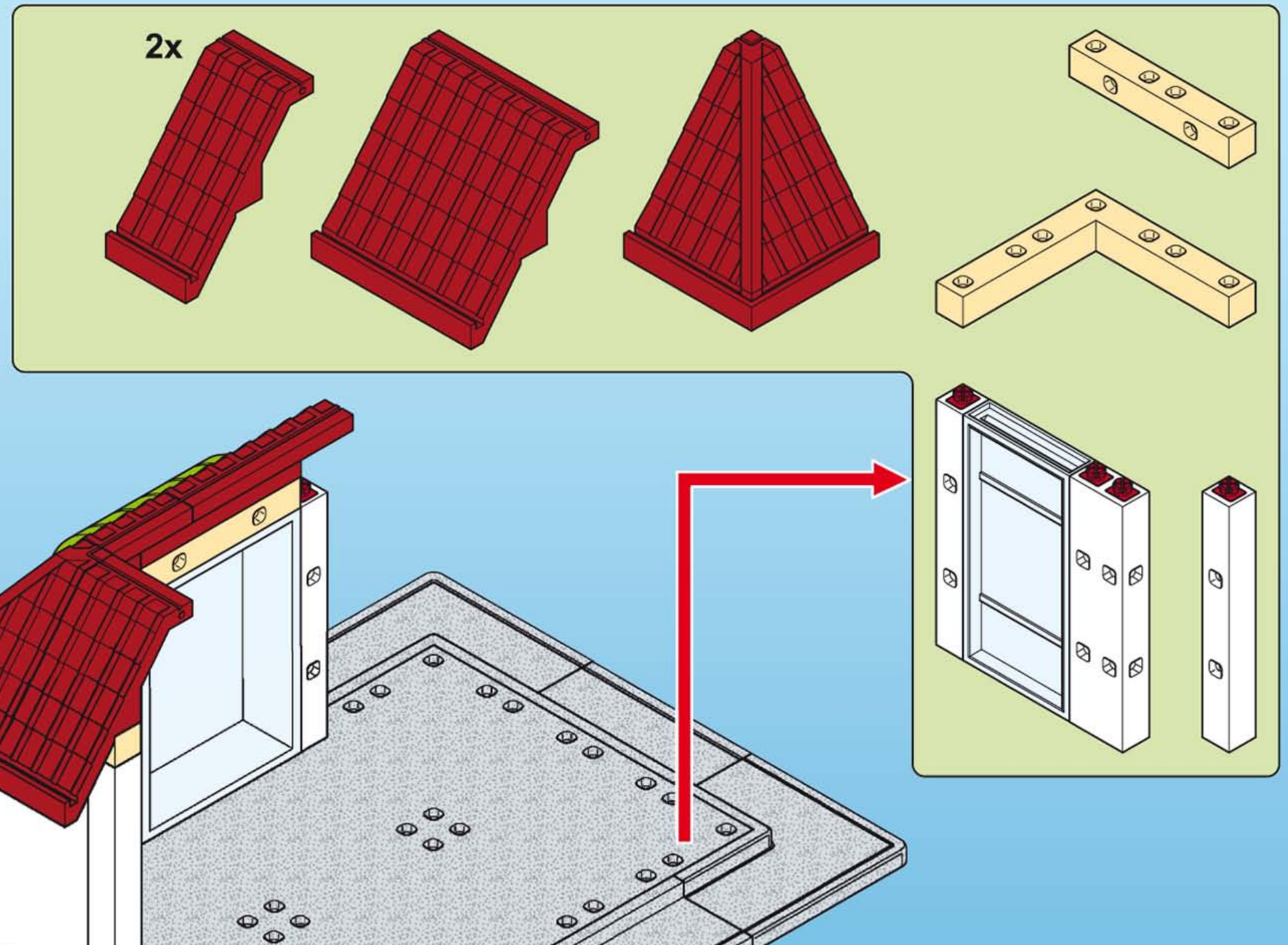

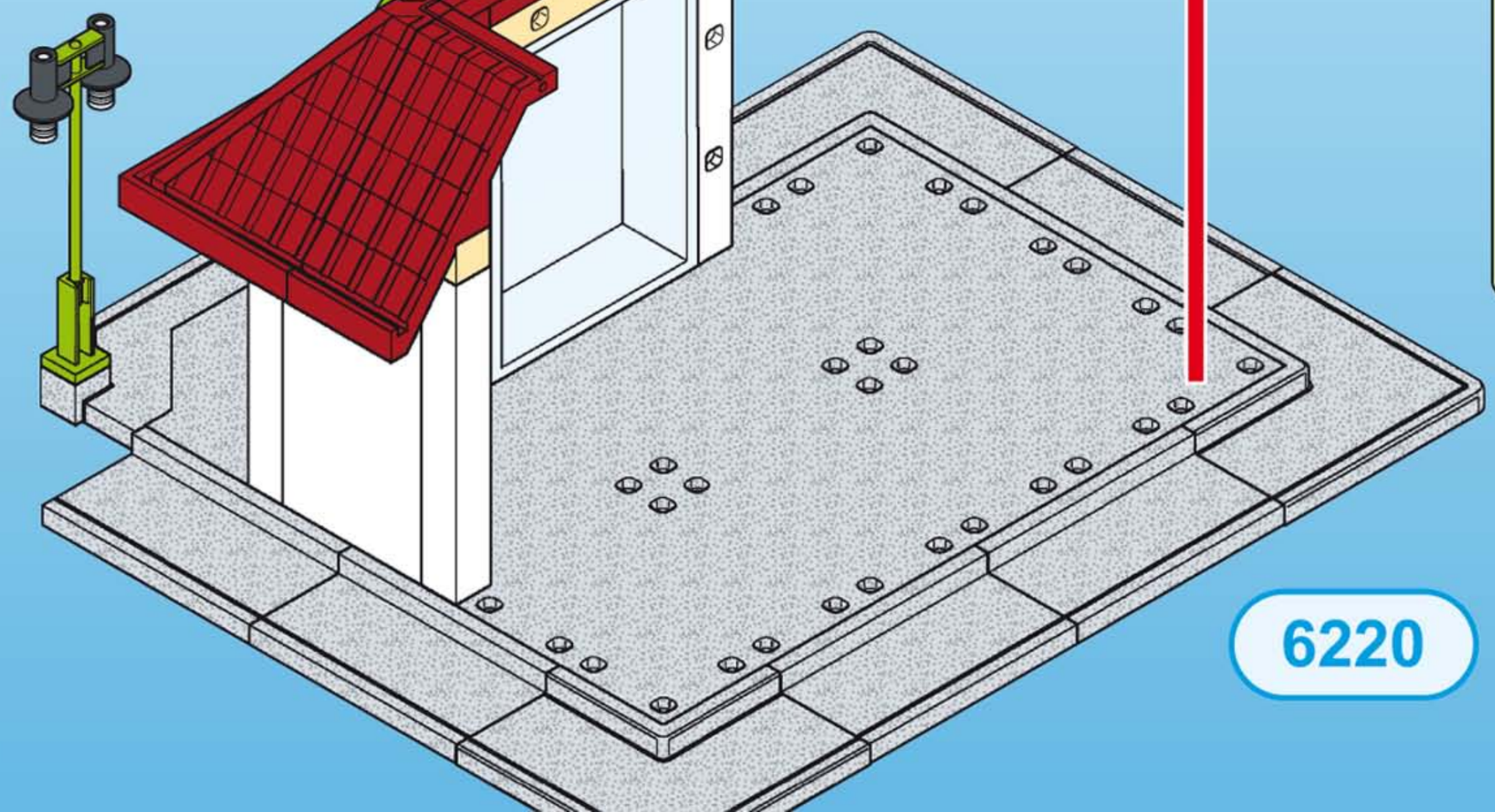

6220

2

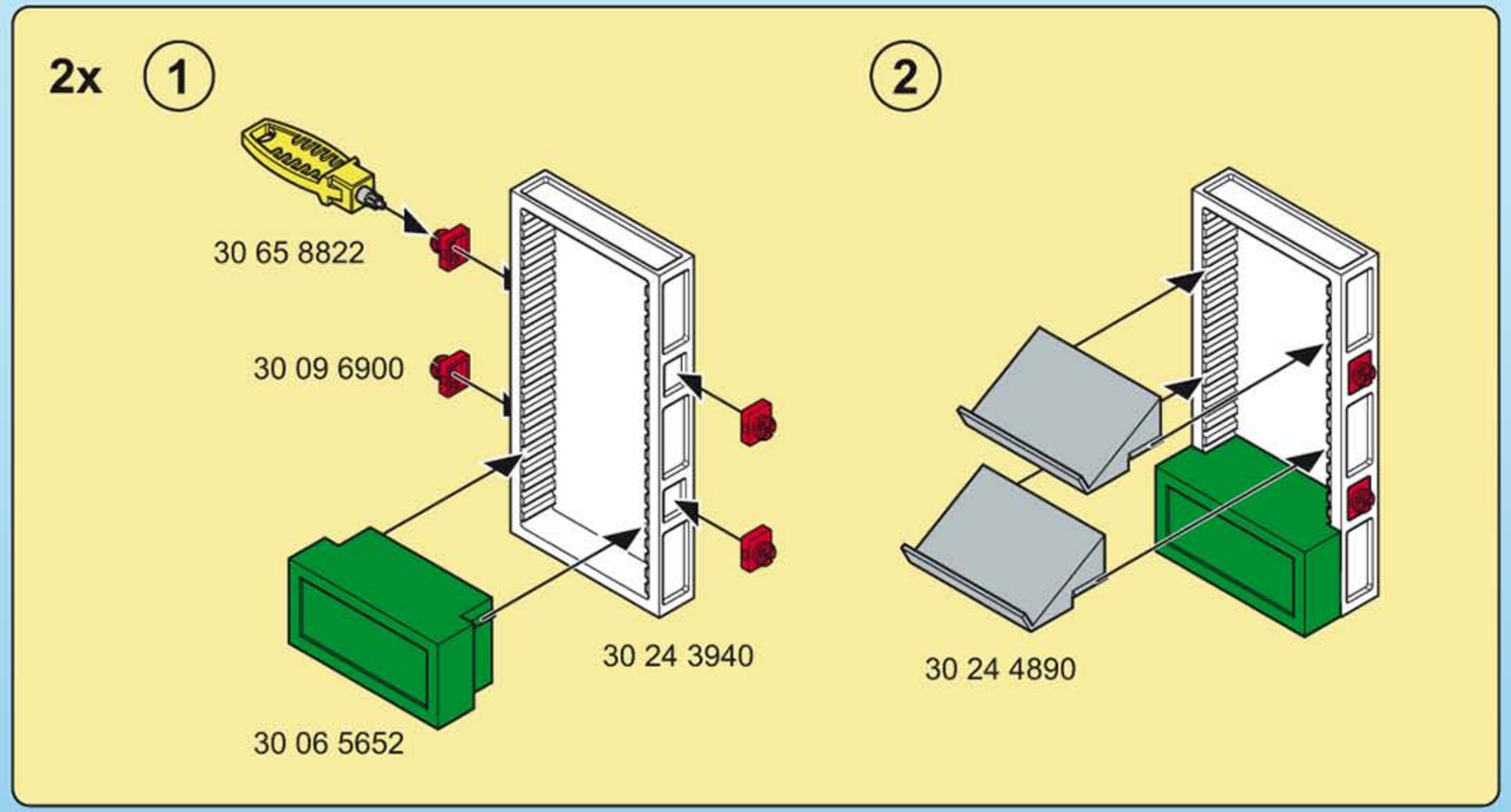
2x
1
2
30 65 8822
30 09 6900
30 24 3940
30 06 5652
30 24 4890

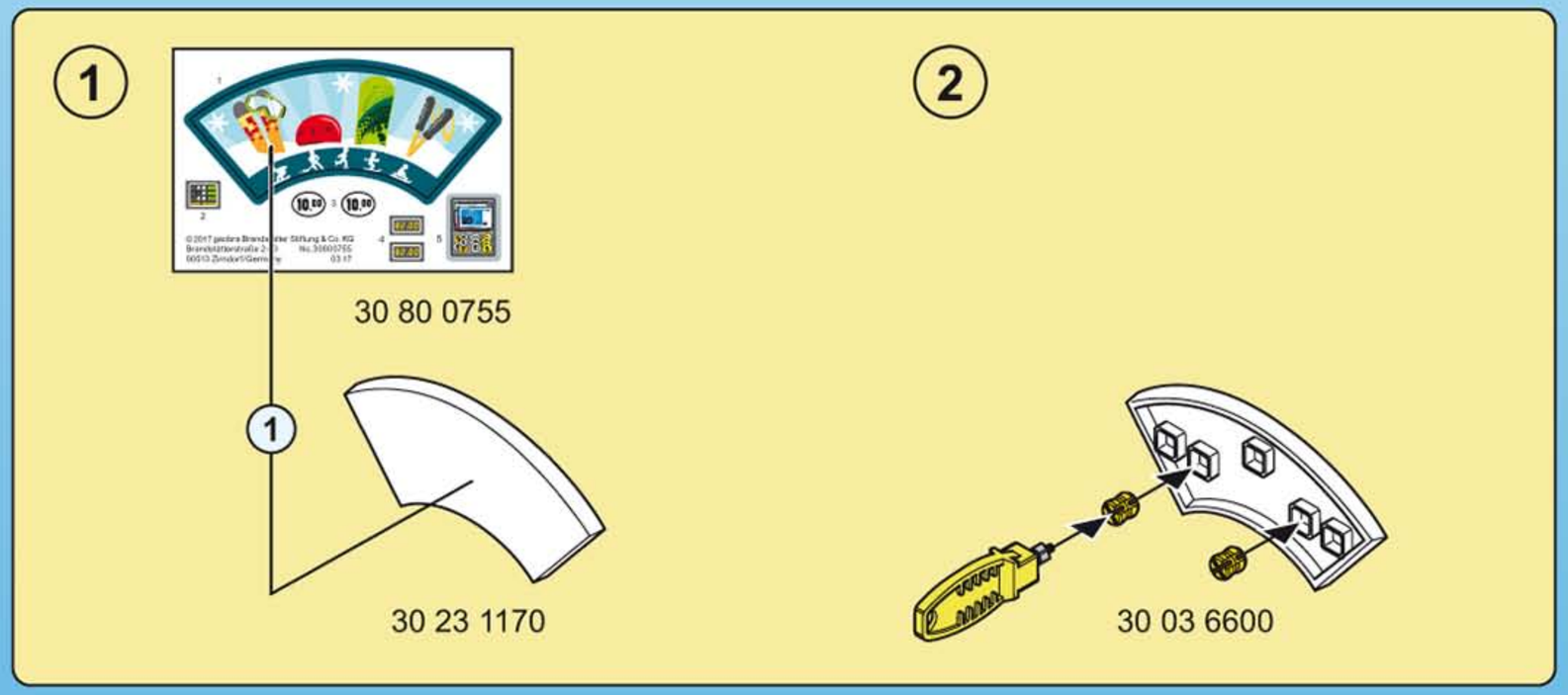
1
2
30 80 0755
1
30 23 1170
30 03 6600

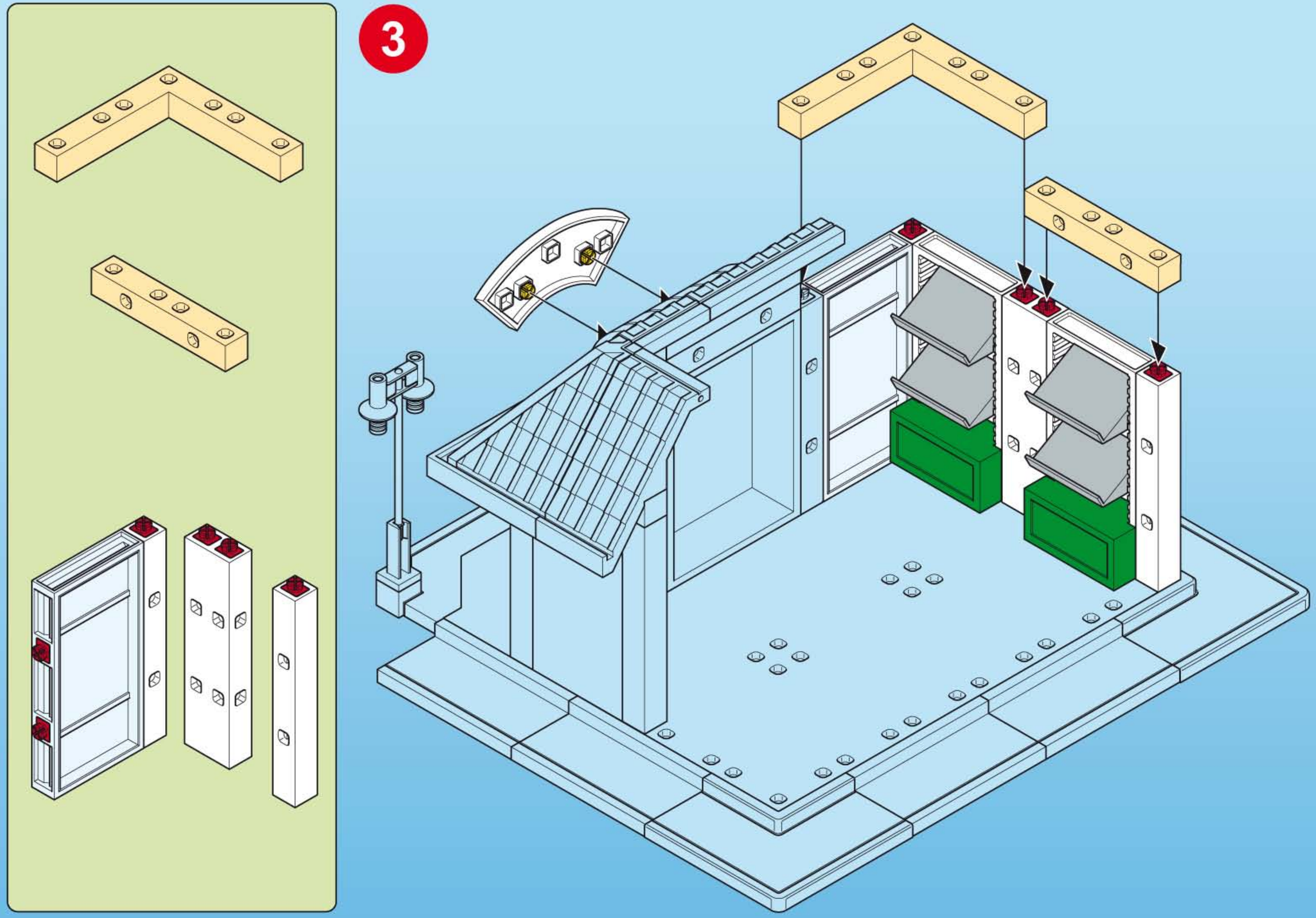
3

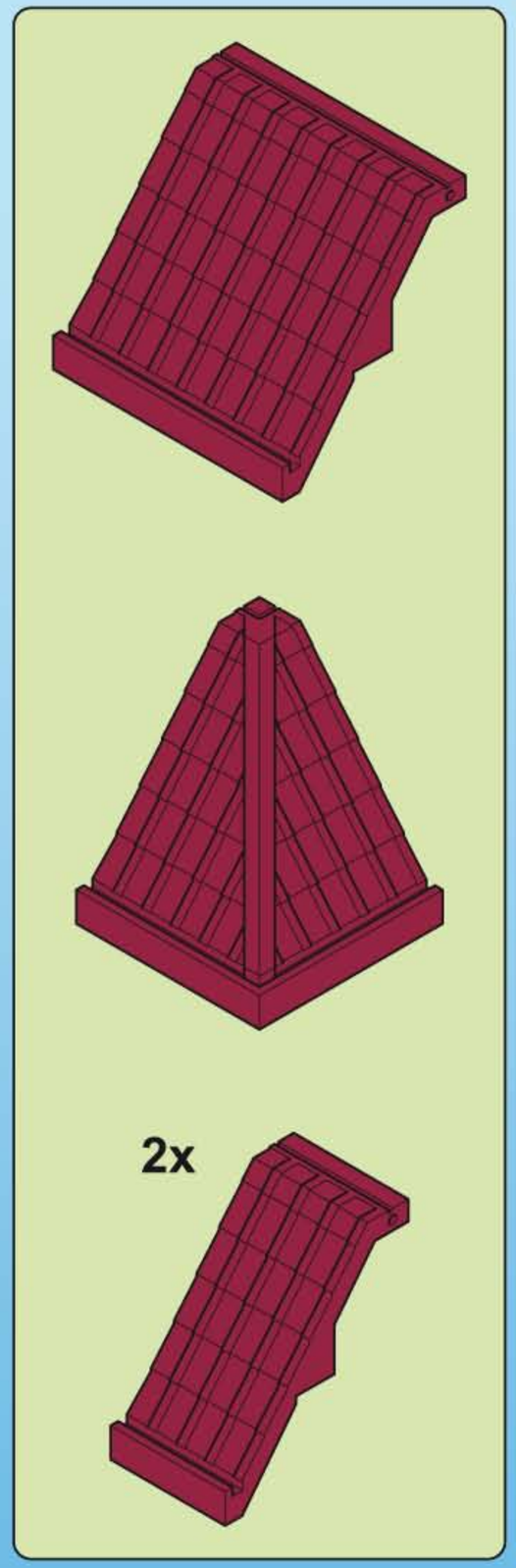

4

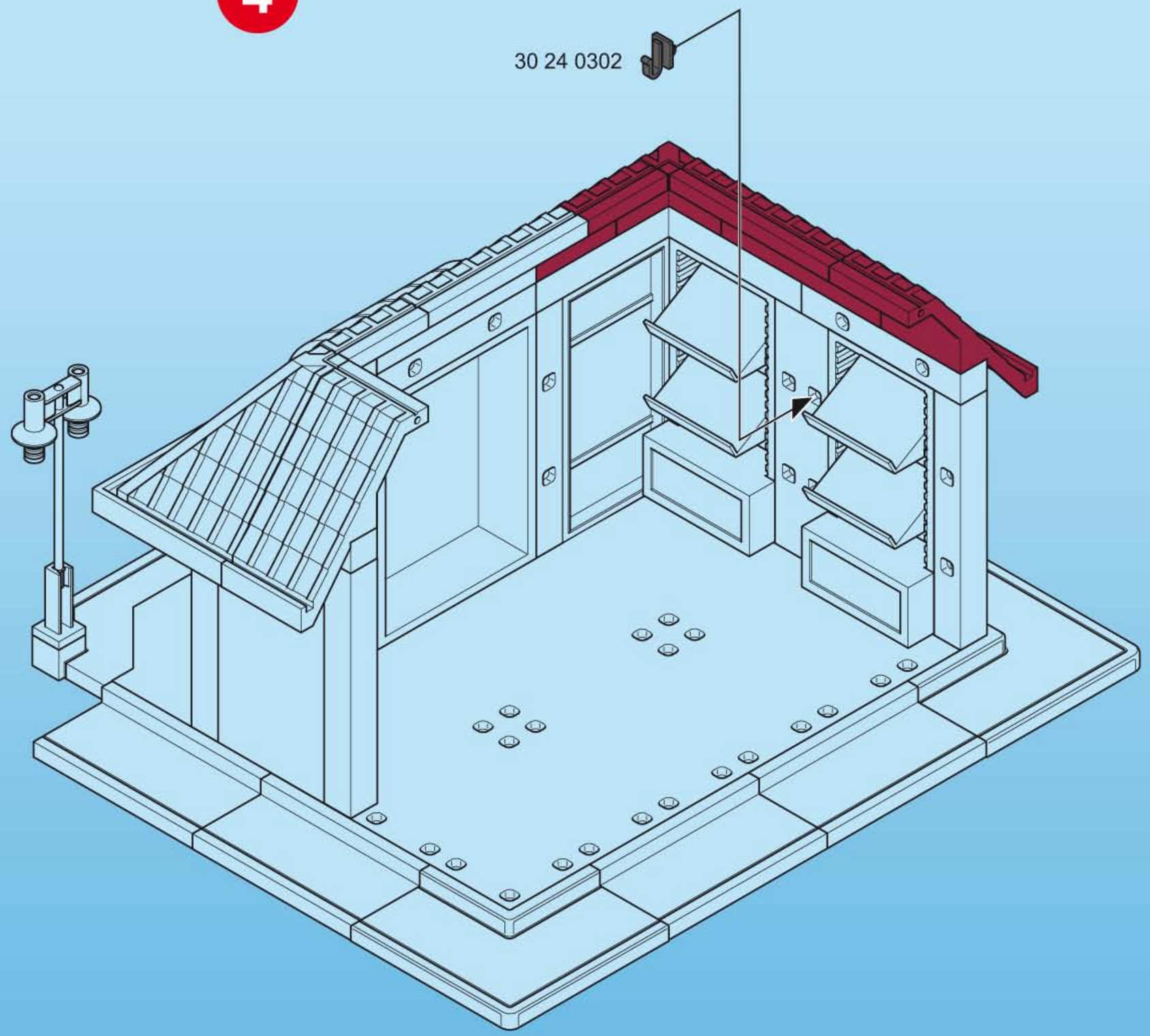

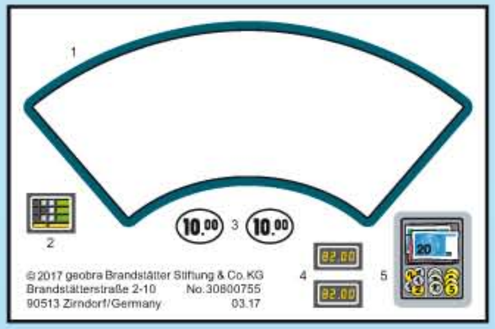
1
2
10.00
3
10.00
4
5
© 2017 geobra Brandstätter Stiftung & Co. KG
Brandstätterstraße 2-10
90513 Zirndorf/Germany
No. 30800755
03.17

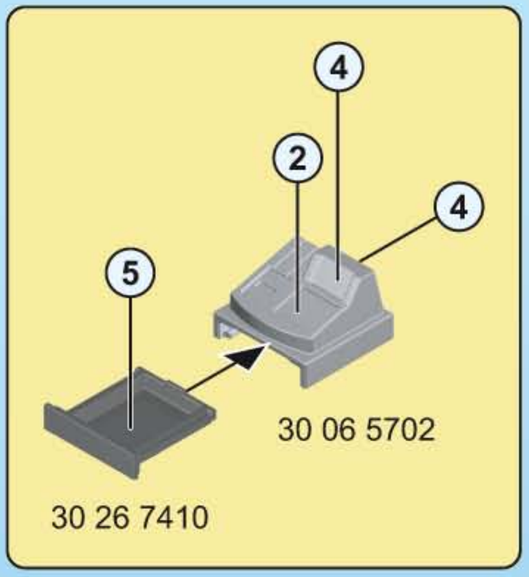
4
2
4
5
30 06 5702
30 26 7410

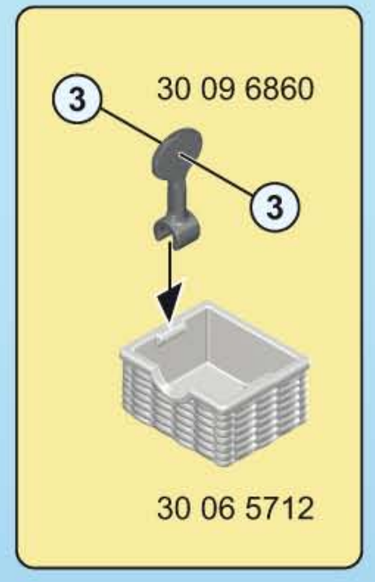
3
30 09 6860
3
30 06 5712

30 04 9862
30 08 6790
30 06 5772
30 06 5782
30 06 5762
30 06 4312
30 06 5752

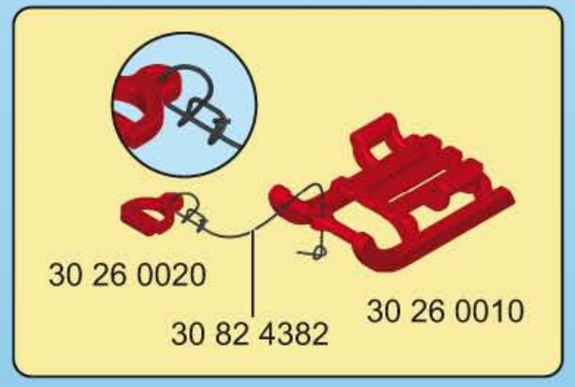
30 26 0020
30 82 4382
30 26 0010

30 06 5692
30 06 5682

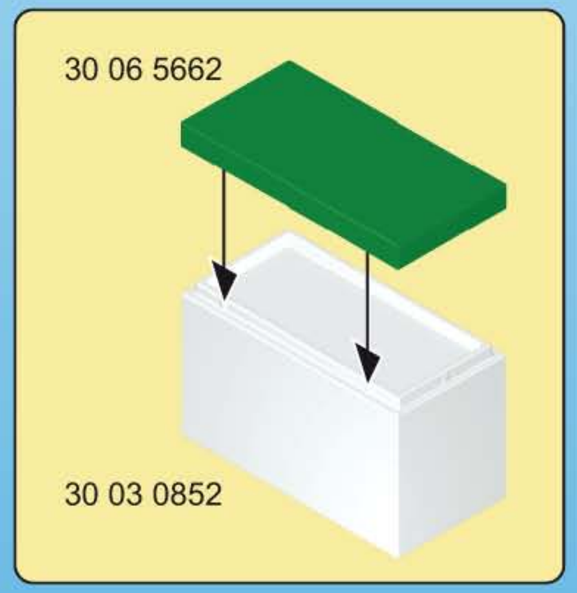
30 06 5662
30 03 0852

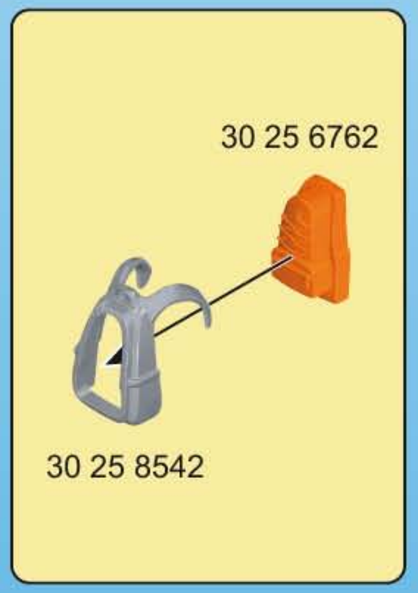
30 25 6762
30 25 8542

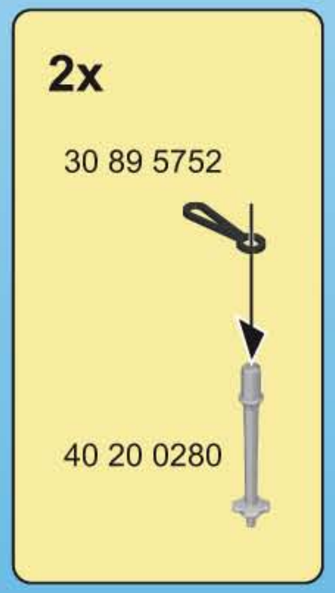
2x
30 89 5752
40 20 0280

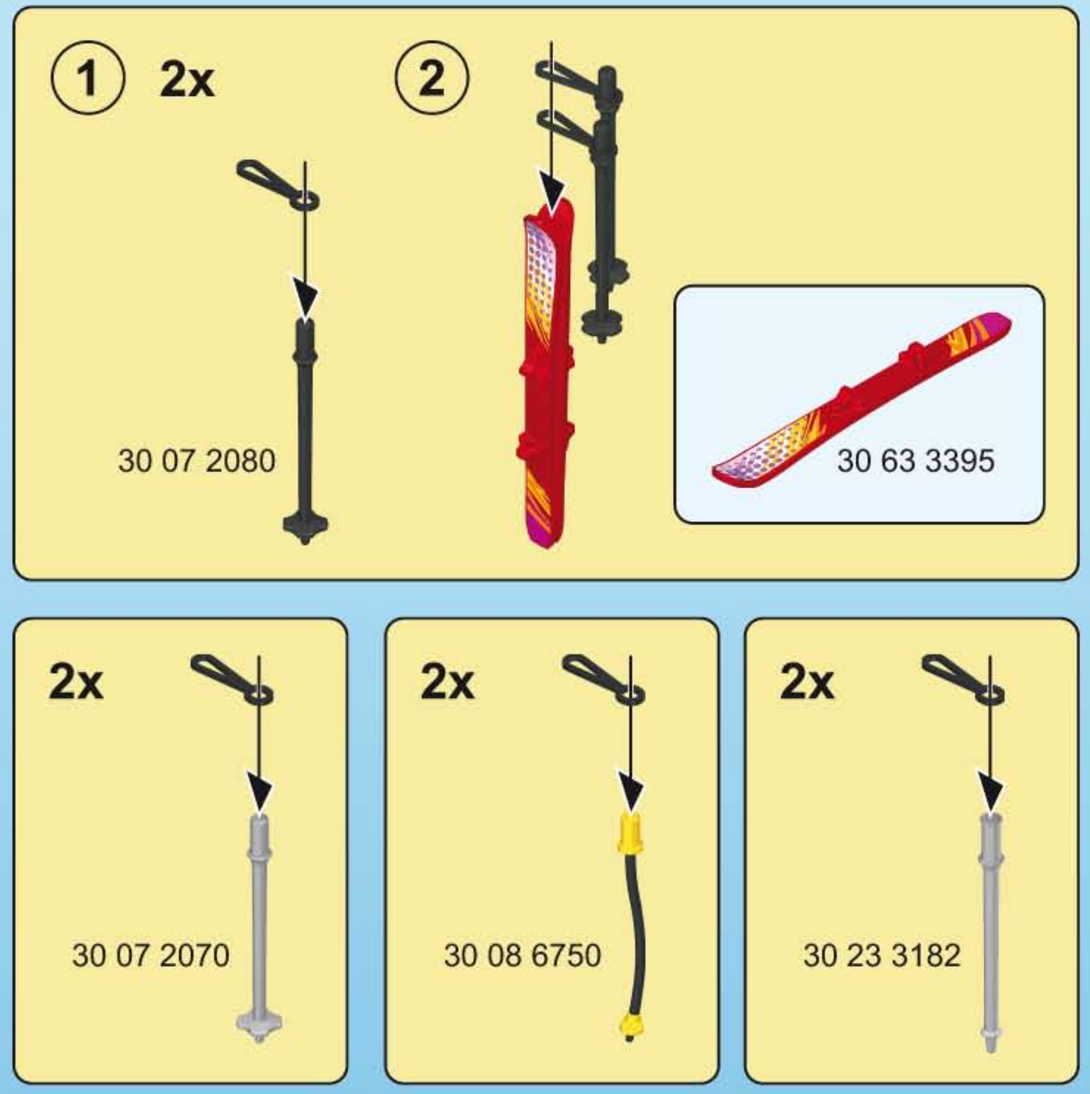

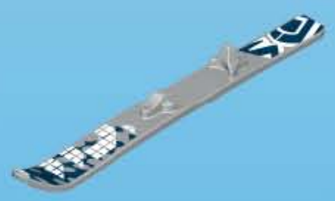

2x 30 63 3385

2x 30 64 8170

2x 30 63 3405

30 05 8452

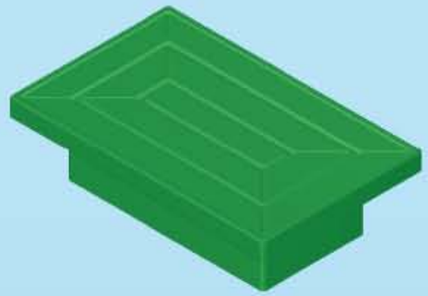

30 06 5672

30 63 3415

30 63 3425

30 29 0570

2x 30 06 6840

30 25 4190

30 25 7300

30 09 0620

30 06 5722

2x 30 04 1322

2x 30 06 7102

2x 30 06 4282

2x 30 06 5732

2x 30 06 4032

2x 30 06 5742

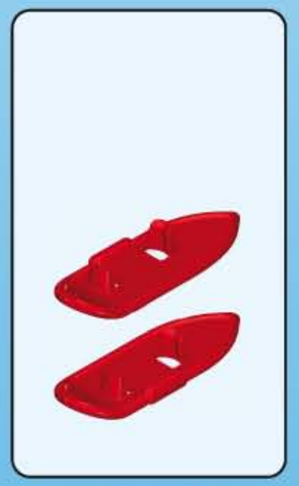

30 51 2930

30 60 9460

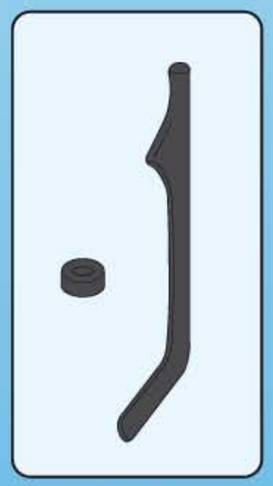

30 61 1640

Serviceadressen finden Sie in allen Playmobil-Prospekten

Addresses of Customer Service Departments are shown in all Playmobil catalogues

L'adresse du service consommateurs est indiquée dans tous les catalogues Playmobil

Troverete gli indirizzi dei centri di assistenza in tutti i cataloghi Playmobil

In alle PLAYMOBIL catalogi vindt u het adres van onze klantendienst.

Las Direcciones de los Departamentos de Servicio al Consumidor se encuentran en todos los catálogos Playmobil

Η διεύθυνση του Γραφείου Εξυπηρέτησης Καταναλωτών PLAYMOBIL βρίσκεται σε όλους τους καταλόγους PLAYMOBIL.

pronounce: plāy-mō-bēēl

© 2017 geobra Brandstätter Stiftung & Co.KG
Brandstätterstr. 2-10
90513 Zirndorf, Germany.
No. 30 80 1615 05.17

100%

www.playmobil.com

Abbildungen können vom Original abweichen. / Product may differ from image shown.
Les illustrations peuvent différer de l´original. / Afbeeldingen kunnen verschillen van het werkelijke artikel.