playmobil®

6307

WARNING:
CHOKING HAZARD
Small parts. Not for children under 3 years.

"Ne concerne que les USA"

Wichtige Unterlagen, bitte sorgfältig aufbewahren !
Important: Please keep these instructions for future reference !
Documents importants, à conserver soigneusement !
Belangrijke documenten, bewaar deze zorgvuldig !

1

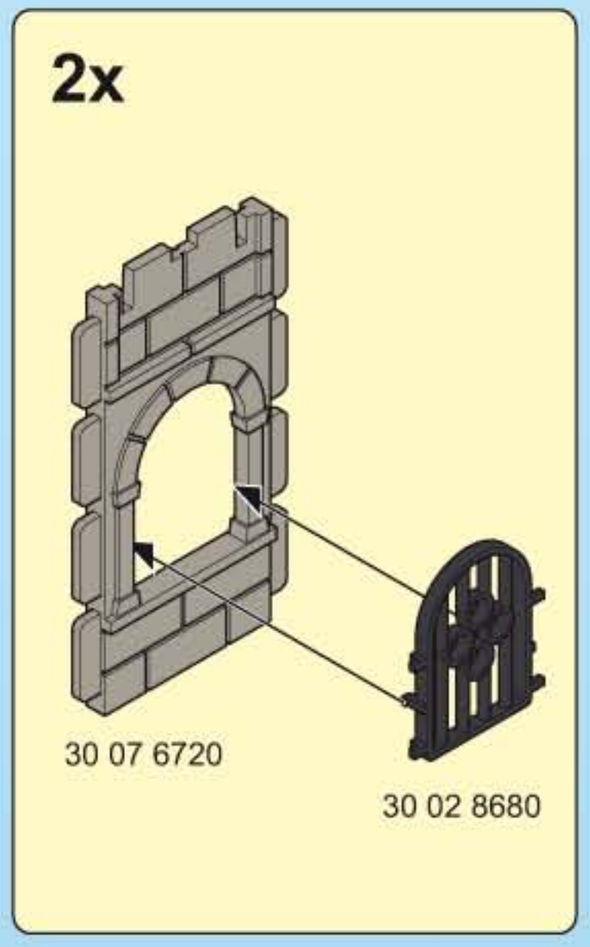
2x
30 07 6720
30 02 8680

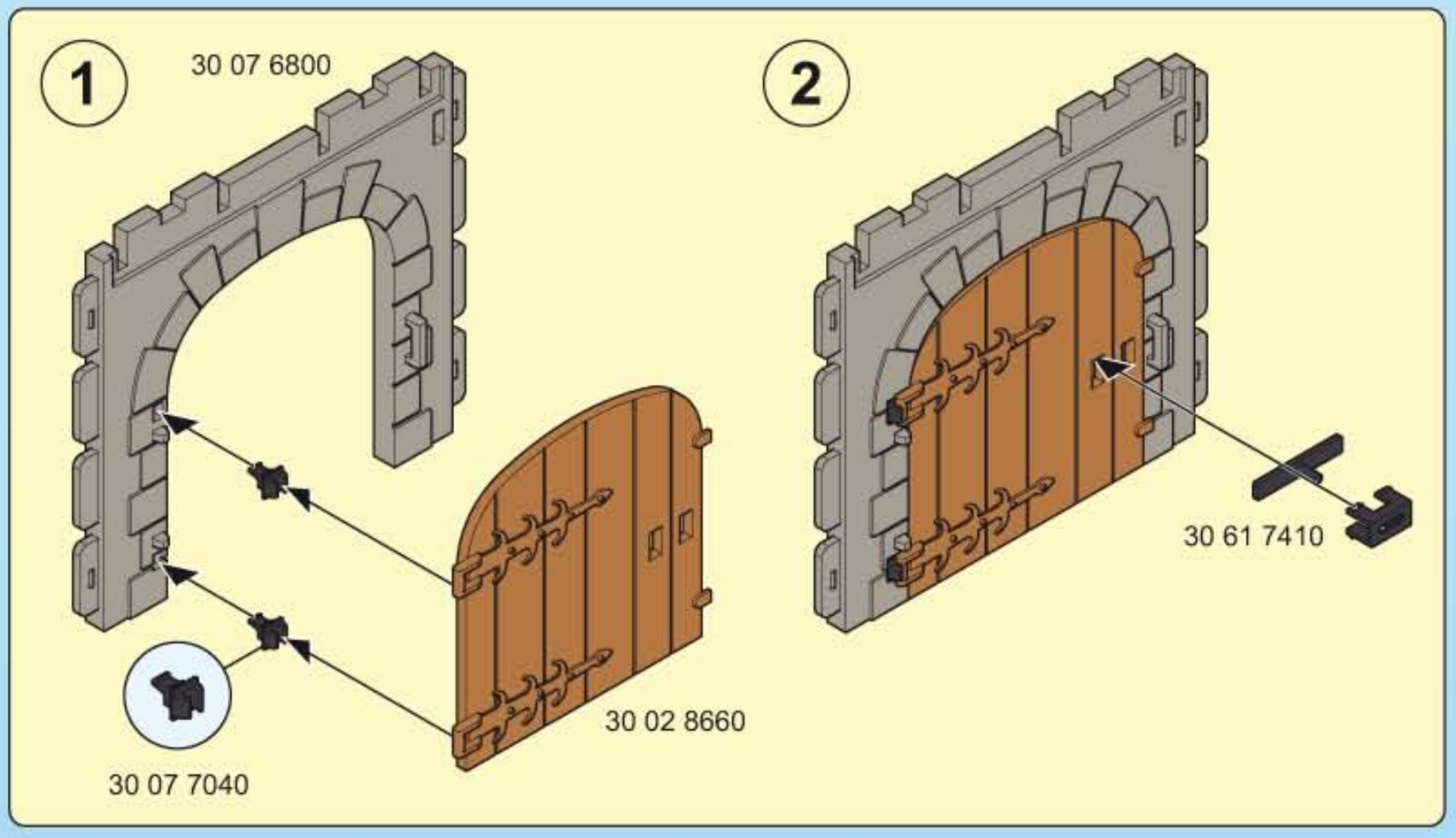
1
30 07 6800
30 07 7040
30 02 8660
2
30 61 7410

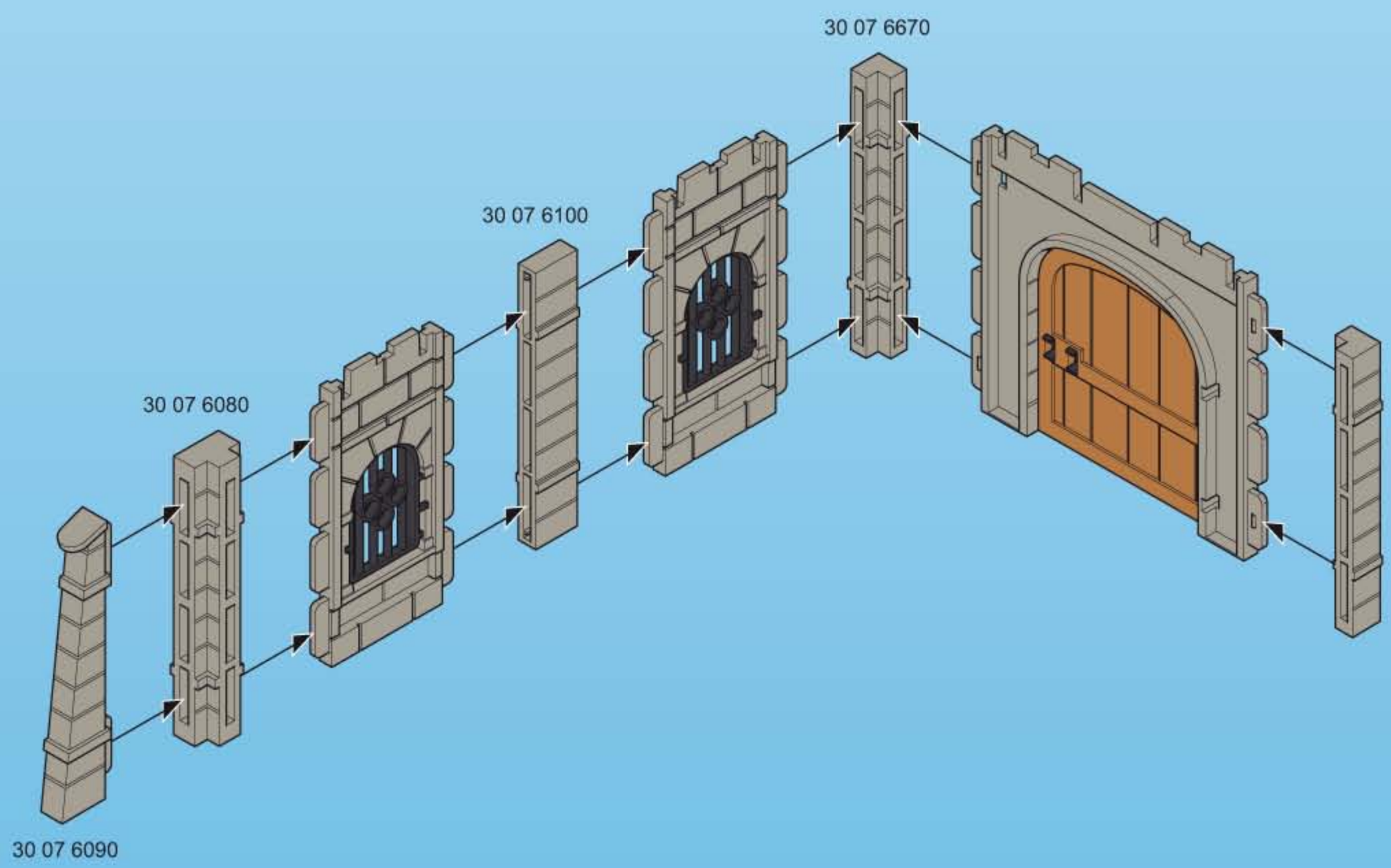
30 07 6670
30 07 6100
30 07 6080
30 07 6090

2

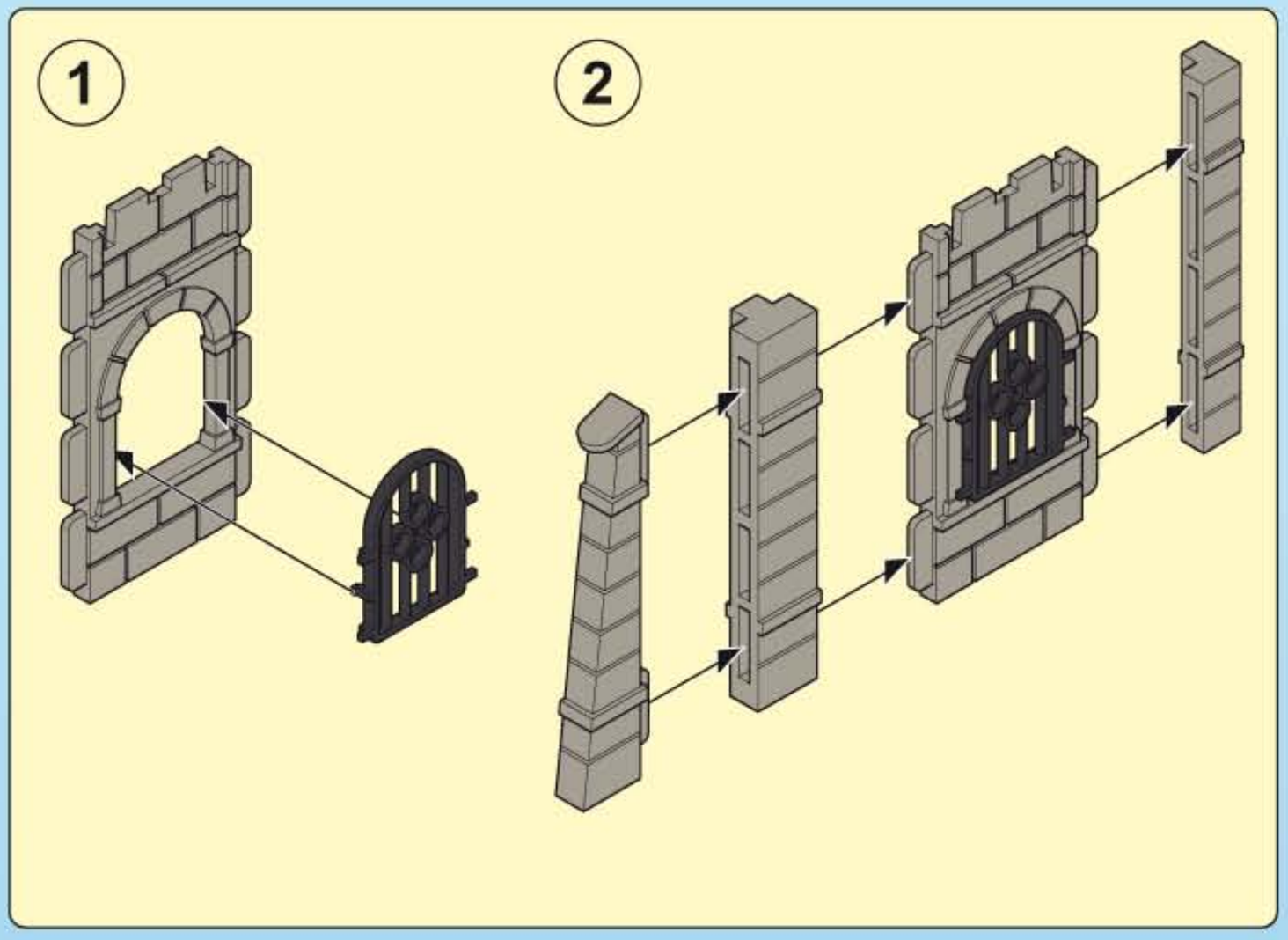

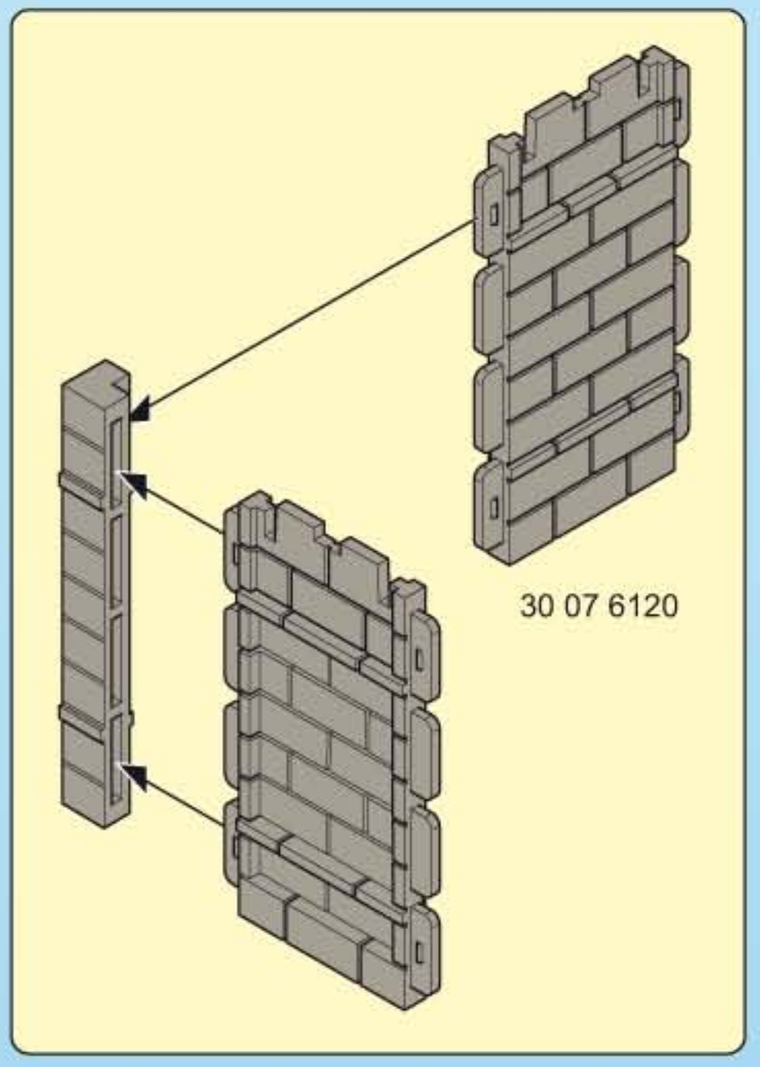

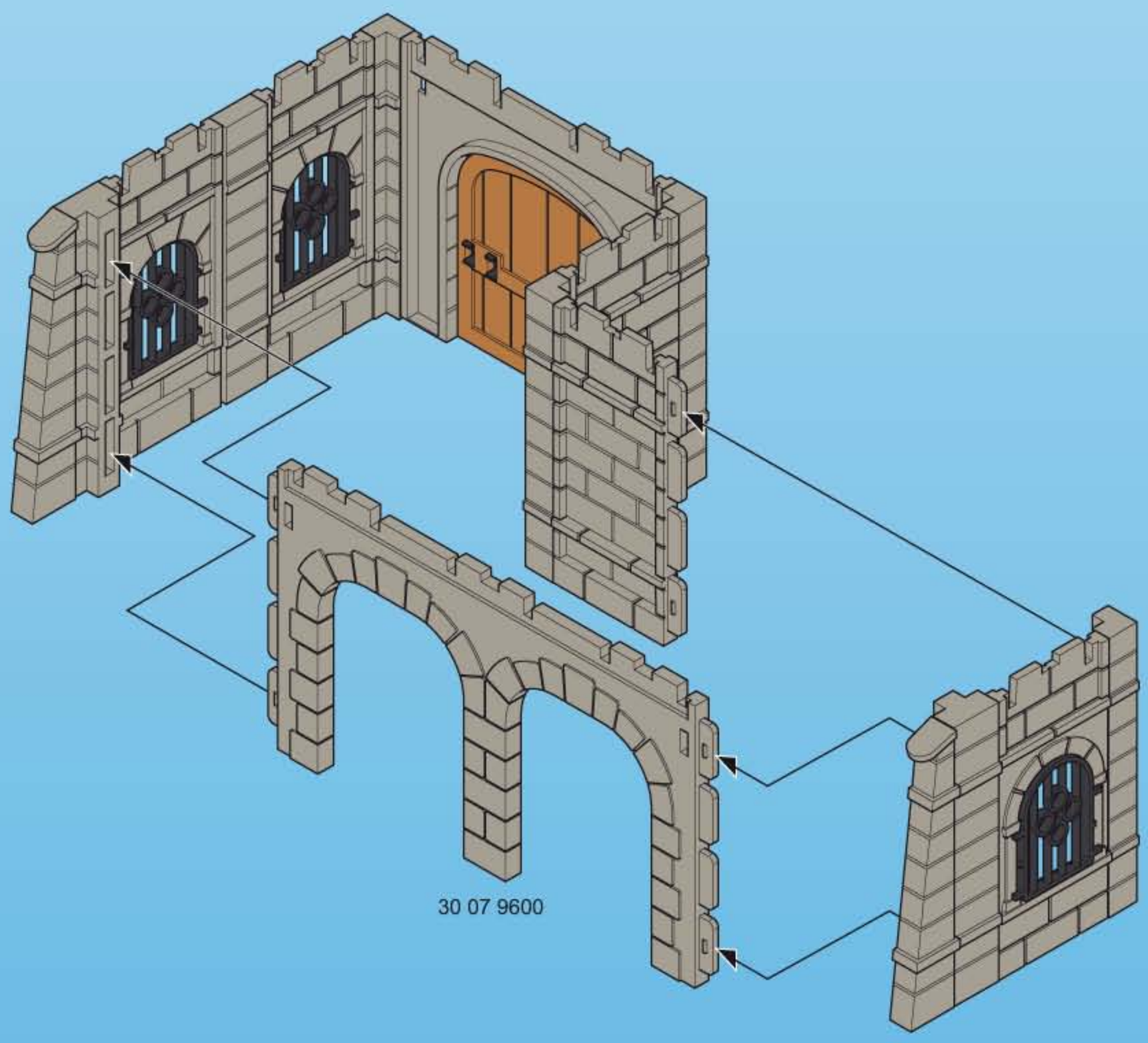

3

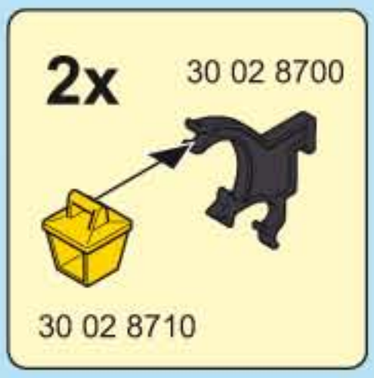
2x
30 02 8700
30 02 8710

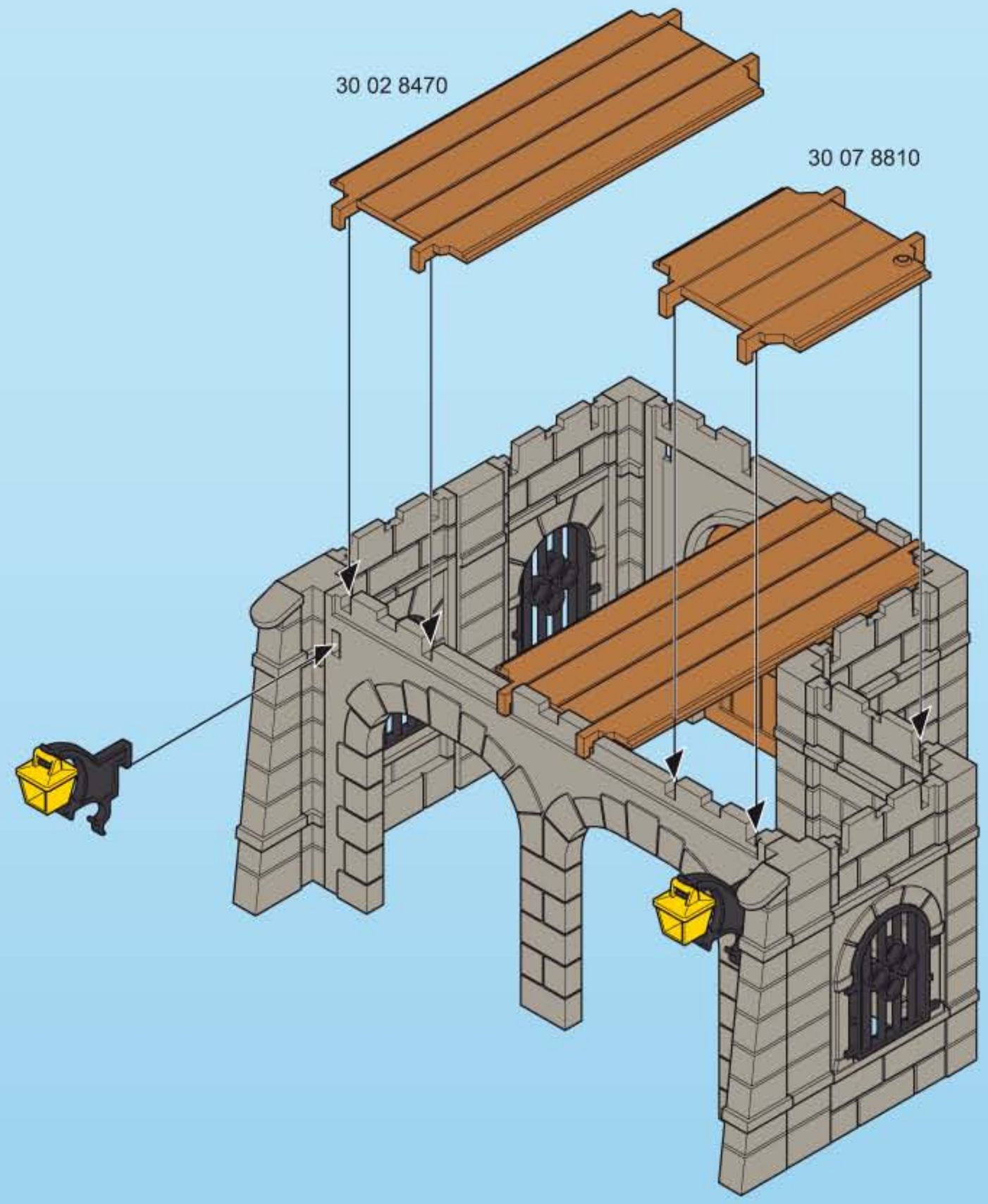
30 02 8470
30 07 8810

4

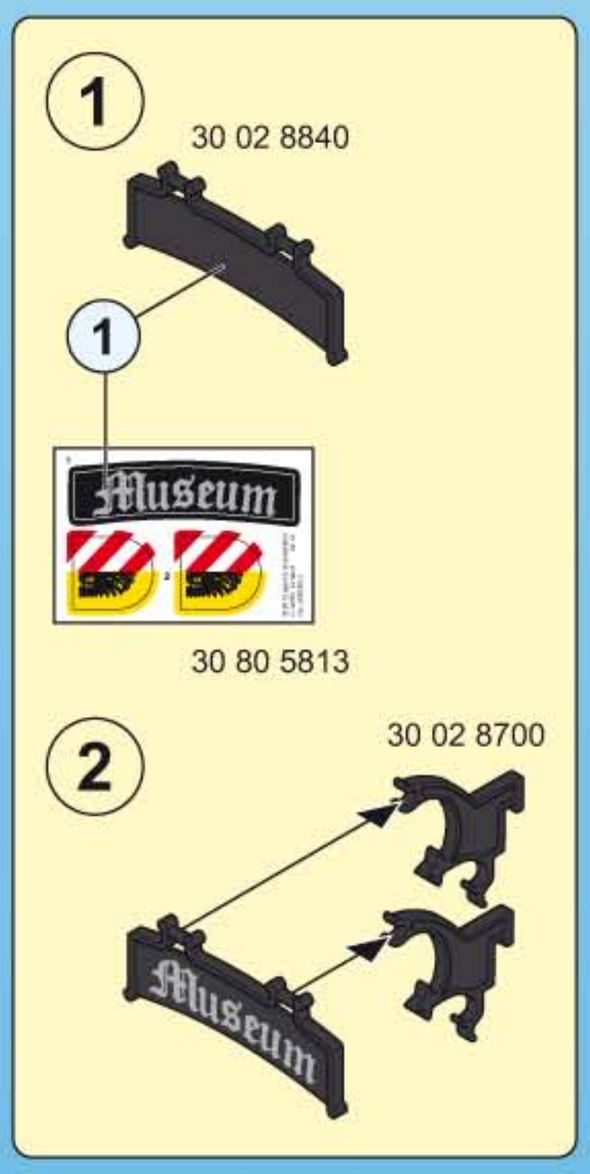
1
30 02 8840
1
Museum
30 80 5813
2
30 02 8700
Museum

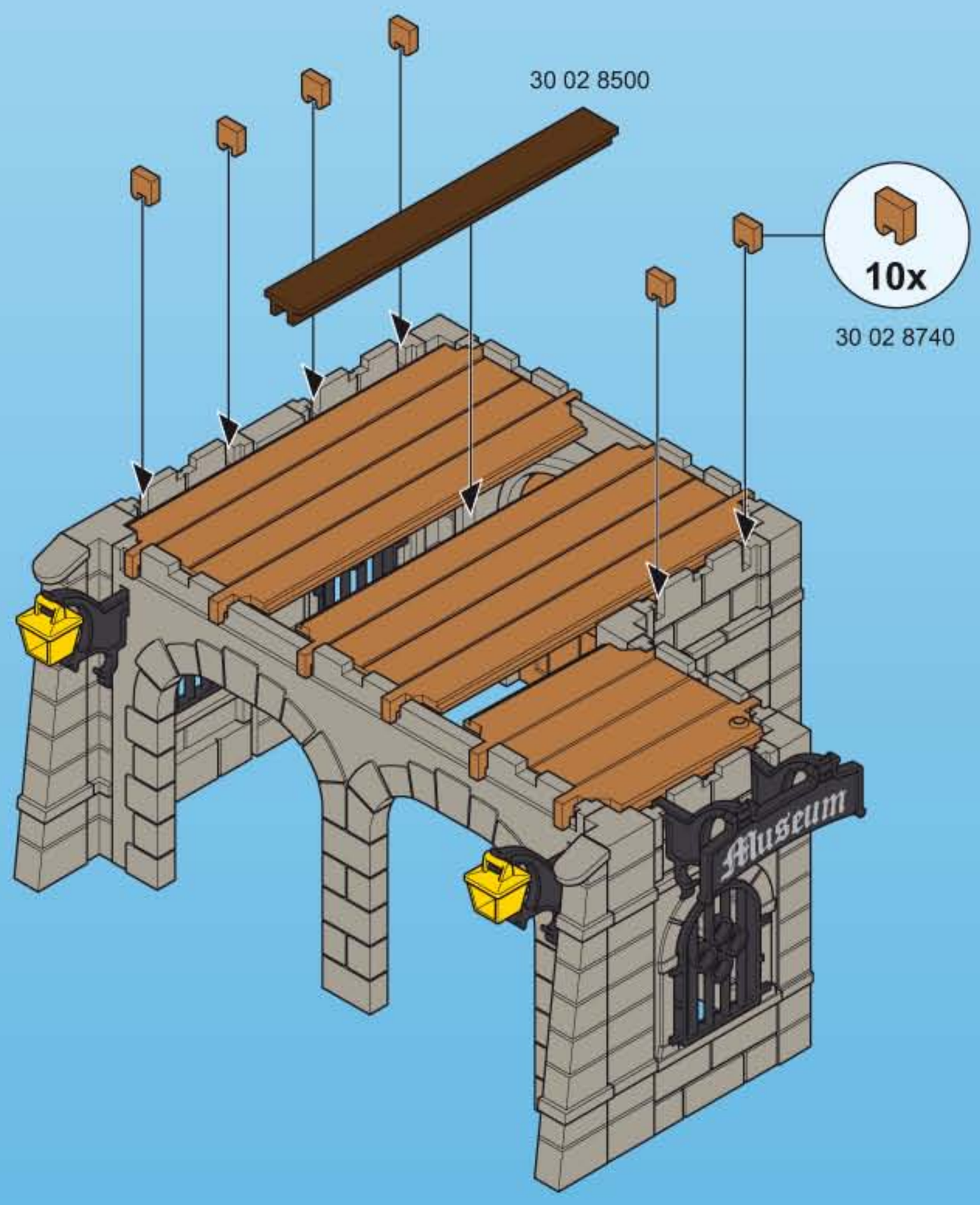
30 02 8500
10x
30 02 8740
Museum

5

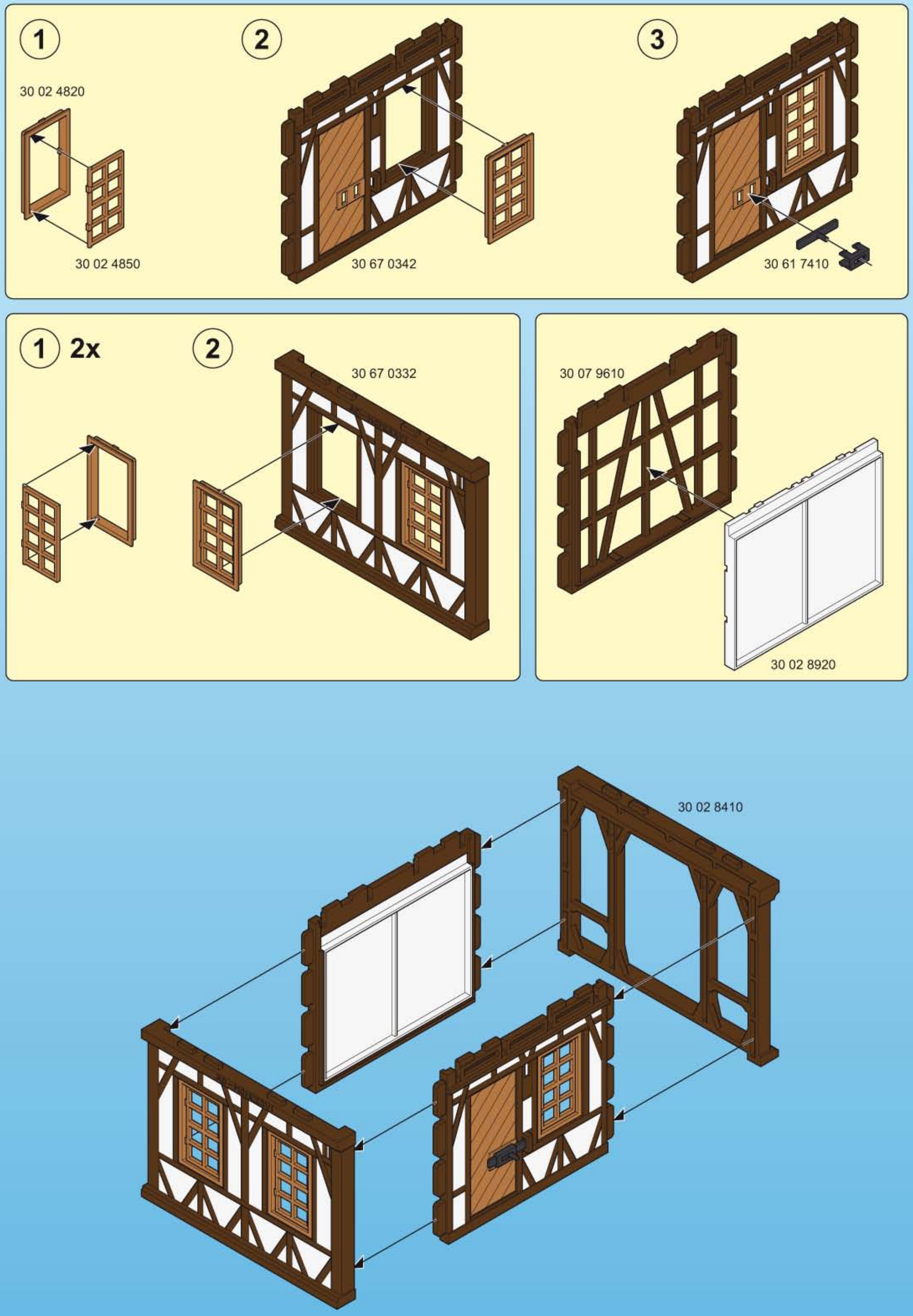
1
30 02 4820
30 02 4850
2
30 67 0342
3
30 61 7410
1 2x
2
30 67 0332
30 07 9610
30 02 8920
30 02 8410

6

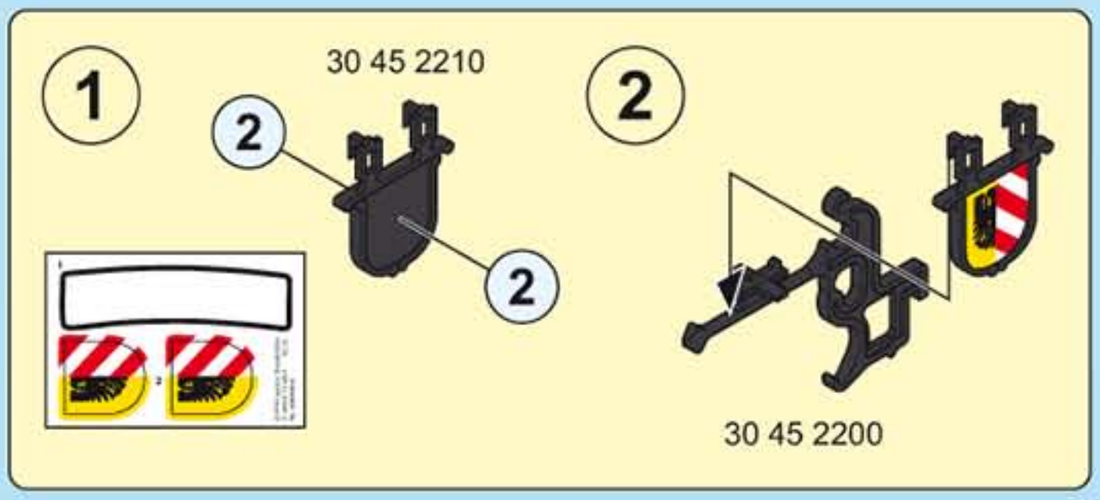
1
2
30 45 2210
2
2
30 45 2200

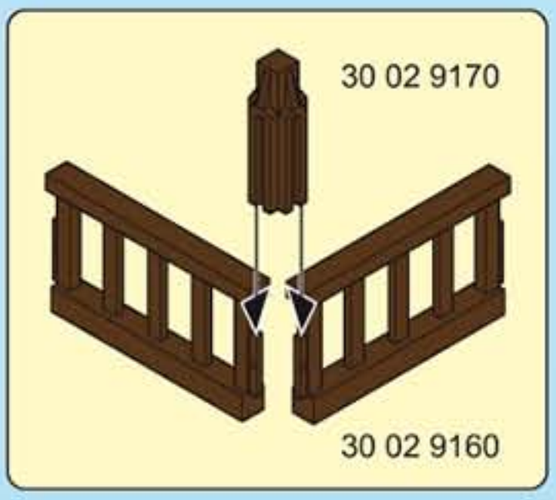
30 02 9170
30 02 9160

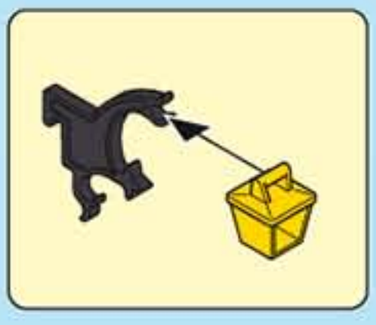

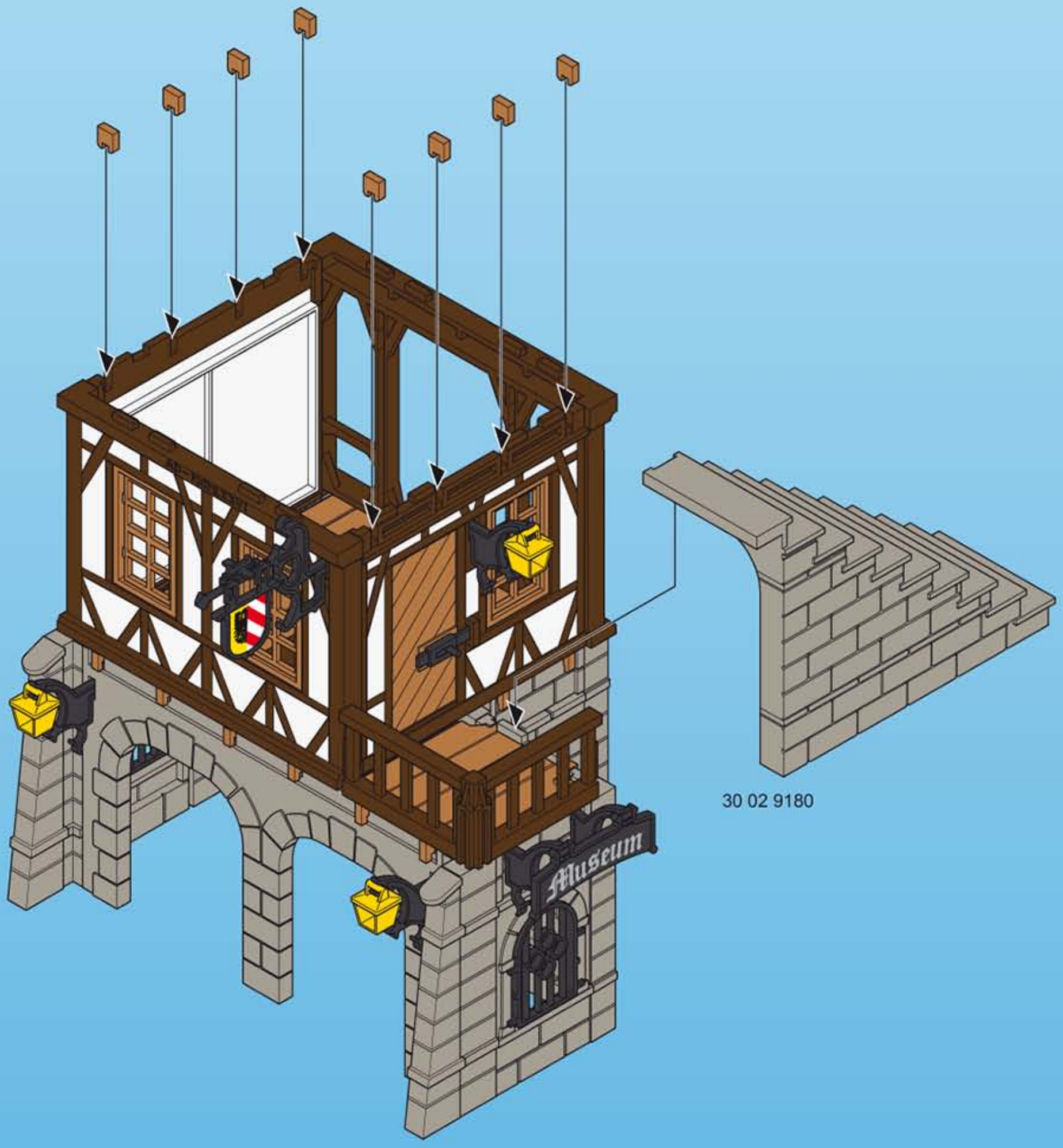
Museum
30 02 9180

7

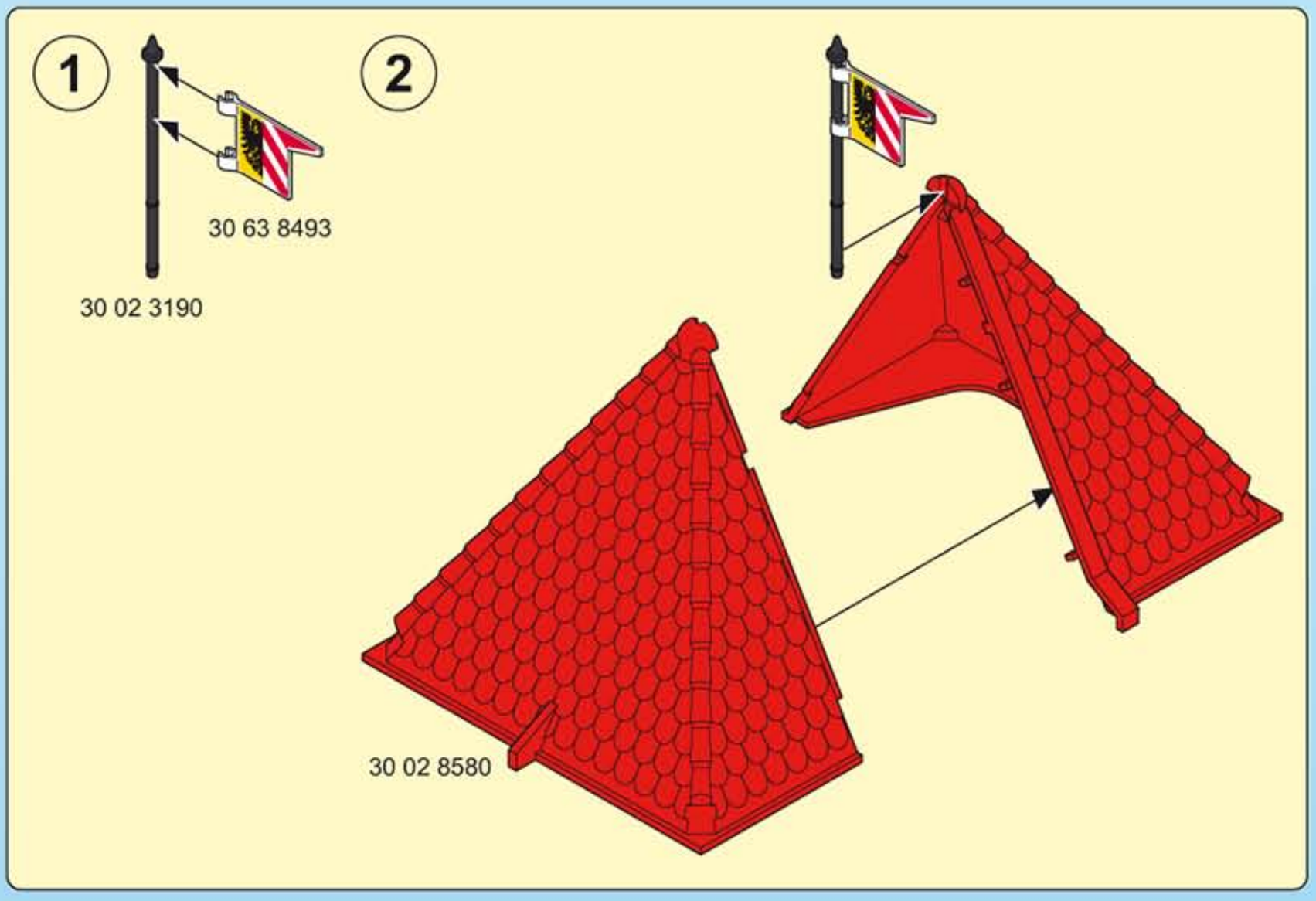

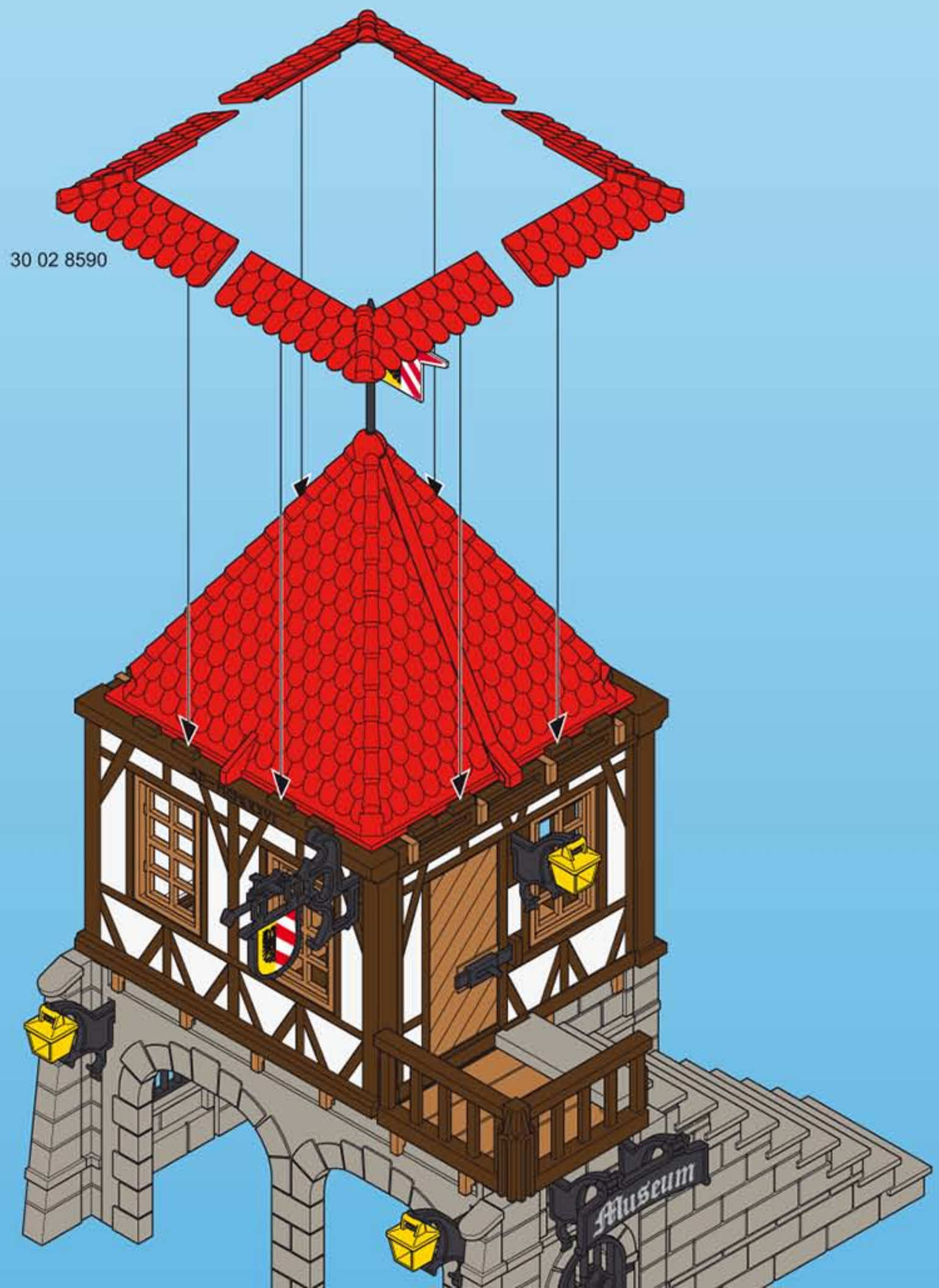

1

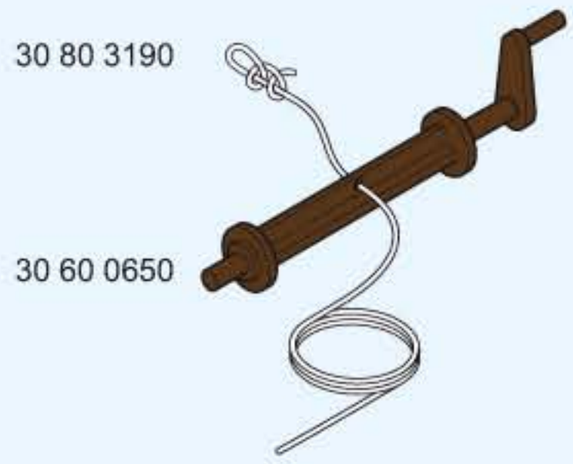

2

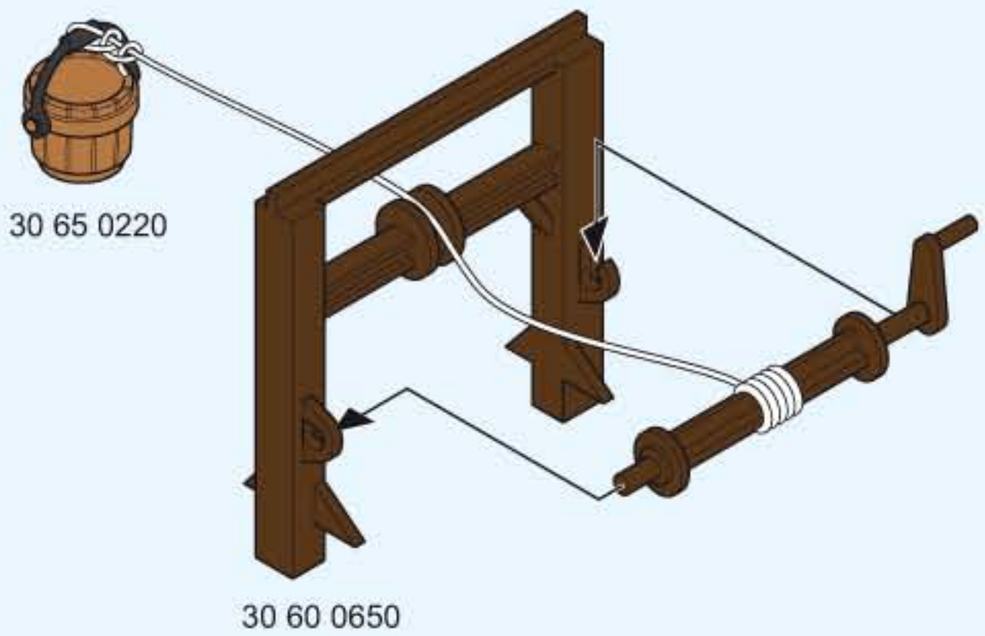

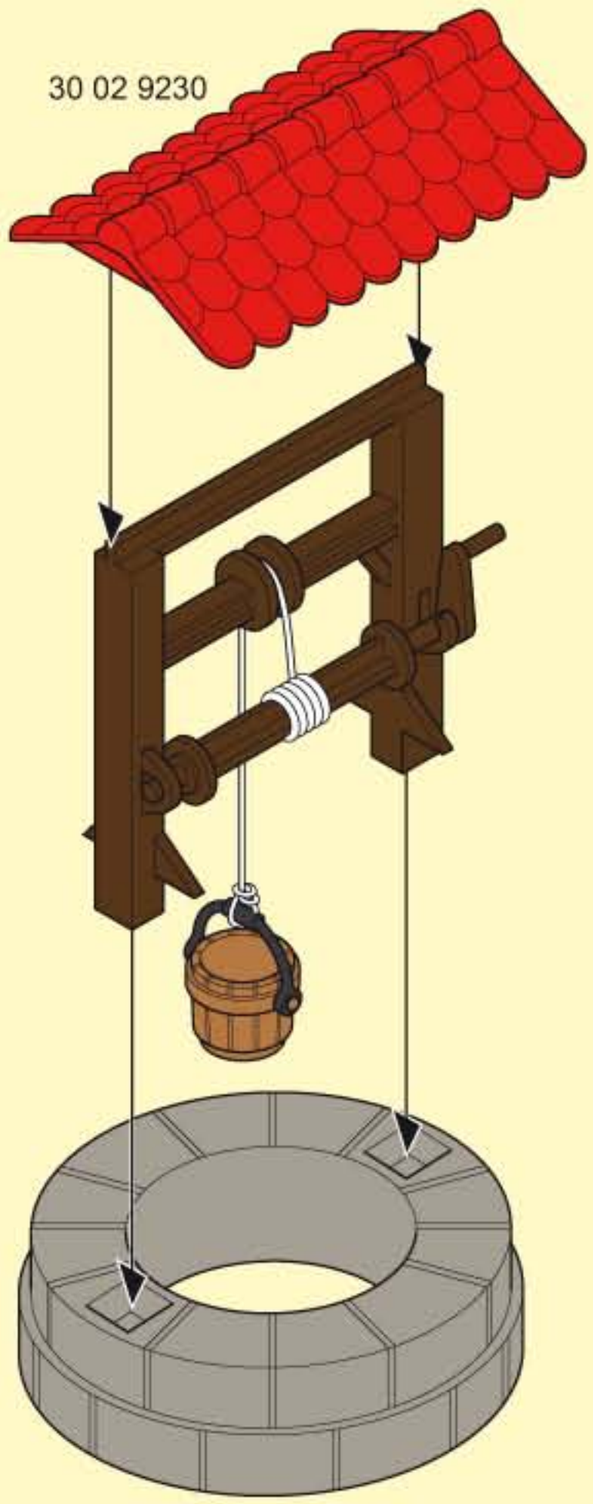

1

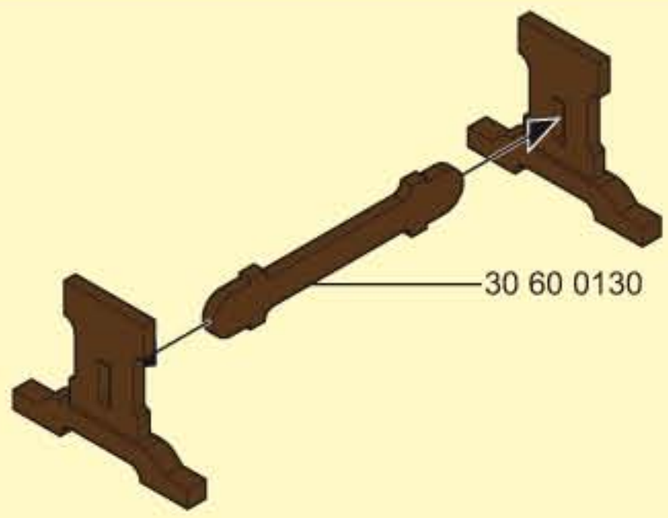

2

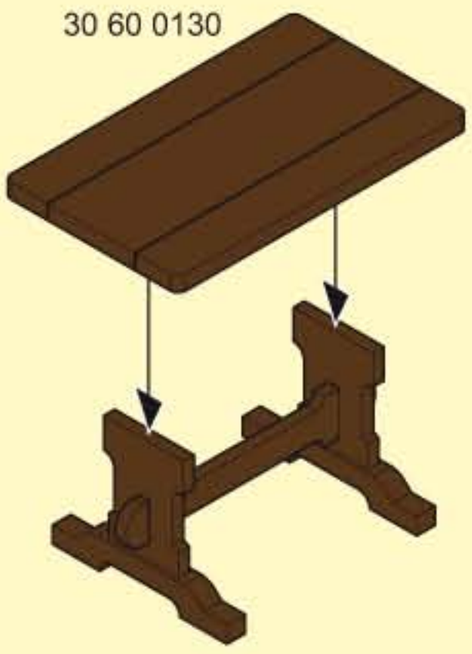

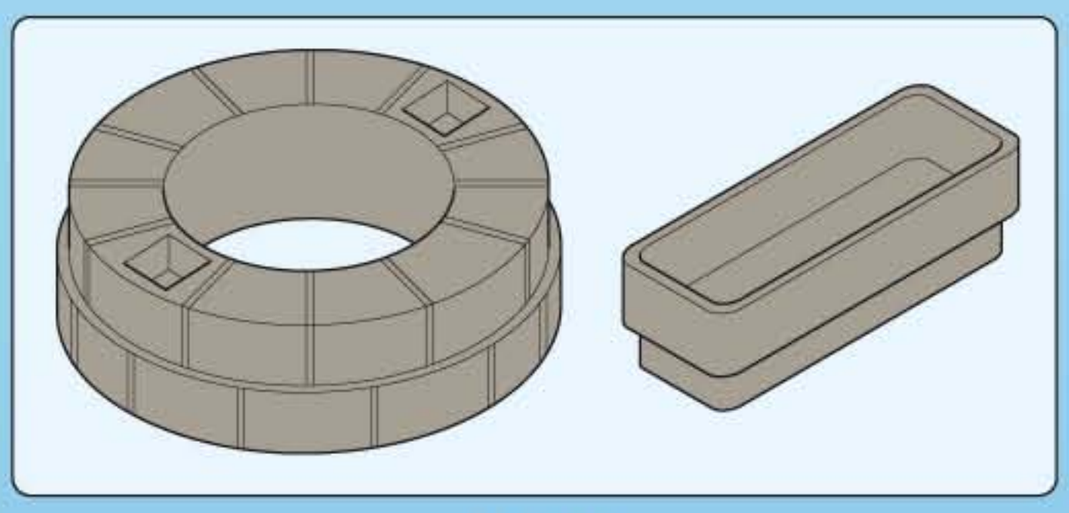

30 60 0660

35 00 0040

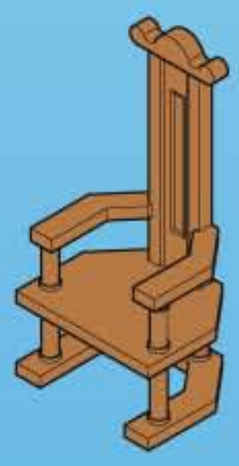

2x 30 21 2163

30 65 0470

Serviceadressen finden Sie in allen Playmobil-Prospekten

Addresses of Customer Service Departments are shown in all Playmobil catalogues

L'adresse du service consommateurs est indiquée dans tous les catalogues Playmobil

Troverete gli indirizzi dei centri di assistenza in tutti i cataloghi Playmobil

In alle PLAYMOBIL catalogi vindt u het adres van onze klantendienst.

Las Direcciones de los Departamentos de Servicio al Consumidor se encuentran en todos los catálogos Playmobil

Η διεύθυνση του Γραφείου Εξυπηρέτησης Καταναλωτών PLAYMOBIL βρίσκεται σε όλους τους καταλόγους PLAYMOBIL.

pronounce: plāy-mō-bēēl

© 2012 geobra Brandstätter GmbH & Co.KG
Brandstätterstr. 2-10
90513 Zirndorf, Germany.
No. 30 81 1183 01.14

100%
www.playmobil.com