COMMENT CONFECTIONNER DES SACS

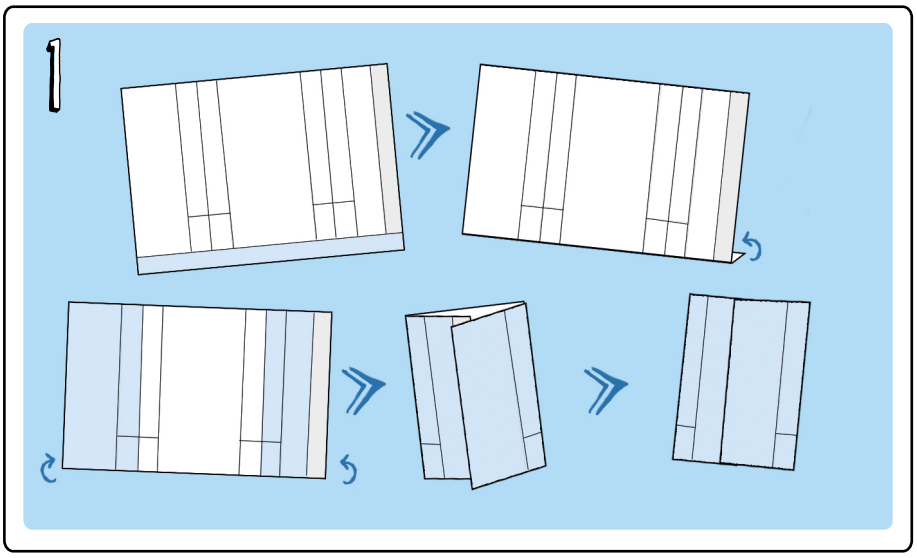

Découpe le contour blanc en suivant le trait noir. Puis plie la partie inférieure avec la bande blanche et colle-la sur les traits en pointillés.

Plie les deux parties extérieures sur le trait pointillé du milieu et colle-les ensemble.

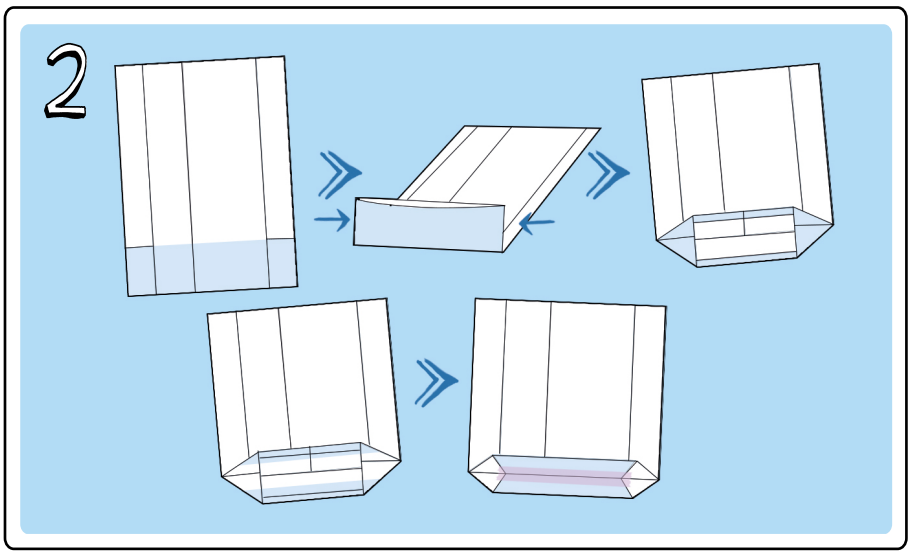

Plie le sac en appuyant depuis la base sur les traits en pointillés sur les côtés droit et gauche. Ouvre-le à la base vers le milieu, replie pour former deux triangles comme sur l'exemple illustré.

Les deux bords doivent être pliés au milieu pour prendre la forme d'un diamant, puis être collés avec un ruban adhésif.

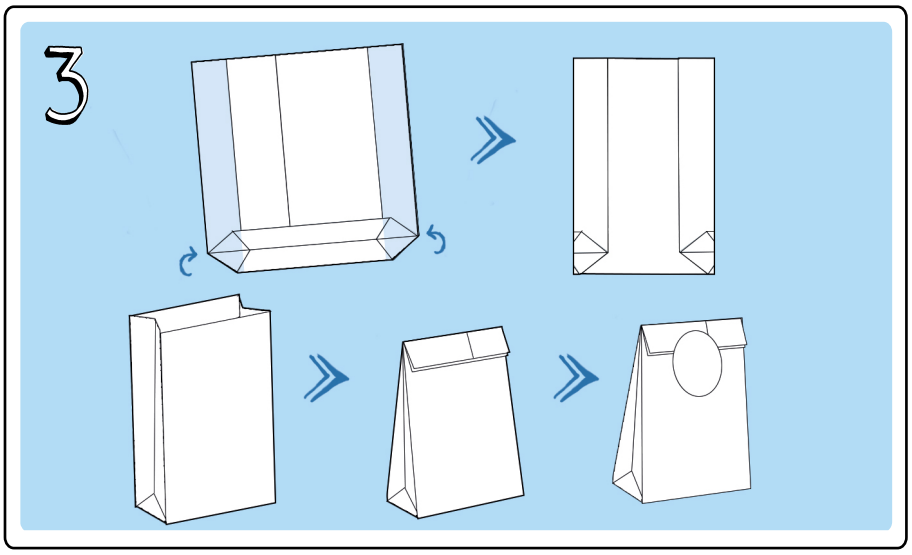

Tourne le sac et colle les parties le long des lignes intérieures.

Cest fini ! Tu peux ouvrir et fermer ton sac comme tu veux !

Tu peux même coller un badge sur ton sac PLAYMOBIL !

playmobil®

playmobil

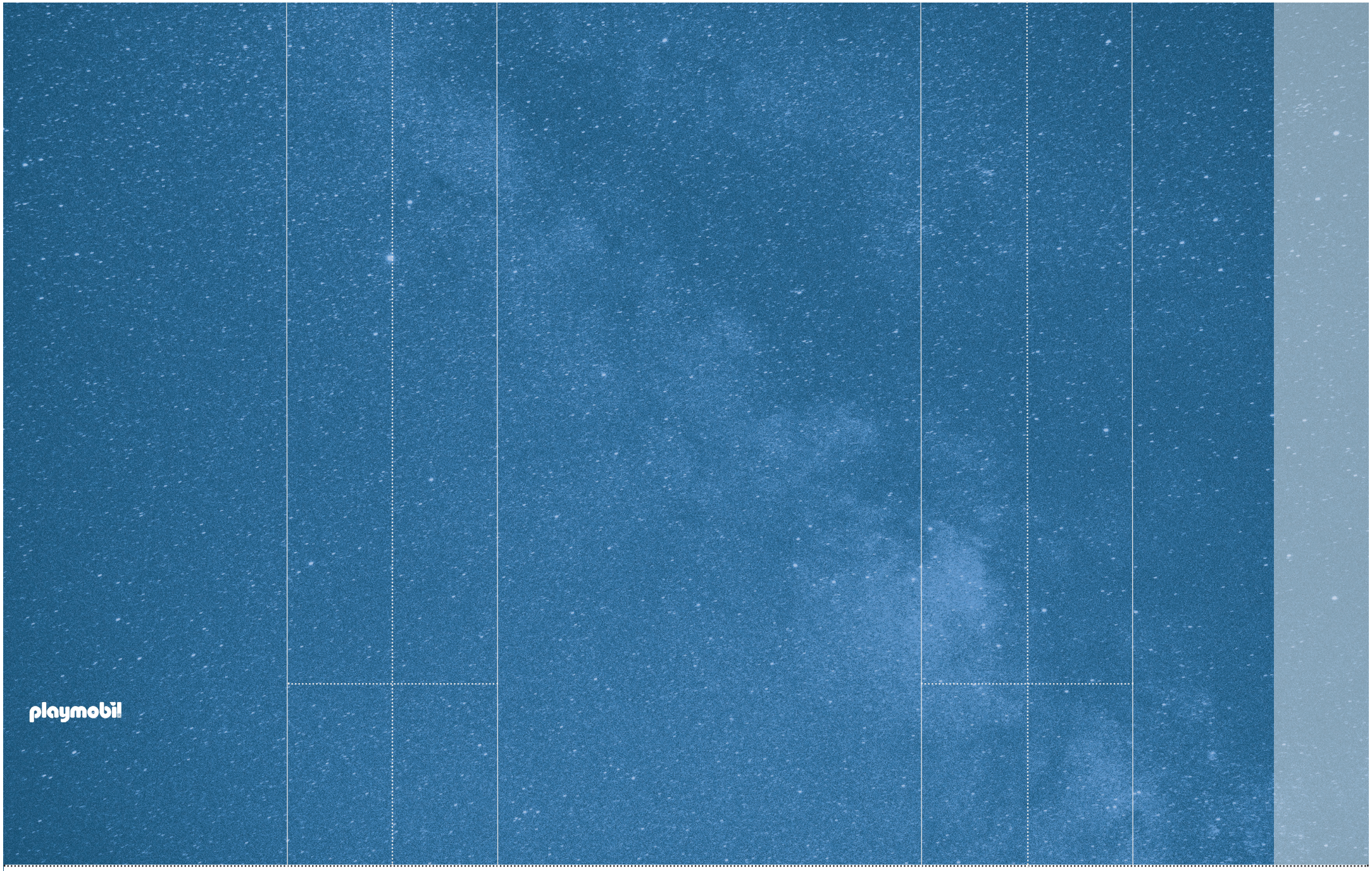
playmobil

playmobil

playmobil

playmobil

playmobil®

polymobil

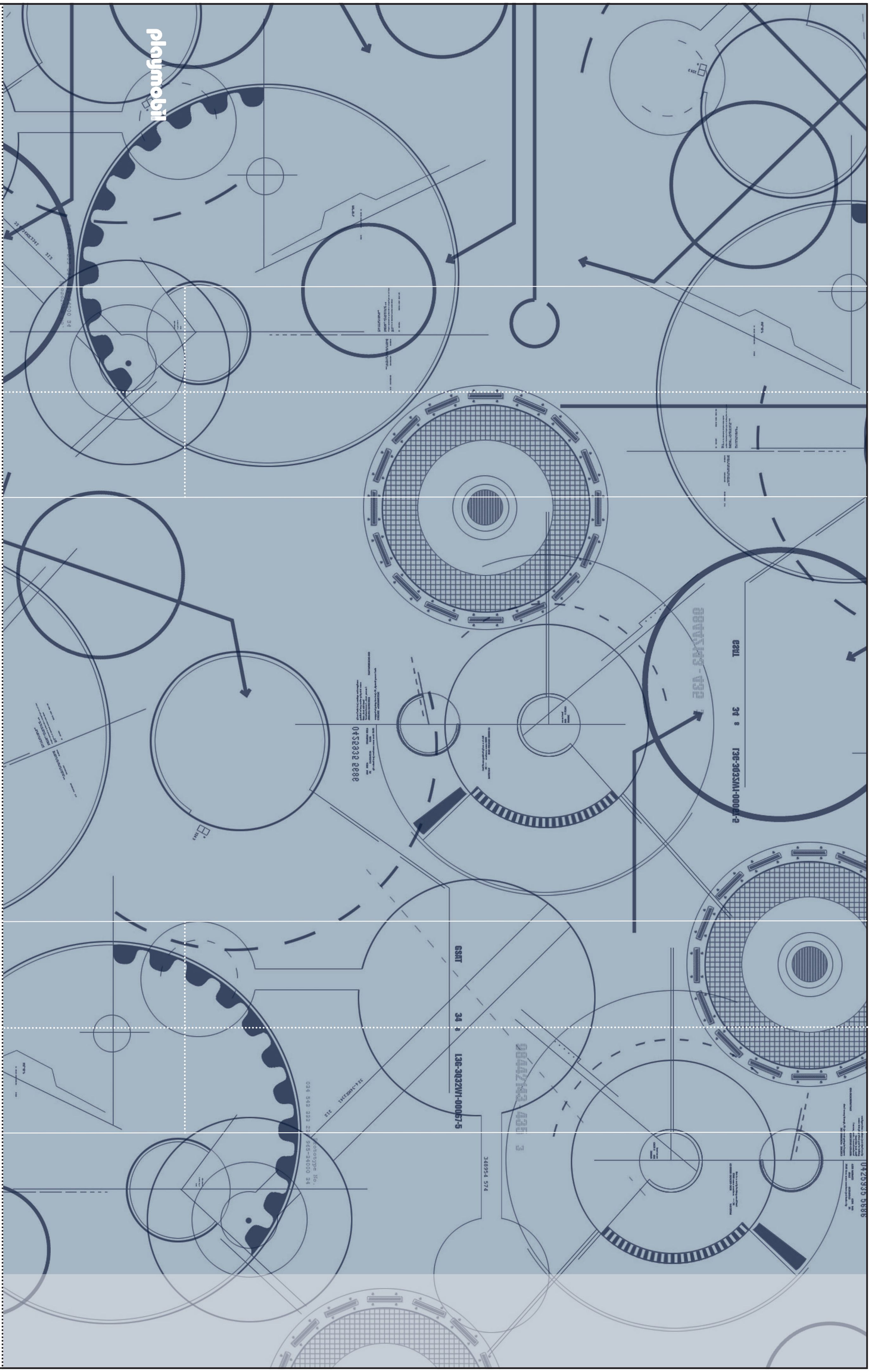
playmobil

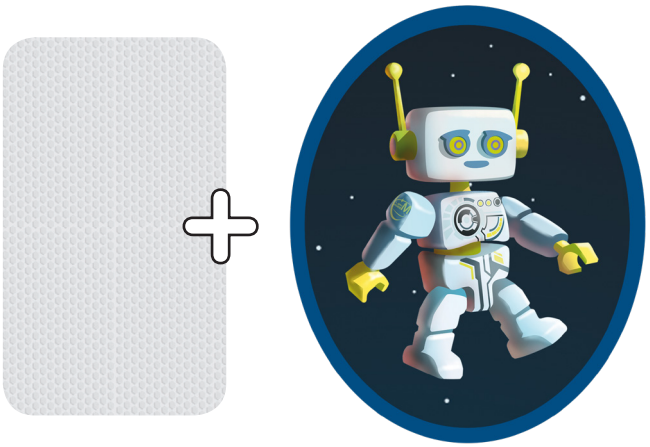

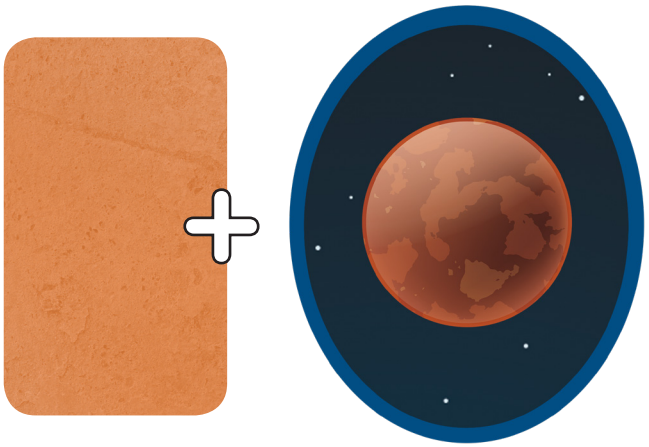

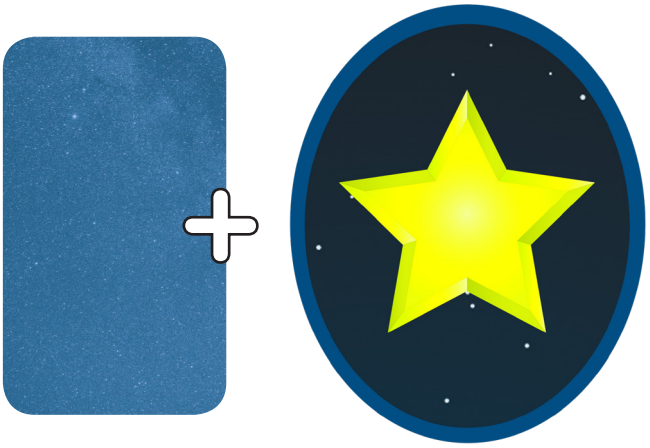

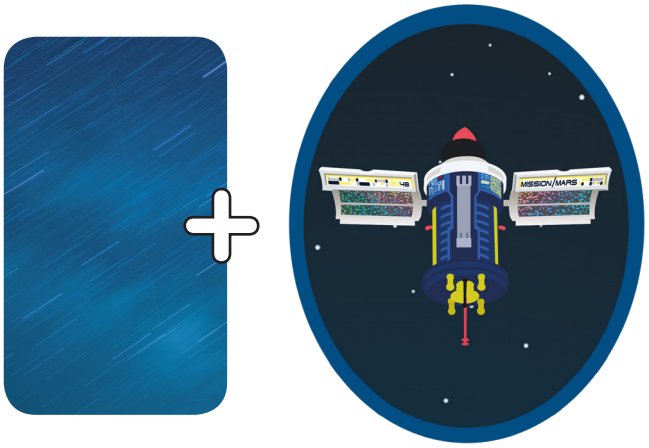

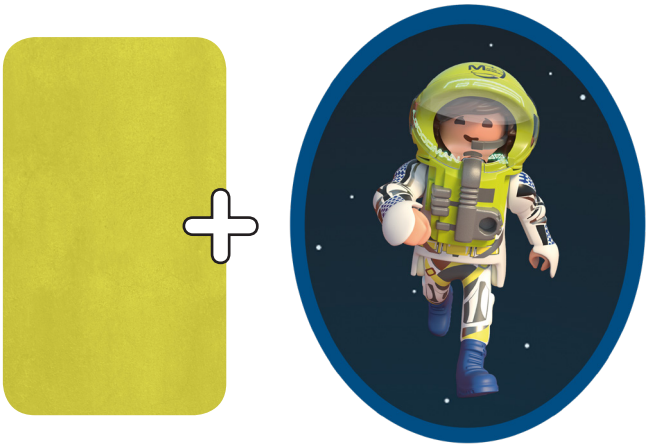

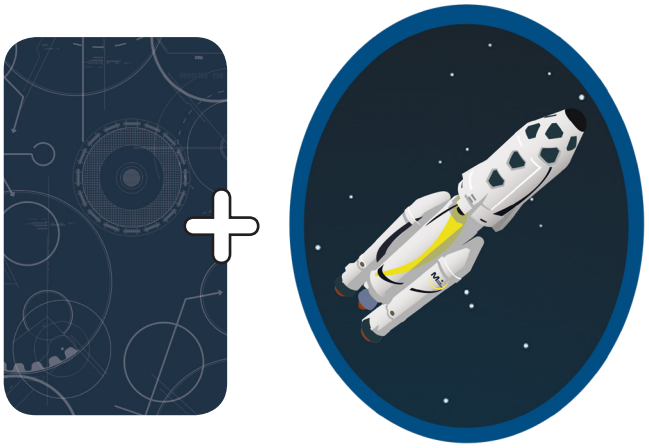

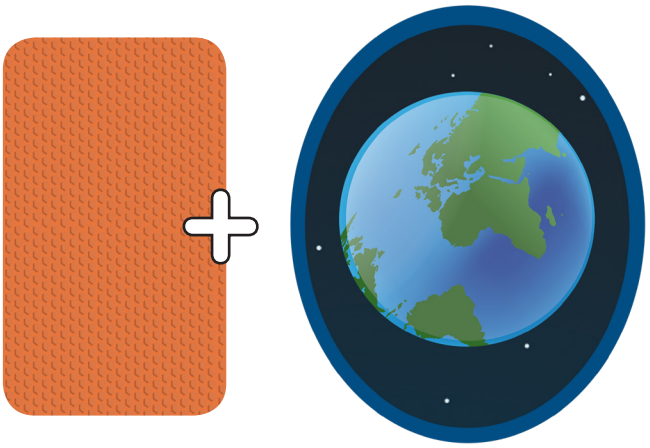

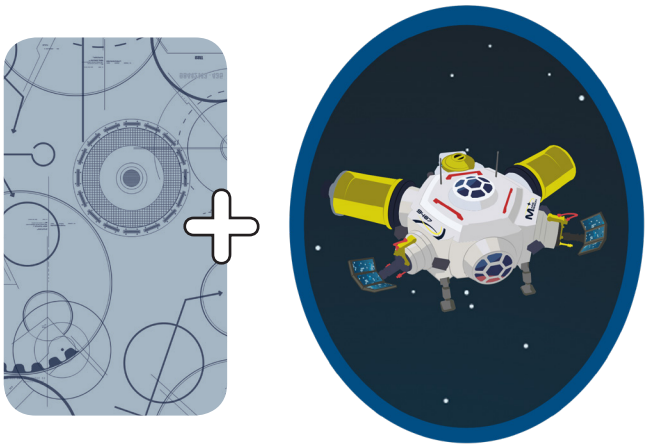

playmobil®