playmobil

5426

WARNING:
CHOKING HAZARD
Small parts. Not for children under 3 years.

"Ne concerne que les USA"

Wichtige Unterlagen, bitte sorgfältig aufbewahren !
Important: Please keep these instructions for future reference !
Documents importants, à conserver soigneusement !
Belangrijke documenten, bewaar deze zorgvuldig !

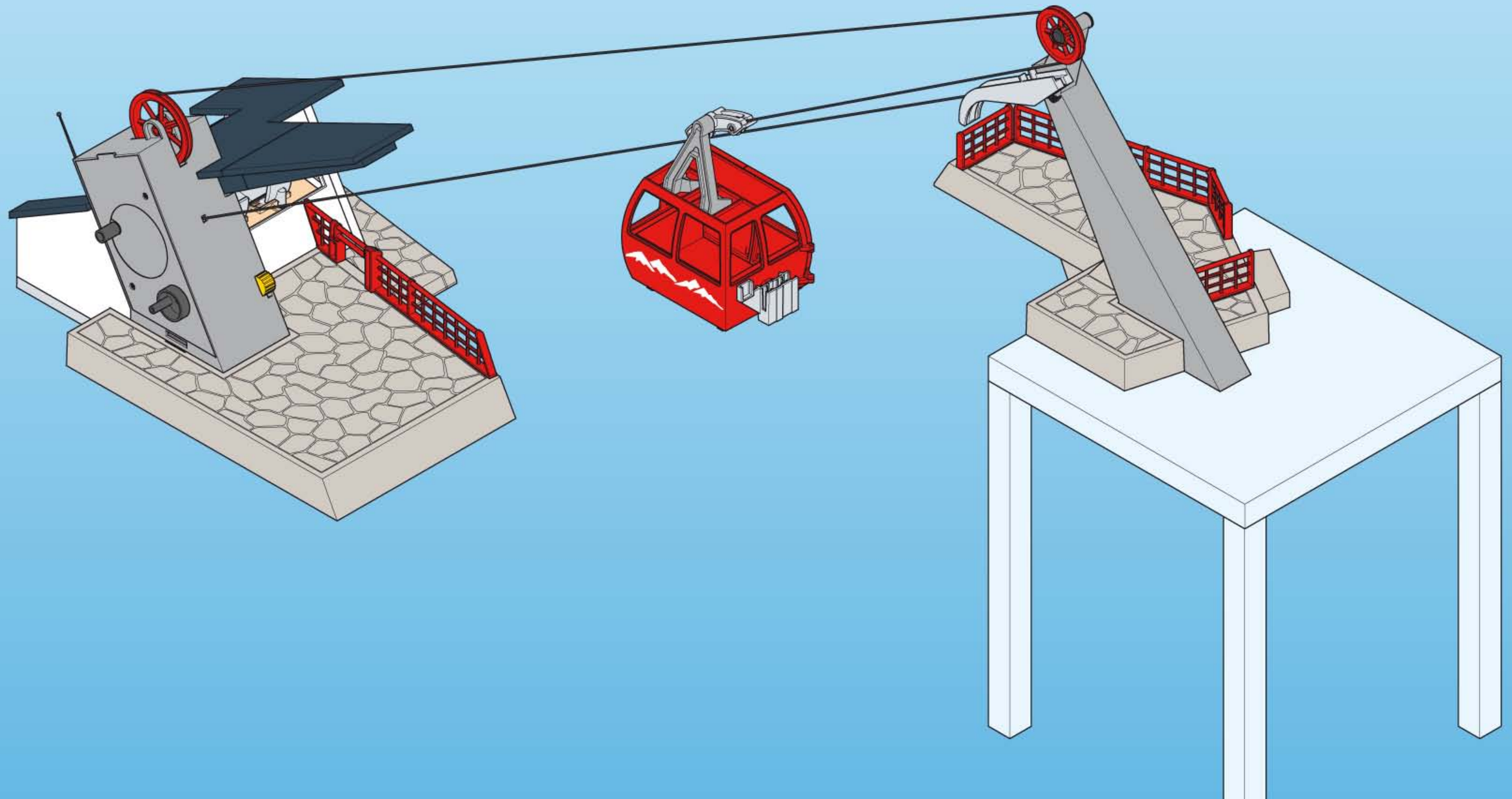

(D) (A) (CH) (L) (B) Nur Trinkwasser verwenden. Nach dem Spielen austrocknen lassen.

(USA) (GB) (CDN) (M) (IRL) Use only tap water. Dry thoroughly after play.

(F) (CDN) (B) (L) (CH) N'utiliser que de l'eau potable. Faire sécher après chaque utilisation.

(E) (MEX) Utilizar solamente agua potable. Dejar secar antes de guardar.

(NL) (B) Enkel drinkbaar water gebruiken. Na het spelen laten drogen.

(I) (CH) Usare solo acqua potabile. Asciugare bene dopo ogni uso.

(P) Utilizar somente água potável. Deixar secar antes de guardar.

(DK) Anvend kun drikkevand. Lad det tørre ud når du er færdig med at lege.

(N) Kun drikkevann skal benyttes. Tørk opp etter at leken er ferdig.

(S) (FIN) Använd endast dricksvatten. Låt torka efter användandet.

(FIN) Käytä ainoastaan juomavettä. Anna kuivua leikin jälkeen.

(H) Kérjük kizárólag ivóvizet használjon! Játék után ajánlott a termék kiszárítása!

(CZ) Pouæłvat jen pitnou vodu. Po hranł nechat vyschnout.

(EST) Kasutada üksnes joogivett! Mängimise järel kuivatada!

(LV) Izmantot tikai dzeramo ūdeni. Pēc spēlēšanās ļaut nožūt.

(LT) Naudokite tik geriamąjį vandenį. Pažaidus, išdžiovinkite.

(SLO) V igračo vlivajte le pitno vodo. Po igri naj se igrača posuši.

(SK) Používať iba pitnú vodu. Po hre nechať vyschnúť.

(PL) Używaj tylko wodę pitną. Po zabawie pozostaw do wyschnięcia.

(TR) (CY) Sadece içme suyu kullanınız. Oyundan sonra kurumaya bırakın.

(GR) (CY) Χρησιμοποιείστε μόνο νερό βρύσης. Μόλις τελειώσετε, αψήστε το παιχνίδι να στεγνώσει εντελώς.

(RO) Se foloseşte doar apă potabilă. După joacă se lasă să se usuce.

(BG) Използвайте само питейна вода. След игра оставете да изсъхне.

(CN) 仅使用饮用水. 玩耍后要干燥.

1

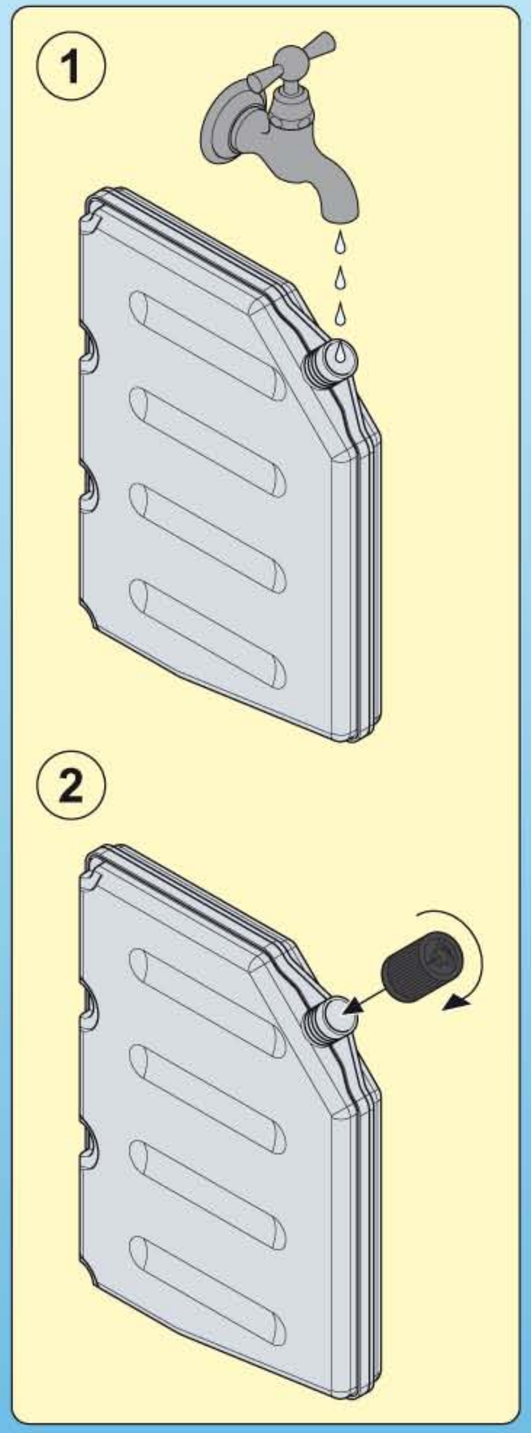

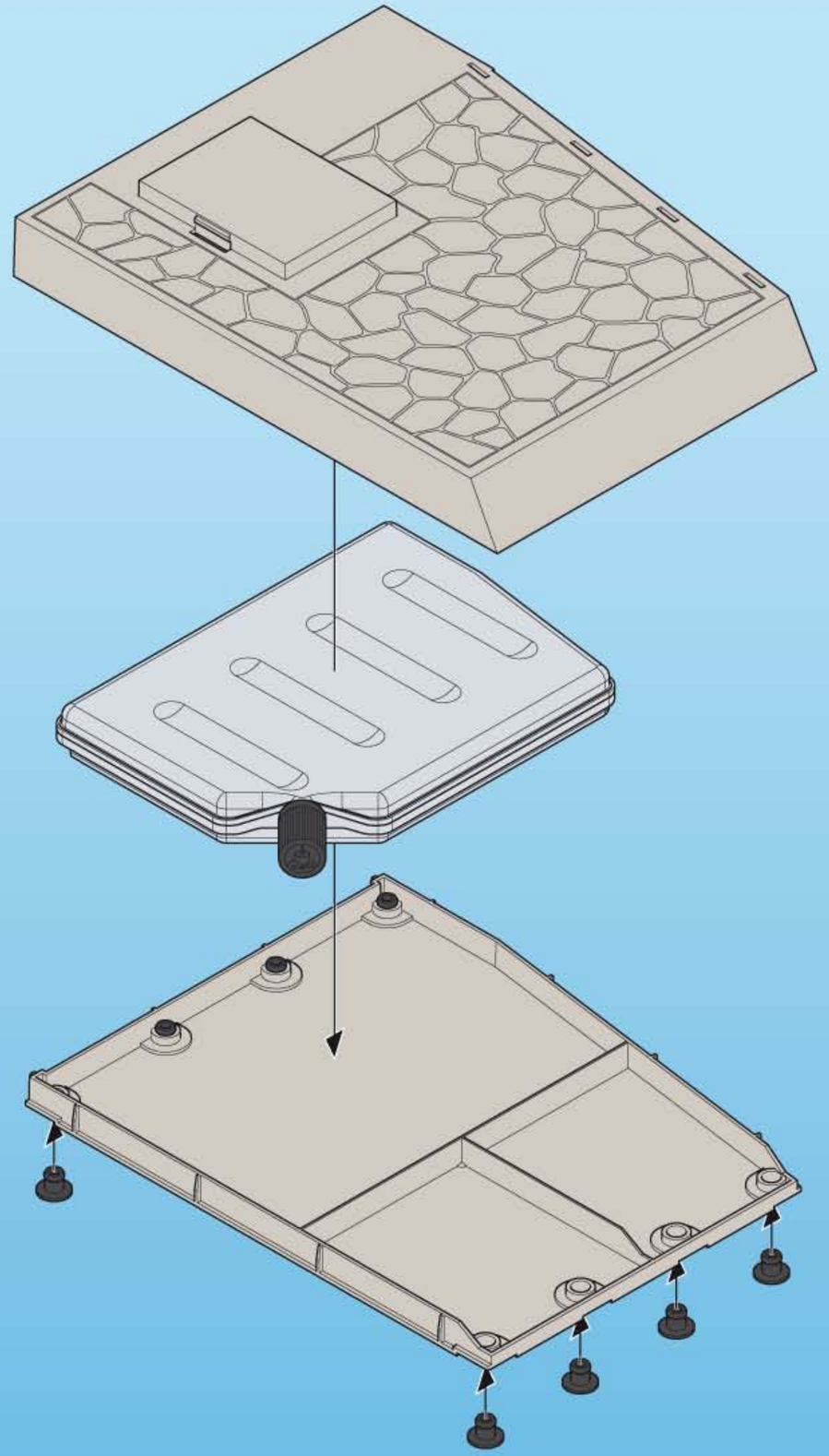

2

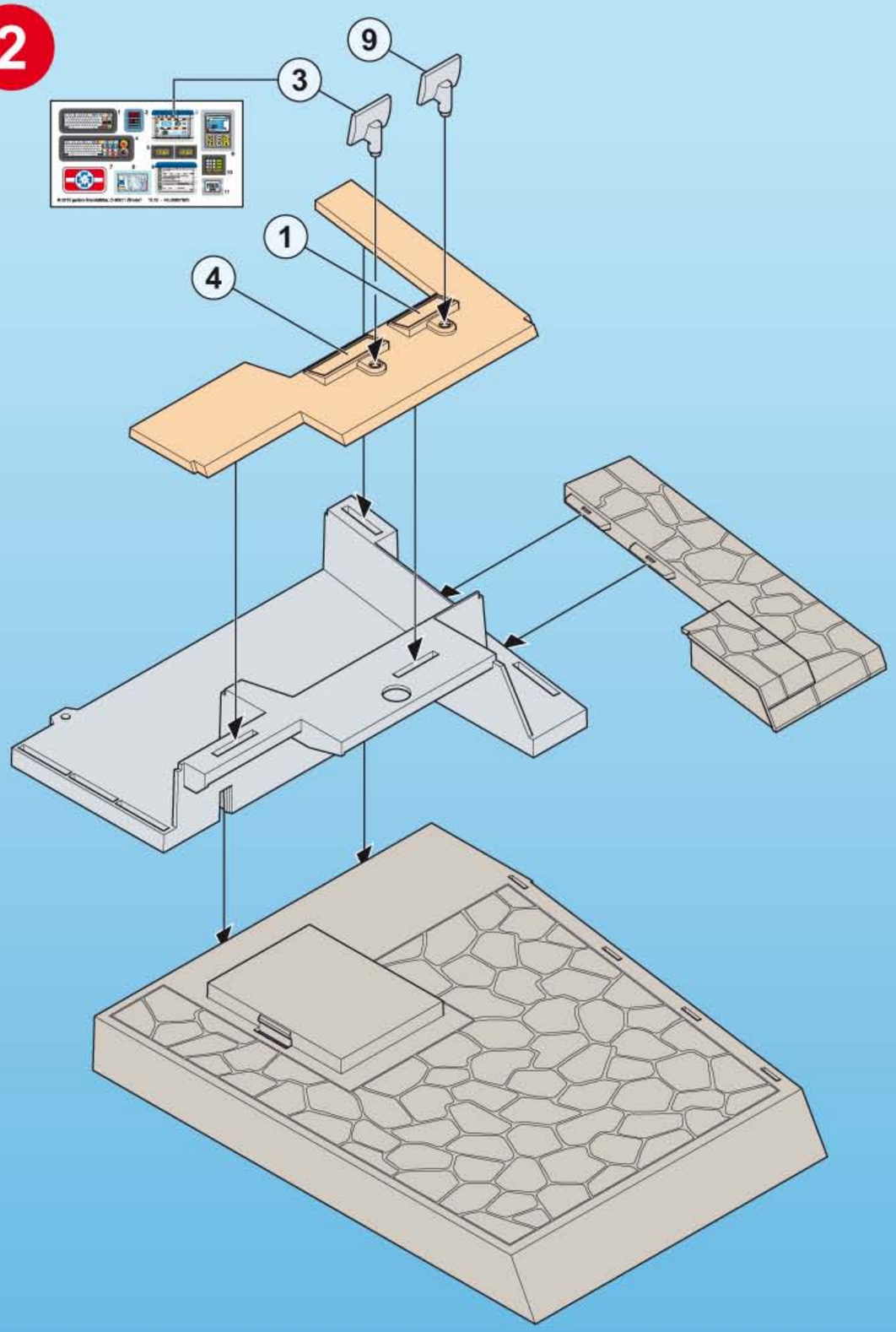

3

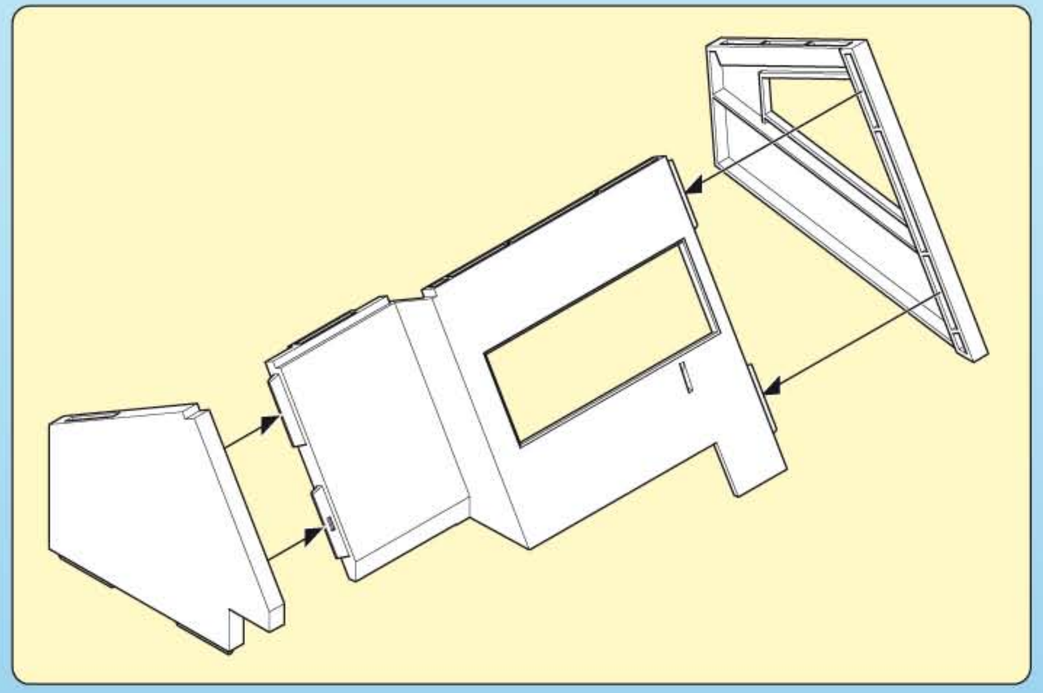

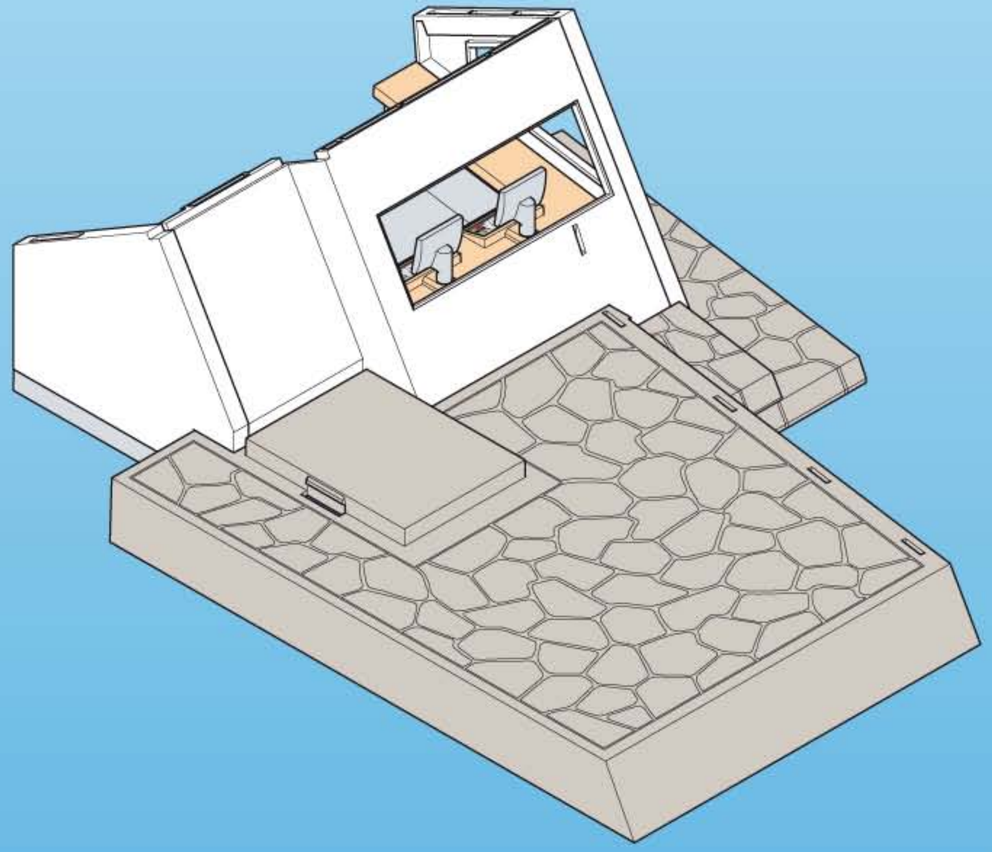

4

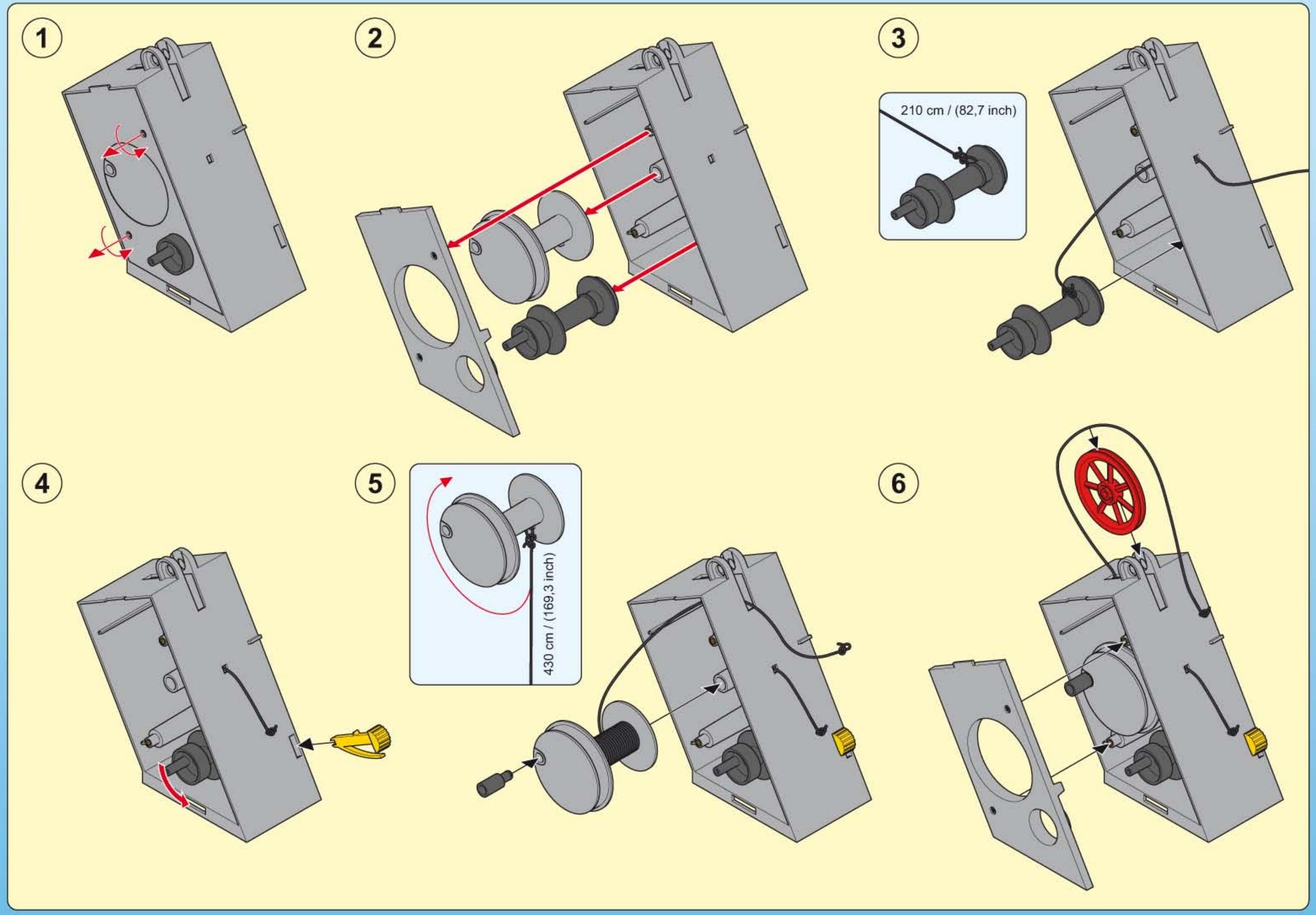

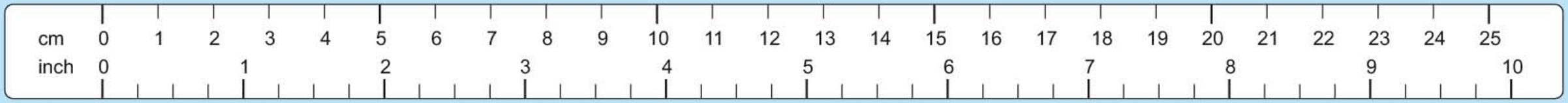
cm 0 1 2 3 4 5 6 7 8 9 10 11 12 13 14 15 16 17 18 19 20 21 22 23 24 25
inch 0 1 2 3 4 5 6 7 8 9 10

5

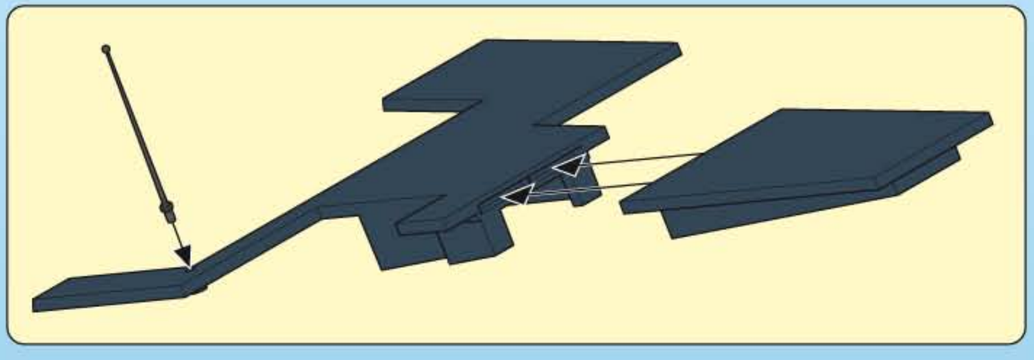

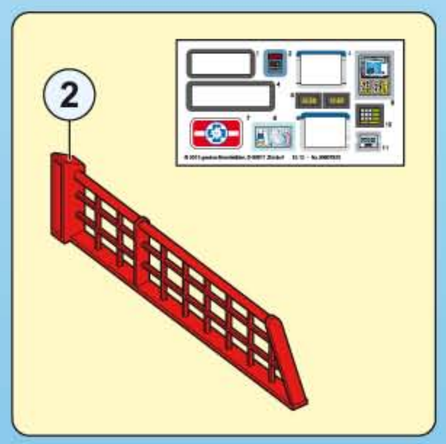
2

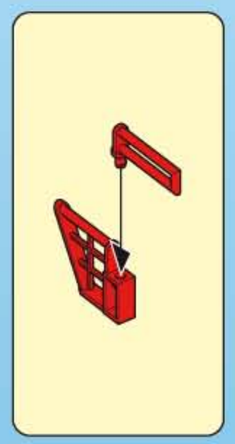

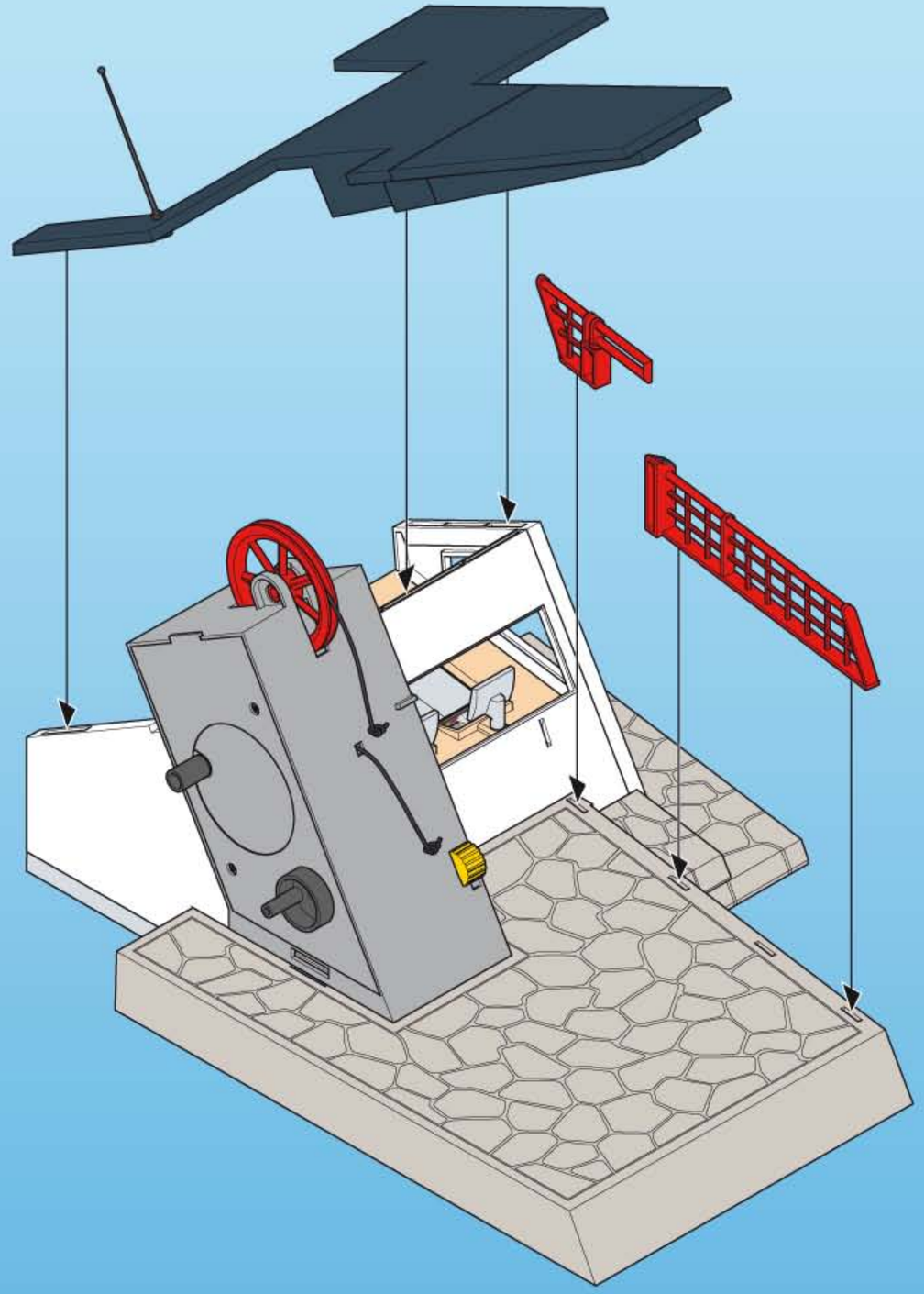

6

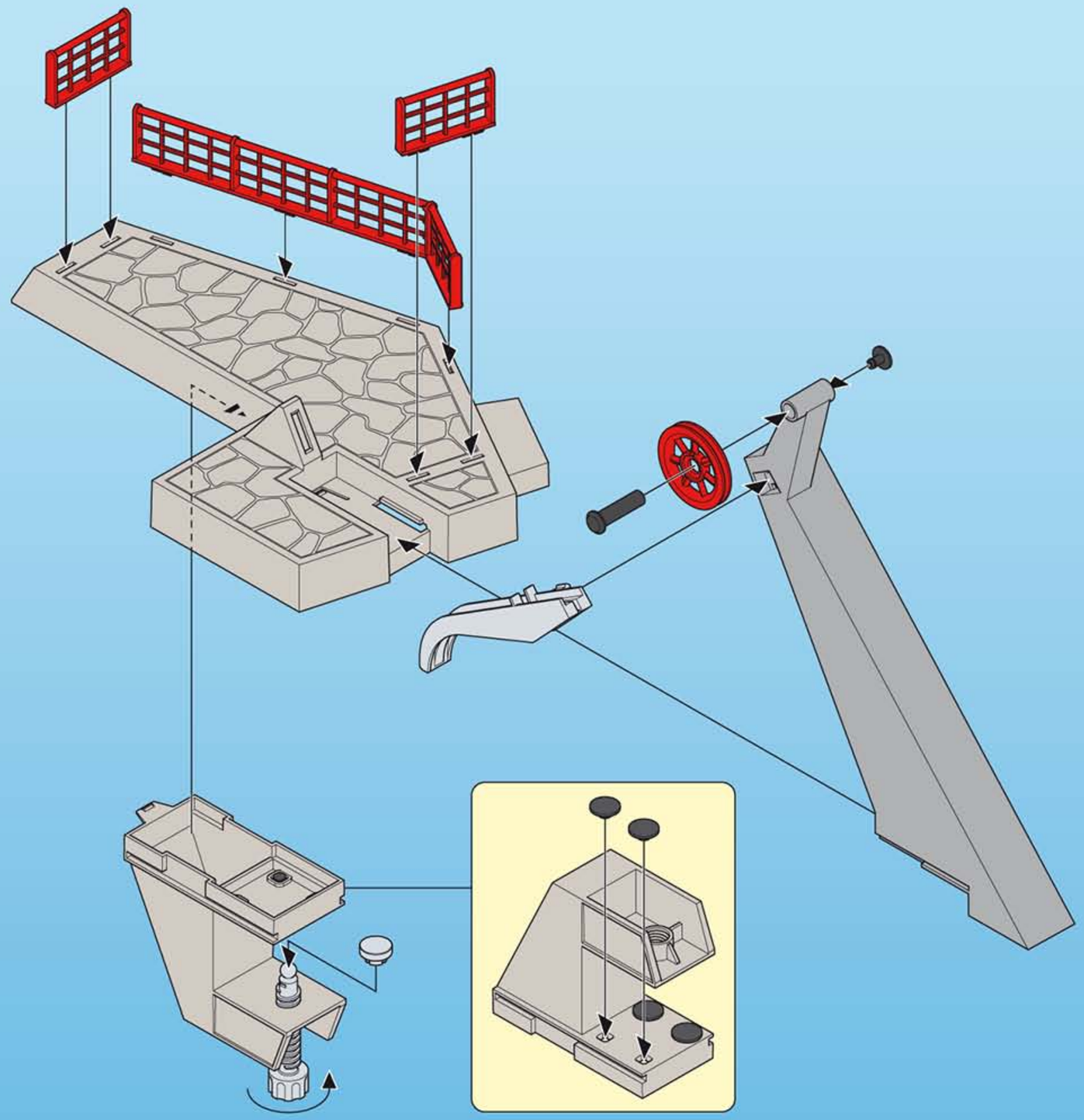

7

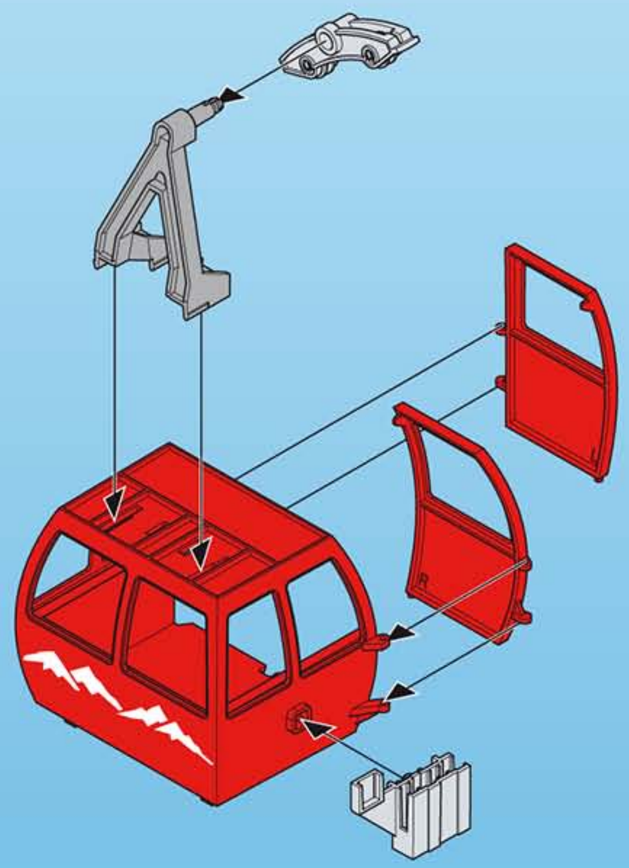

8

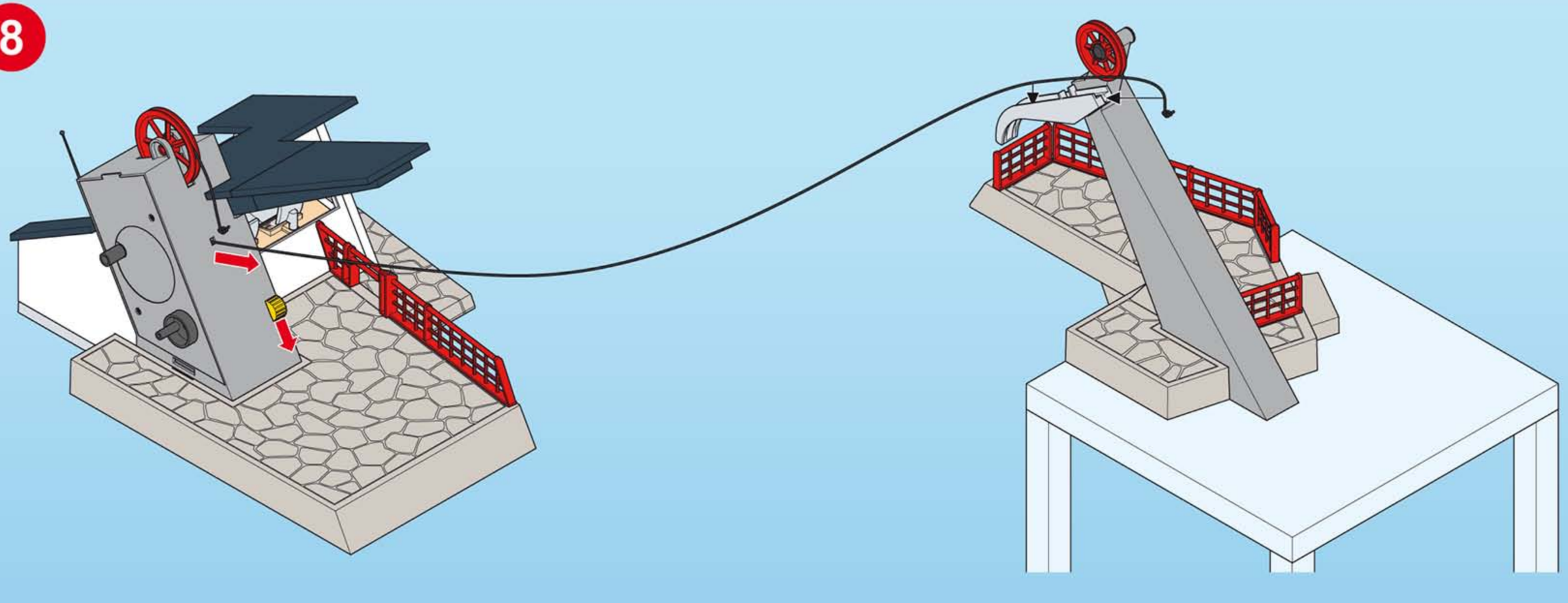

9

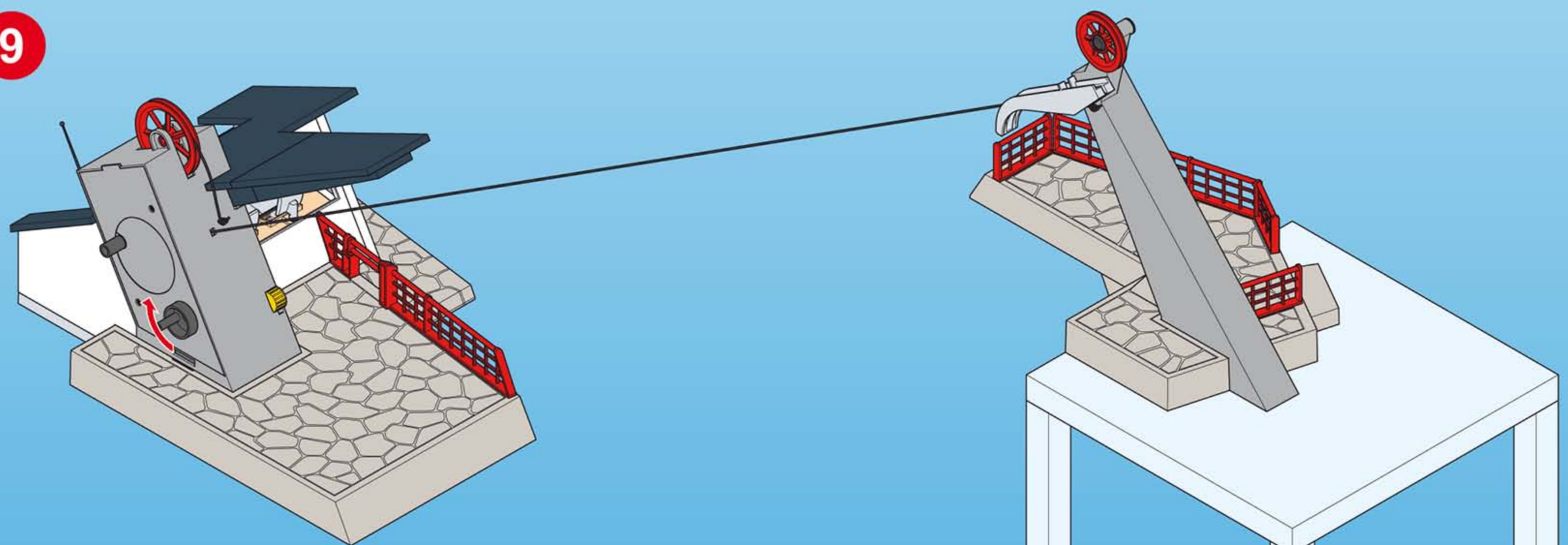

10

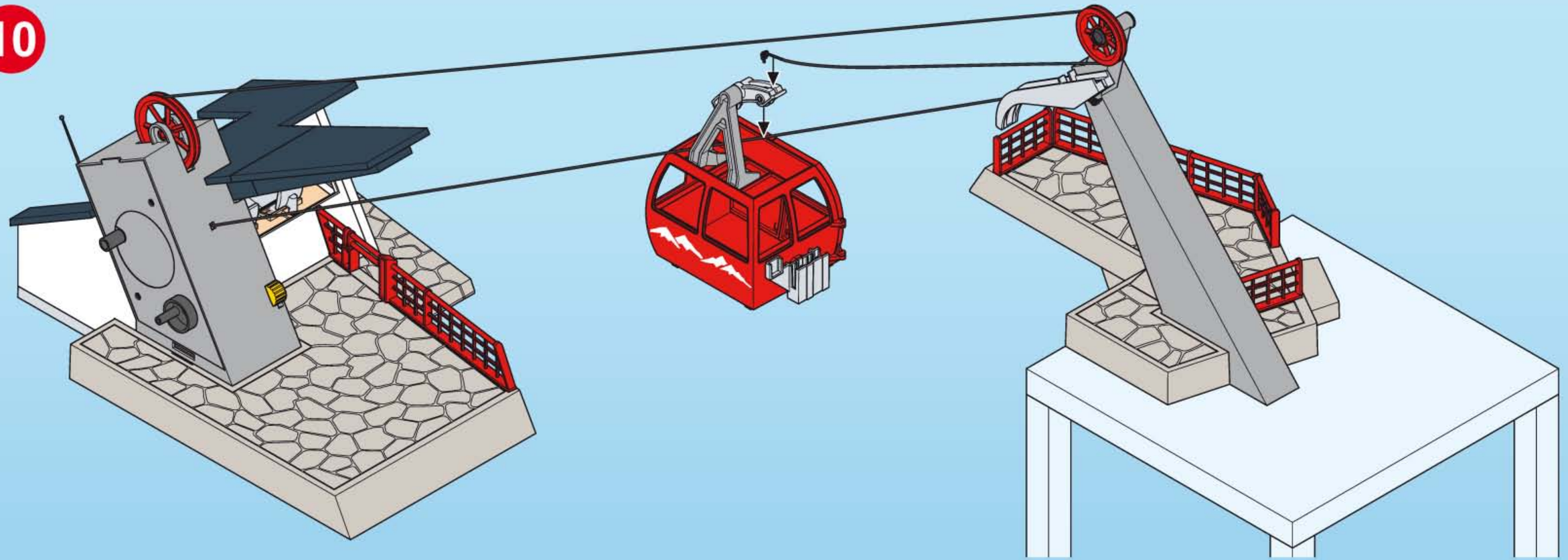

11

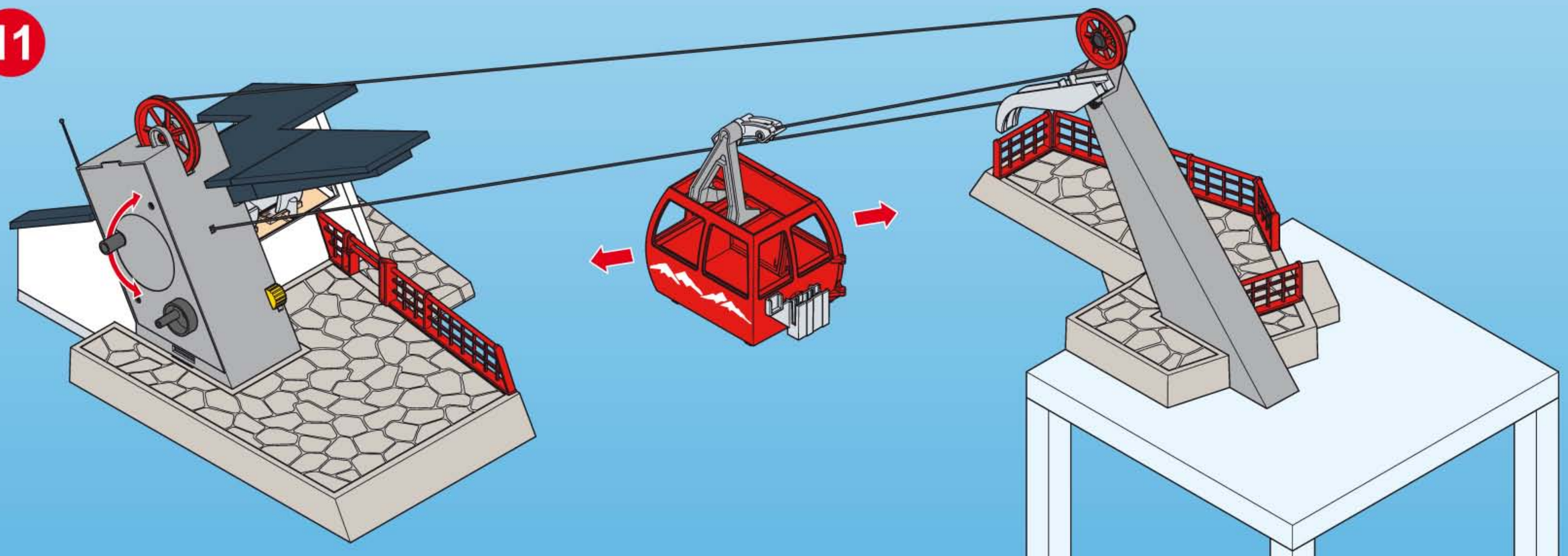

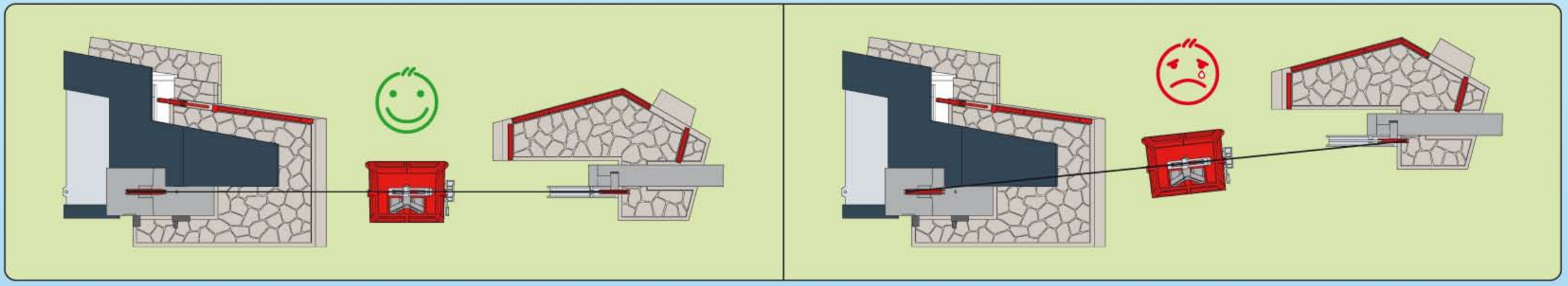

30 00 2573

30 00 2583

30 14 6190

30 14 6200

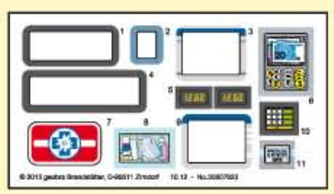

30 23 7350

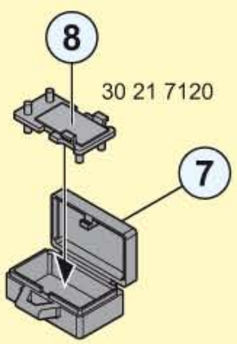

30 21 7120

30 21 7140

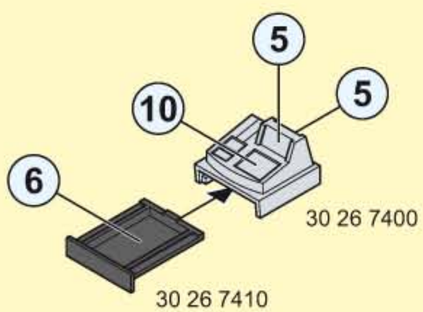

30 26 7400

30 26 7410

30 20 7462

30 03 2380

30 25 6582

30 25 6162

30 25 8552

30 25 8542

30 64 7940

30 81 6420

30 07 3849

30 07 3820

30 07 3849

30 08 1270

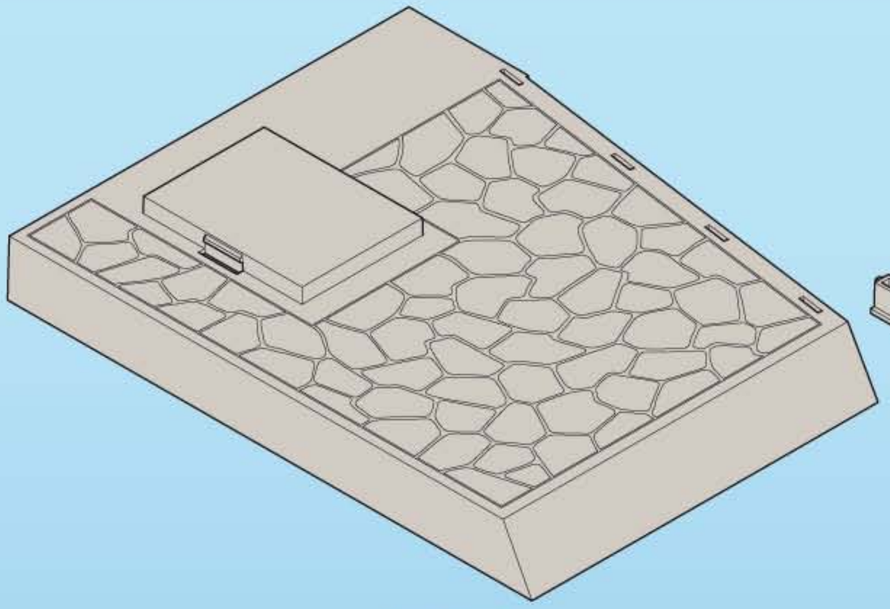

30 25 8752

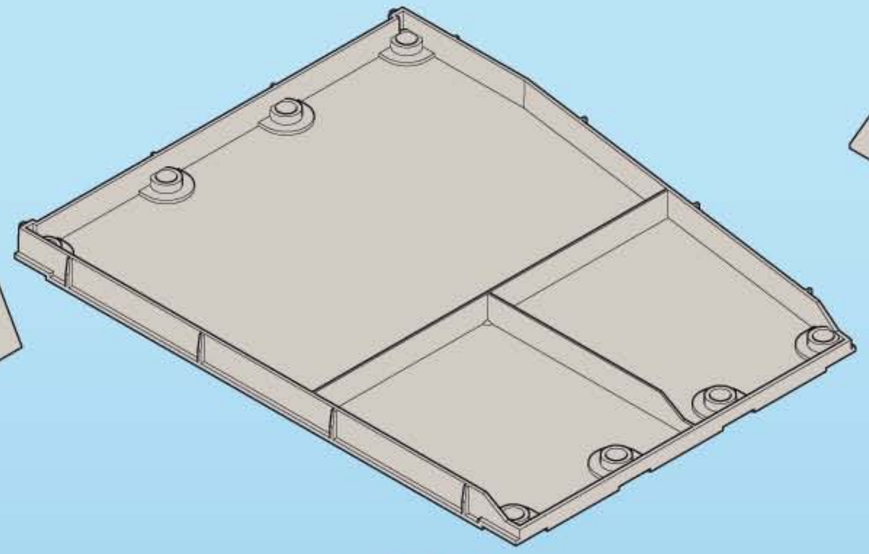

30 25 8762

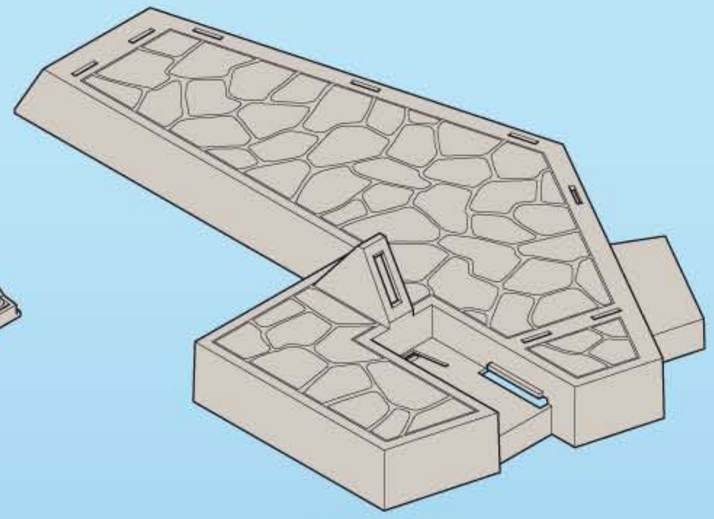

30 25 8722

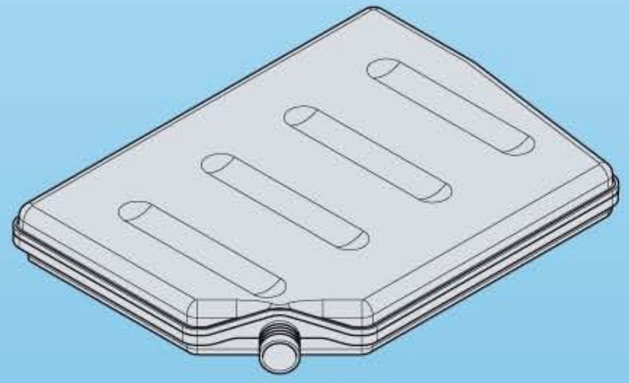

30 65 1753

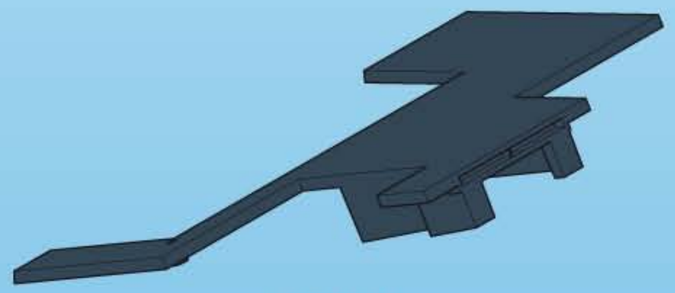

30 46 0062

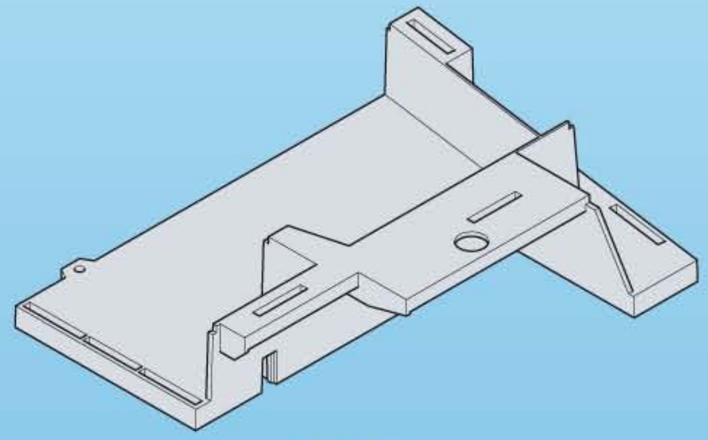

30 25 8772

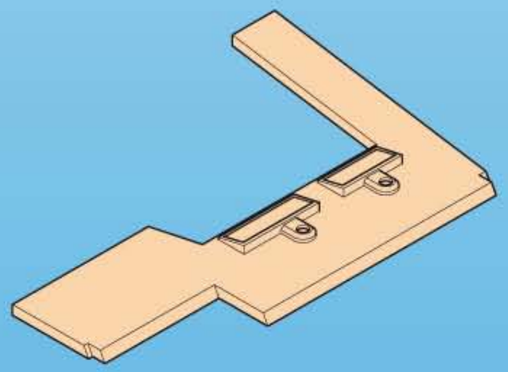

30 25 8802

30 64 3573

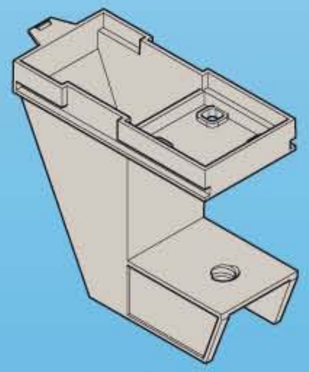

30 21 6003

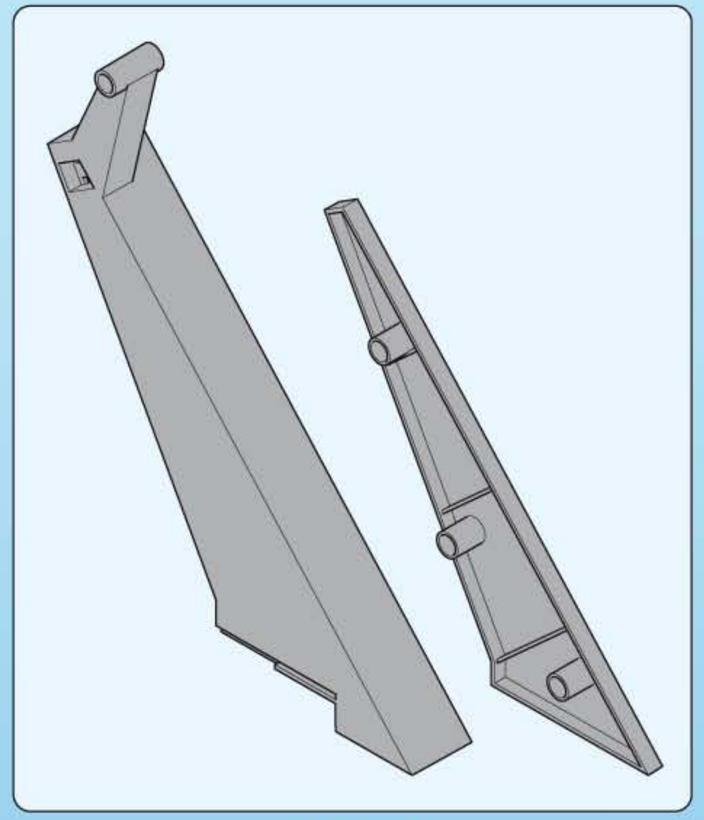

30 51 1902

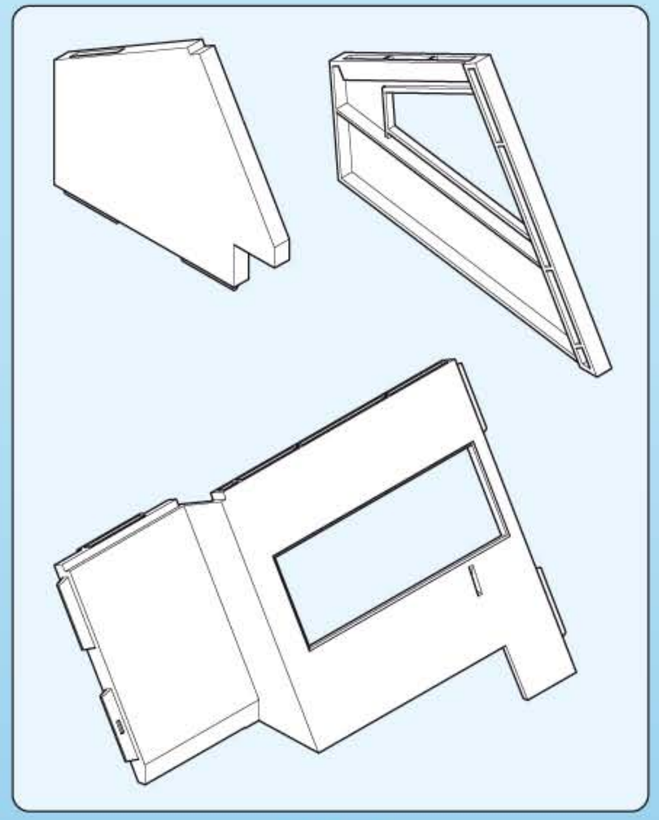

30 51 1892

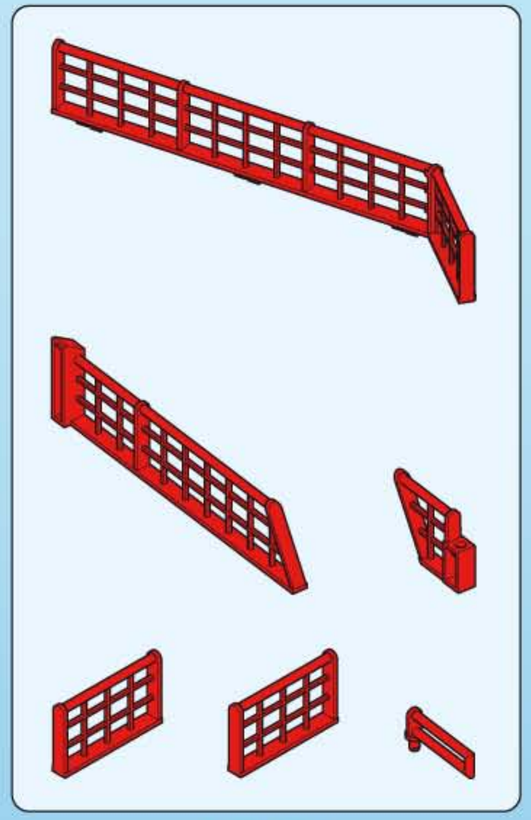

30 51 1862

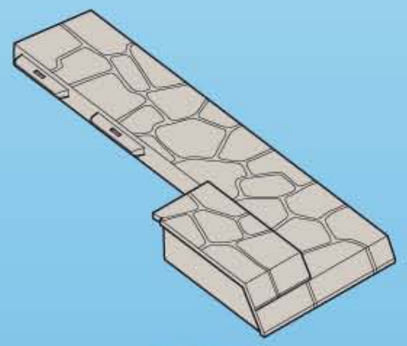

30 25 8792

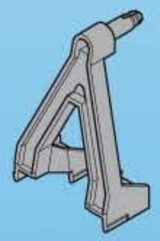

30 25 8892

30 46 0072

30 25 8702

30 64 3583

30 64 3593

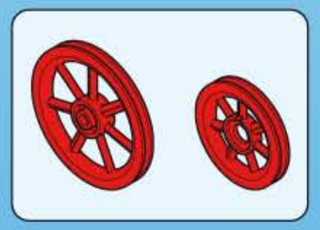

30 60 2772

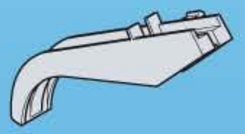

30 25 8742

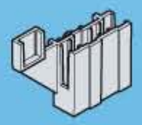

30 25 9512

30 80 7823

210 cm / (82,7 inch)

30 82 8272

430 cm / (169,3 inch)

30 82 1063

30 61 0890

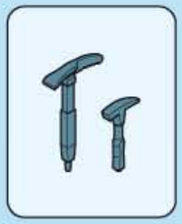
30 51 1762

30 73 2212

30 22 3200

2x 30 25 6572

30 09 8980

30 24 4672

30 80 8843

30 25 8862

30 27 5440

2x 30 24 4760

30 09 4020

30 25 8712

30 25 8872

30 27 5430

30 03 4630

8x 30 25 8782

4x 30 23 7280

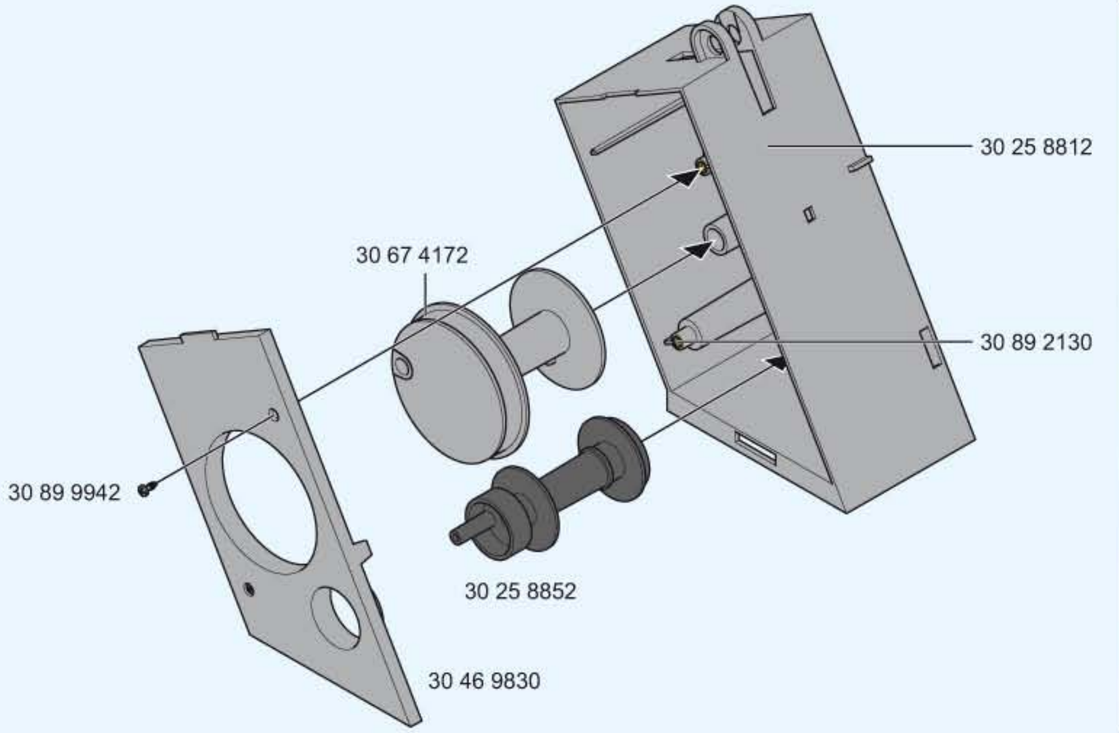

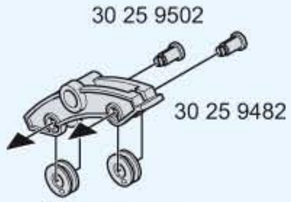

Serviceadressen finden Sie in allen Playmobil-Prospekten

Addresses of Customer Service Departments are shown in all Playmobil catalogues

L'adresse du service consommateurs est indiquée dans tous les catalogues Playmobil

Troverete gli indirizzi dei centri di assistenza in tutti i cataloghi Playmobil

In alle PLAYMOBIL catalogi vindt u het adres van onze klantendienst.

Las Direcciones de los Departamentos de Servicio al Consumidor se encuentran en todos los catálogos Playmobil

Η διεύθυνση του Γραφείου Εξυπηρέτησης Καταναλωτών PLAYMOBIL βρίσκεται σε όλους τους καταλόγους PLAYMOBIL.

pronounce: plāy-mō-bēēl

© 2012 geobra Brandstätter GmbH & Co.KG
Brandstätterstr. 2-10
90513 Zirndorf, Germany.
No. 30 82 3913 02.14

100%

www.playmobil.com