playmobil

5265

Wichtige Unterlagen, bitte sorgfältig aufbewahren !
Important: Please keep these instructions for future reference !
Documents importants, à conserver soigneusement !
Belangrijke documenten, bewaar deze zorgvuldig !

WARNING:
CHOKING HAZARD
Contains a small ball and small parts.
Not for children under 3 years.

"Ne concerne que les USA"

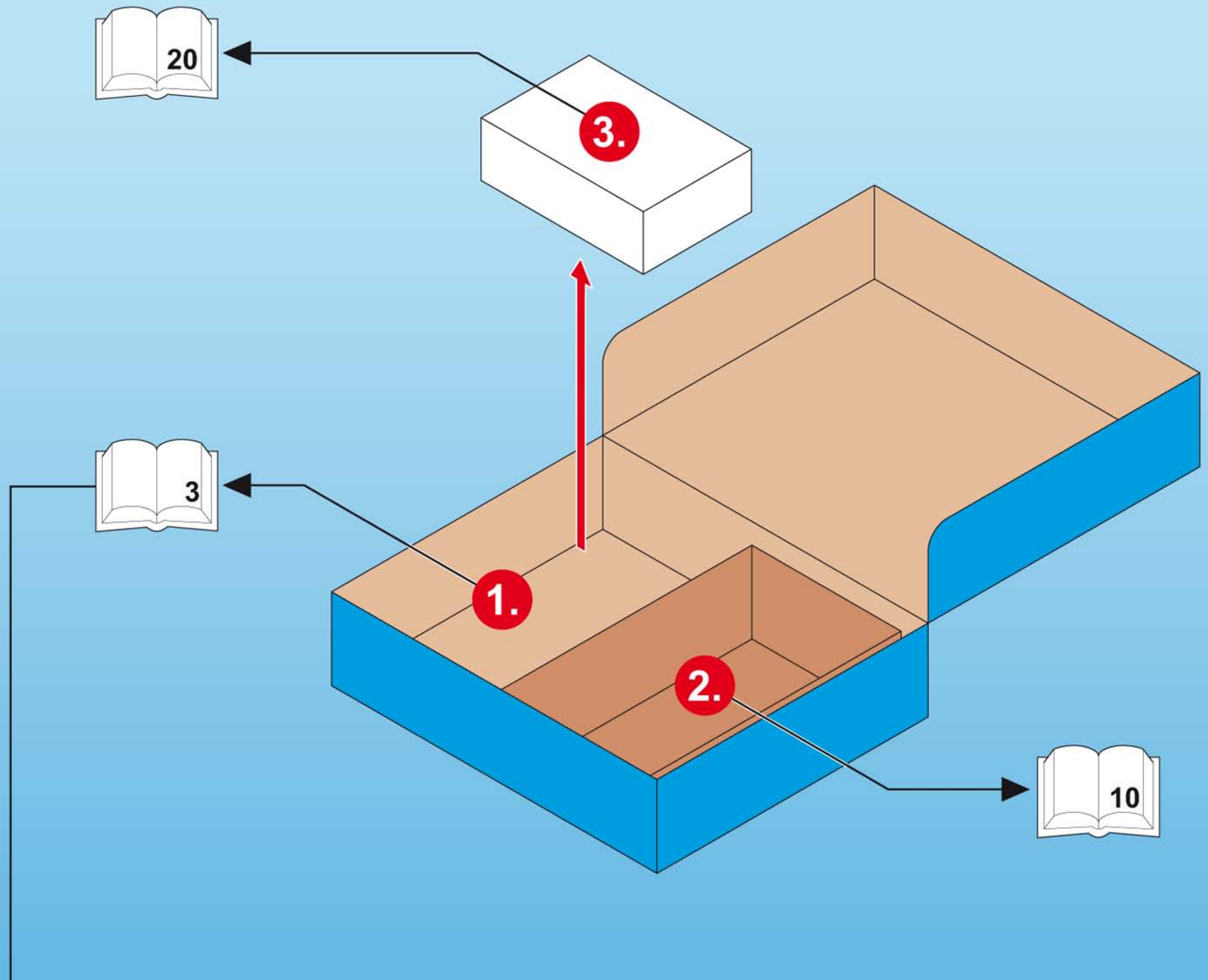
20
3.
3
1.
2.
10

1.1

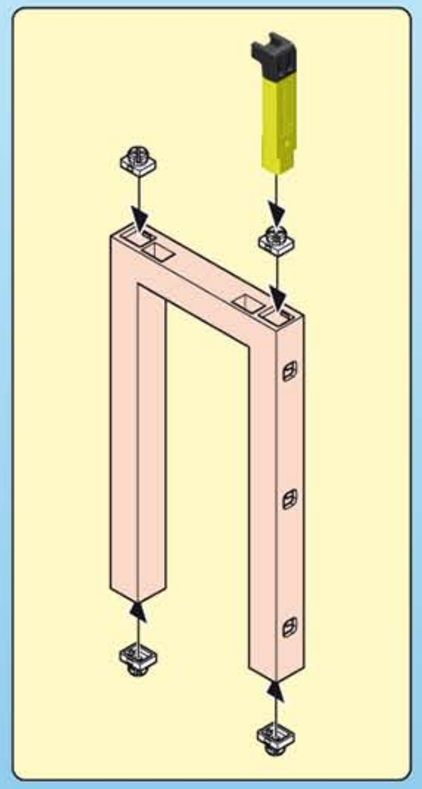

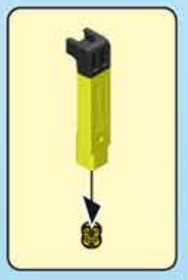

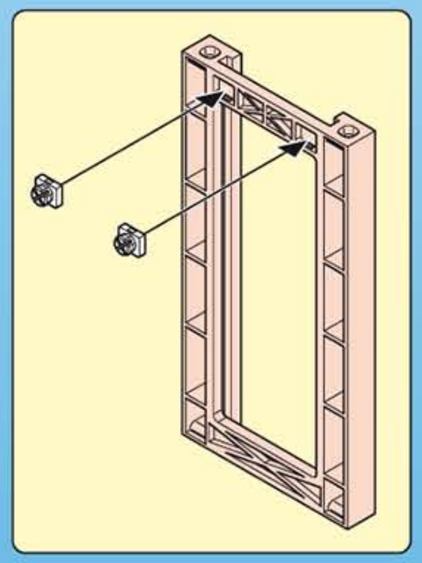

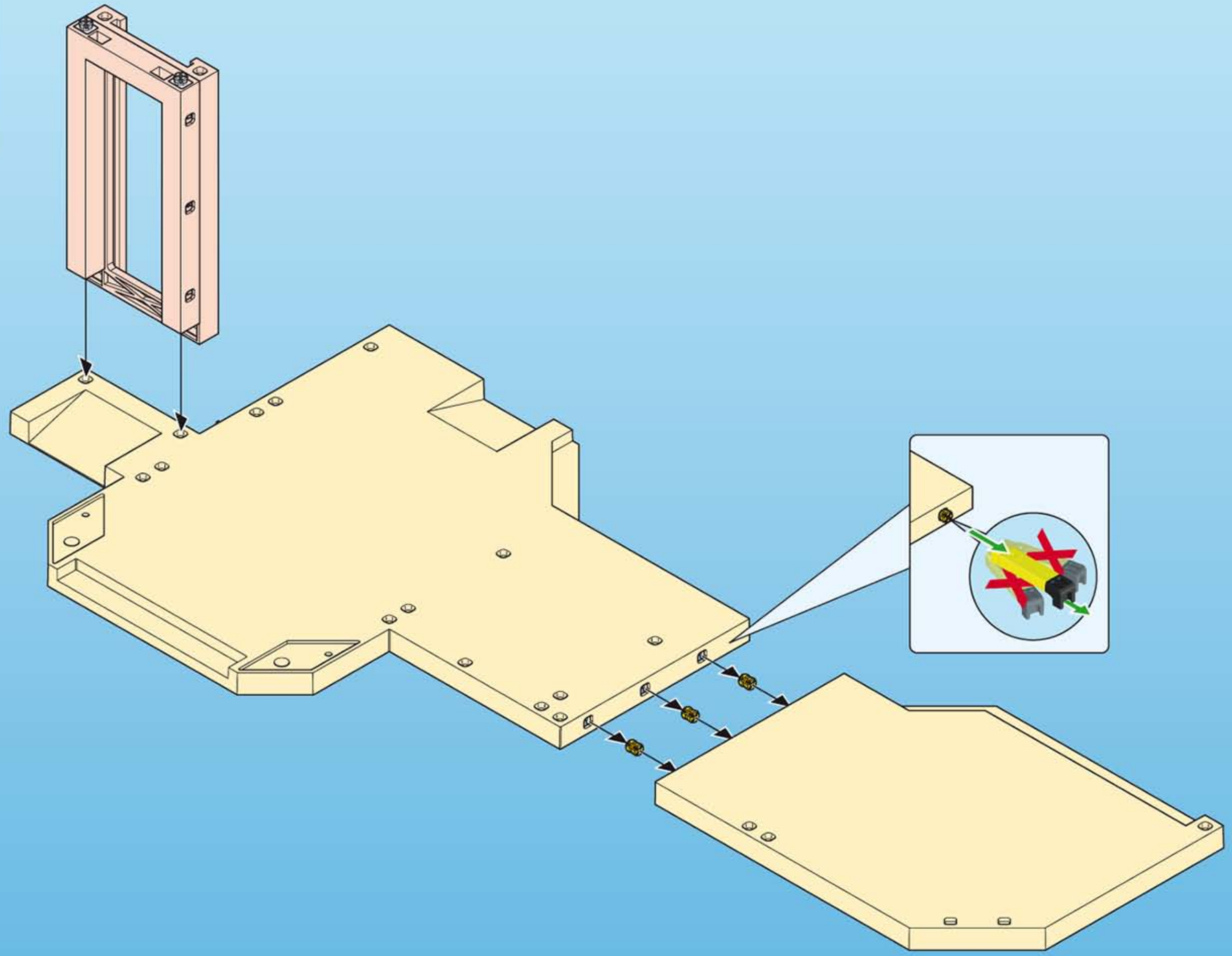

1.2

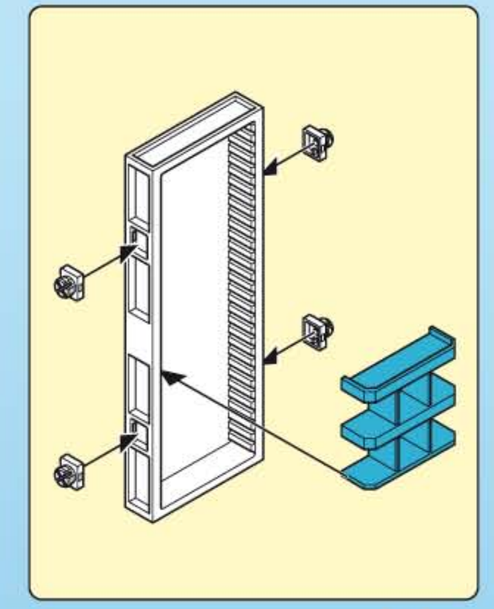

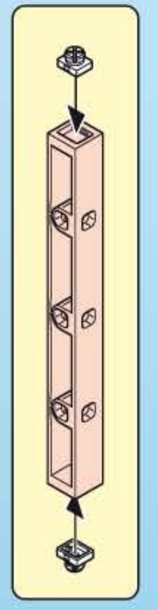

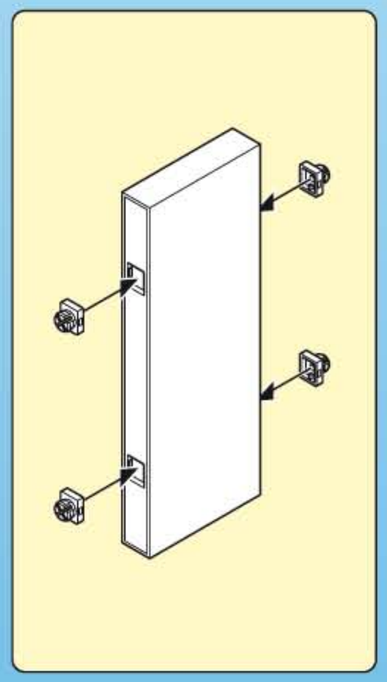

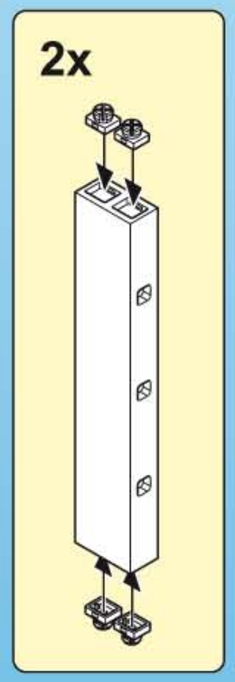

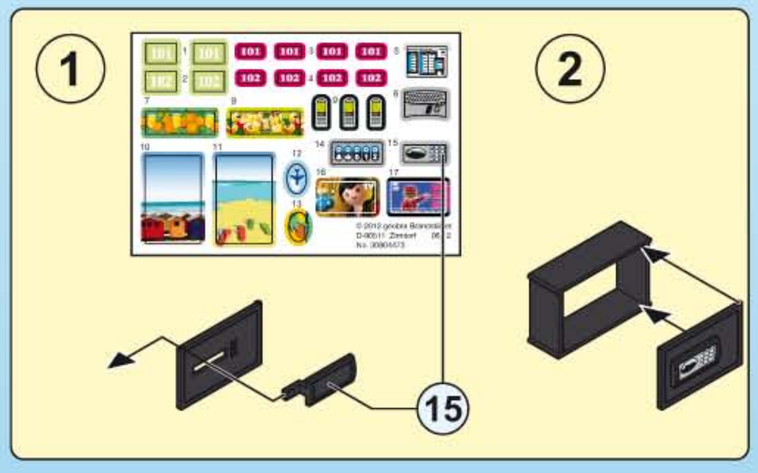

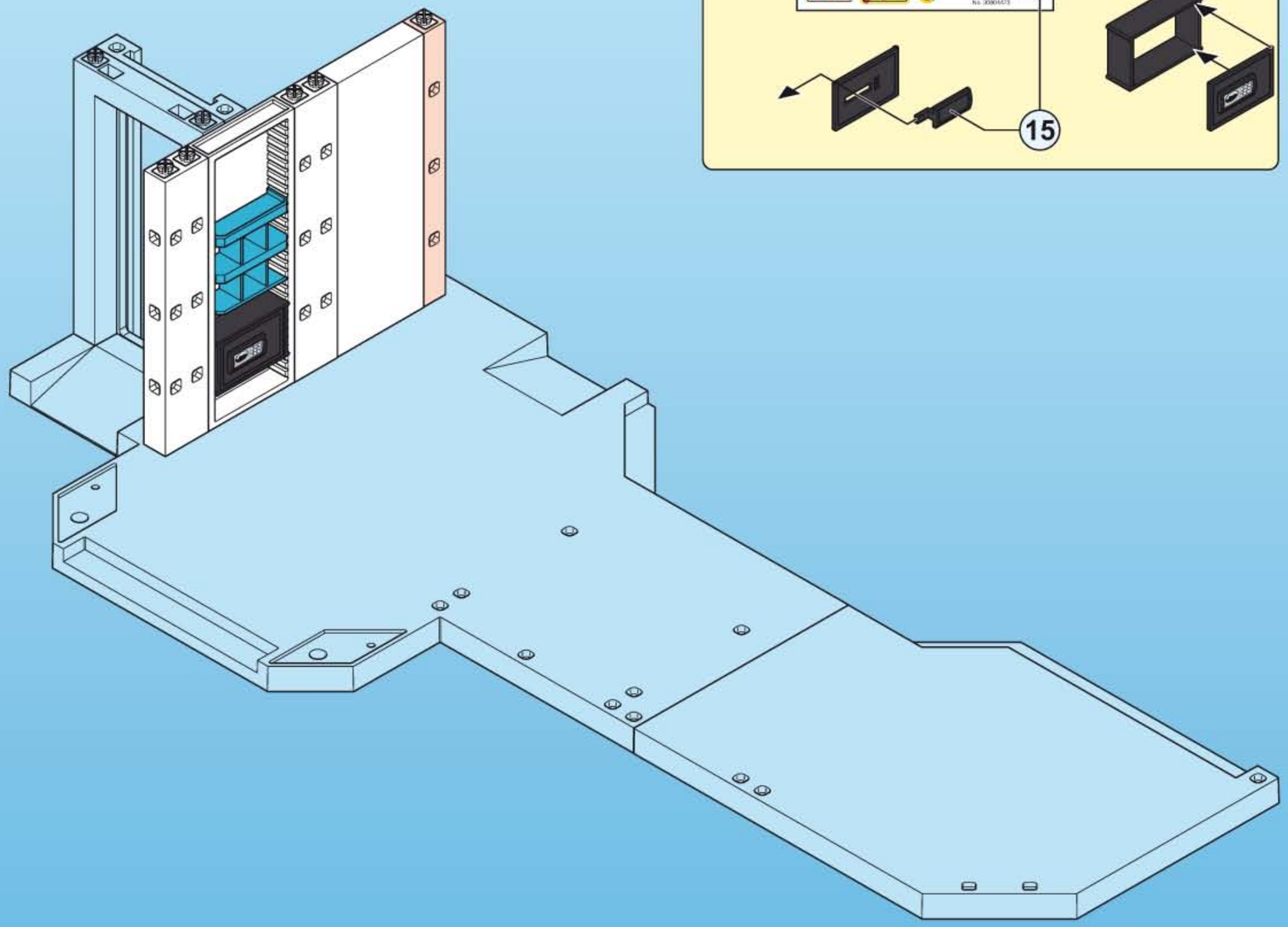

1.3

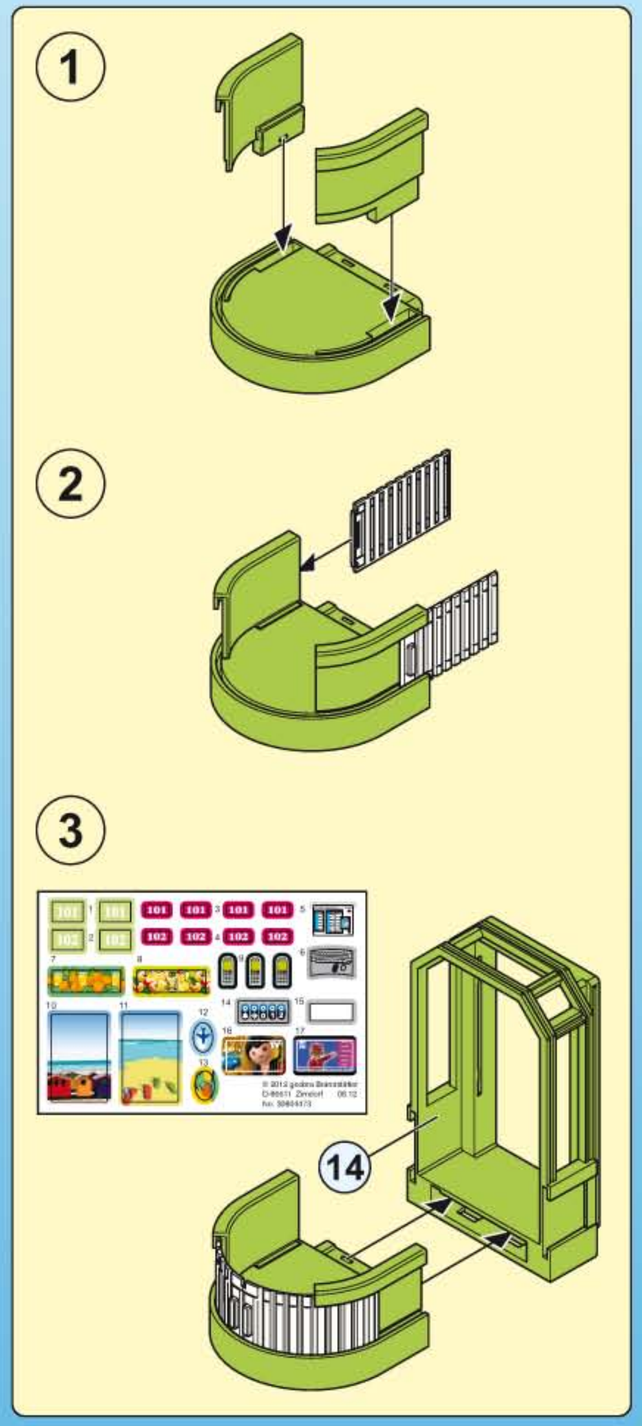

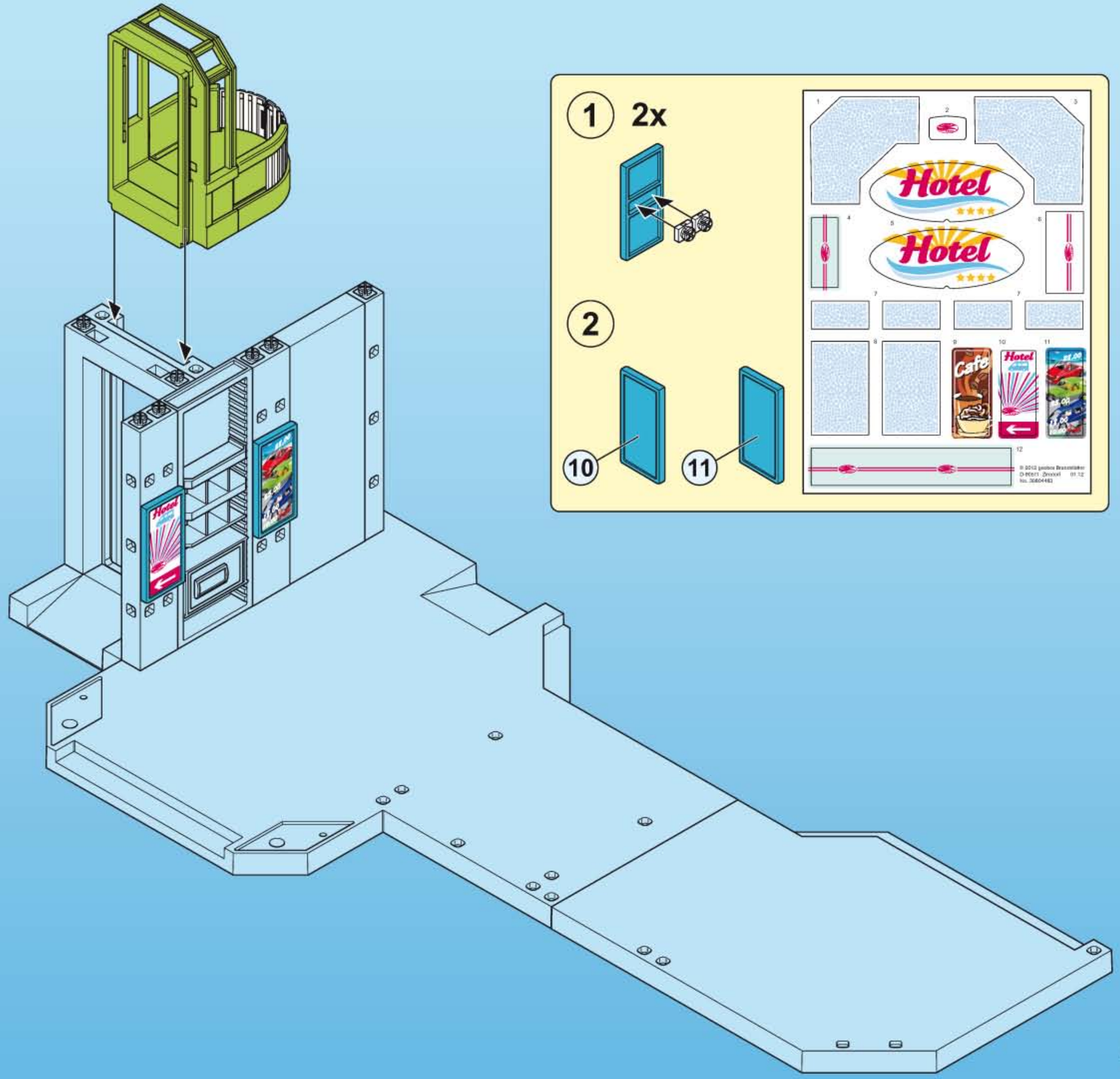

1.4

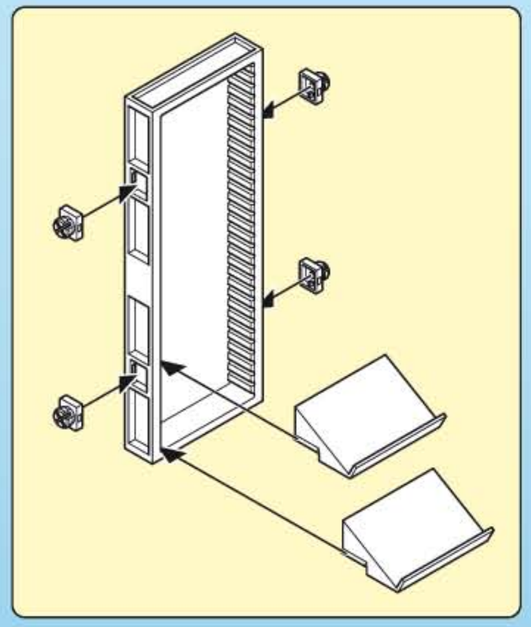

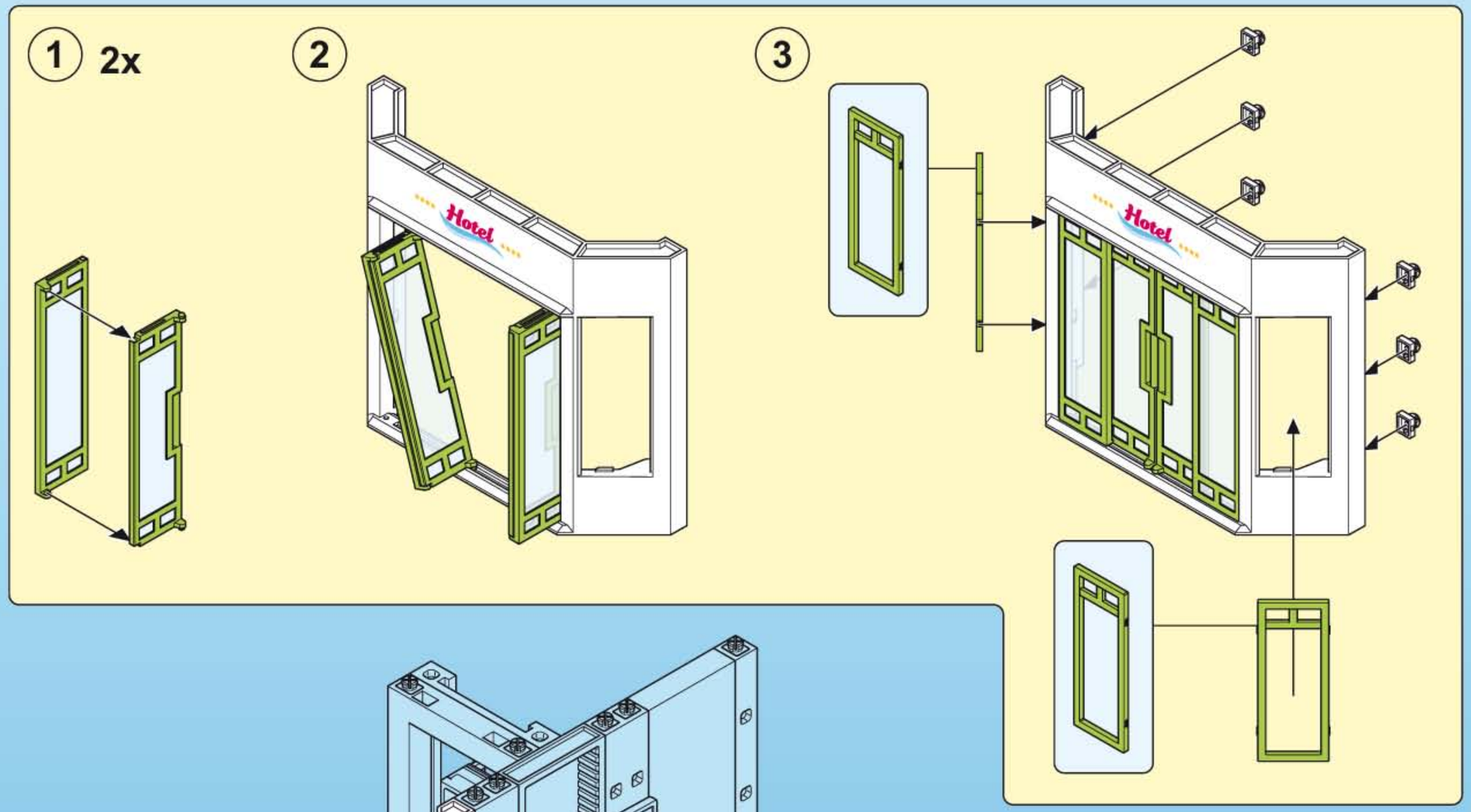

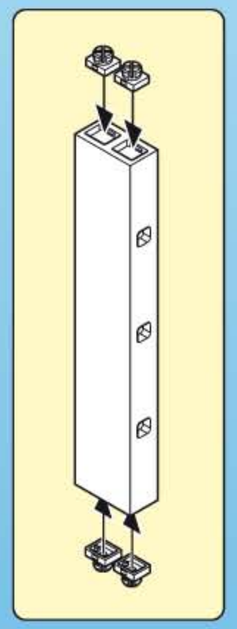

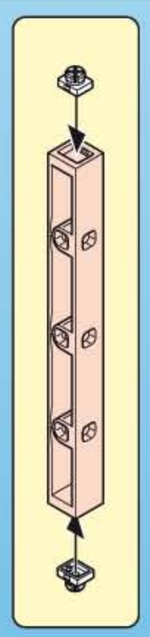

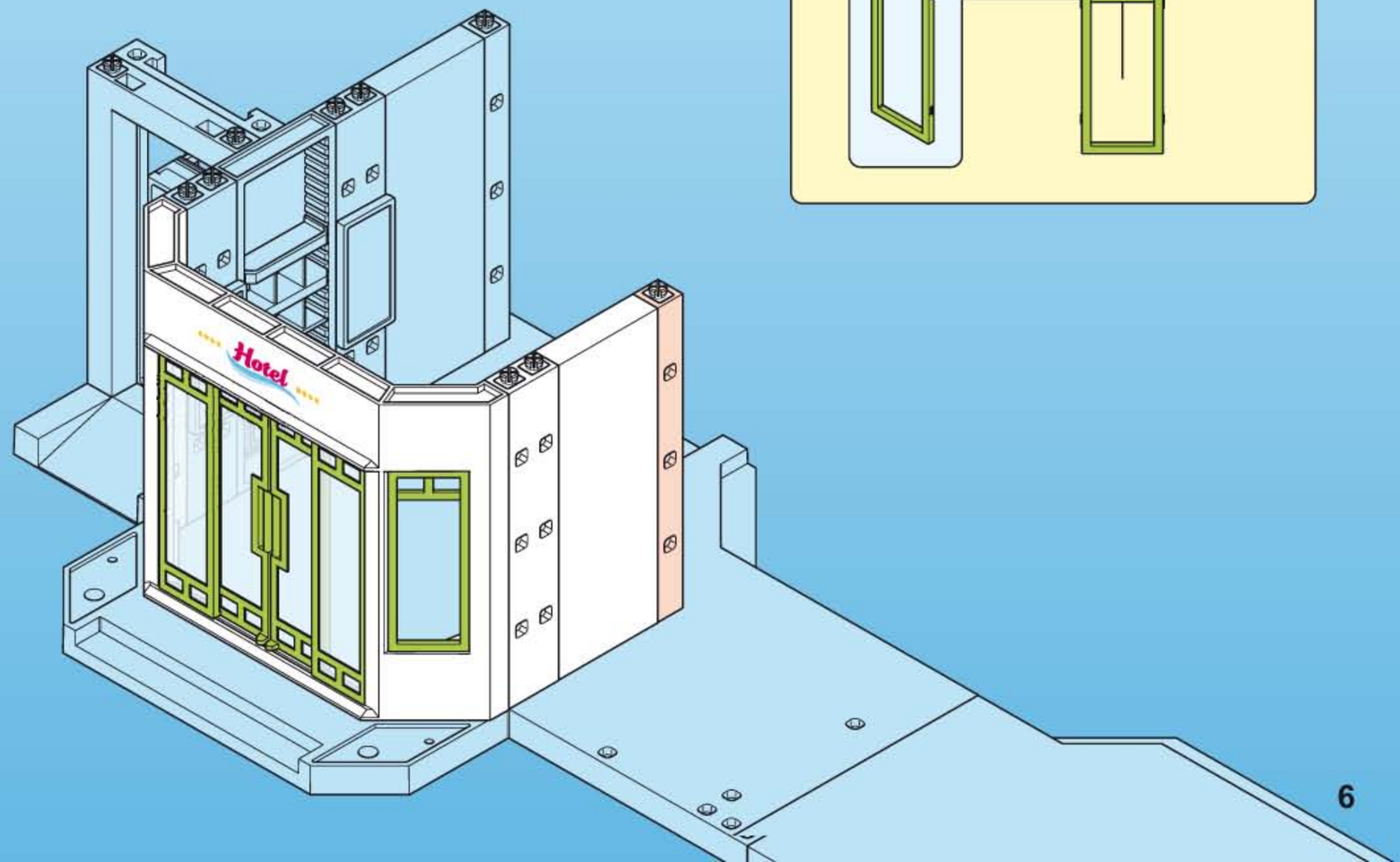

1.5

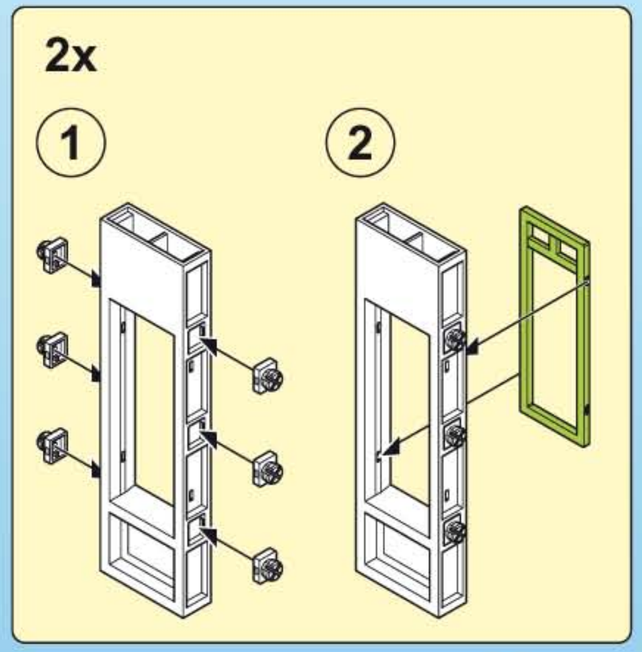

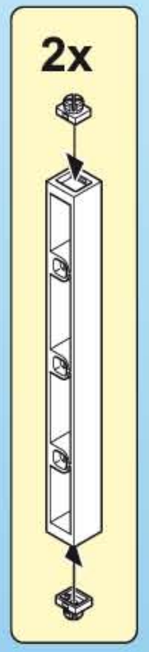

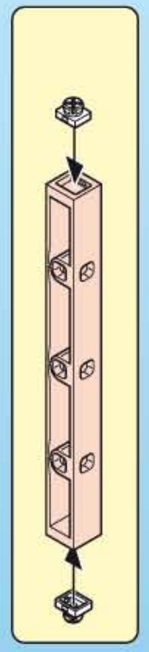

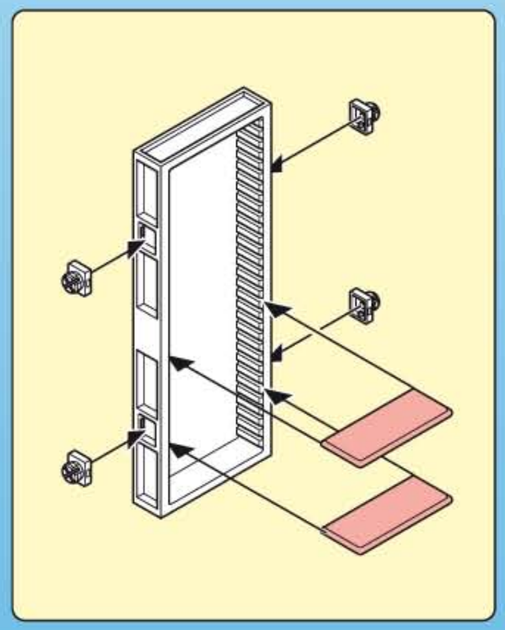

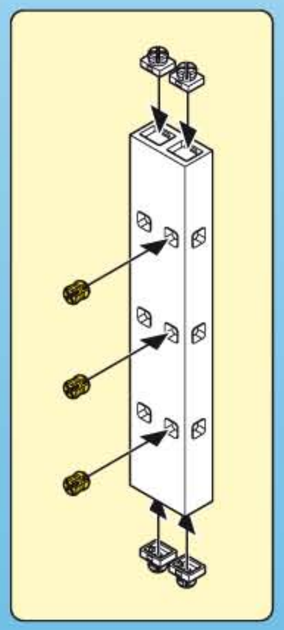

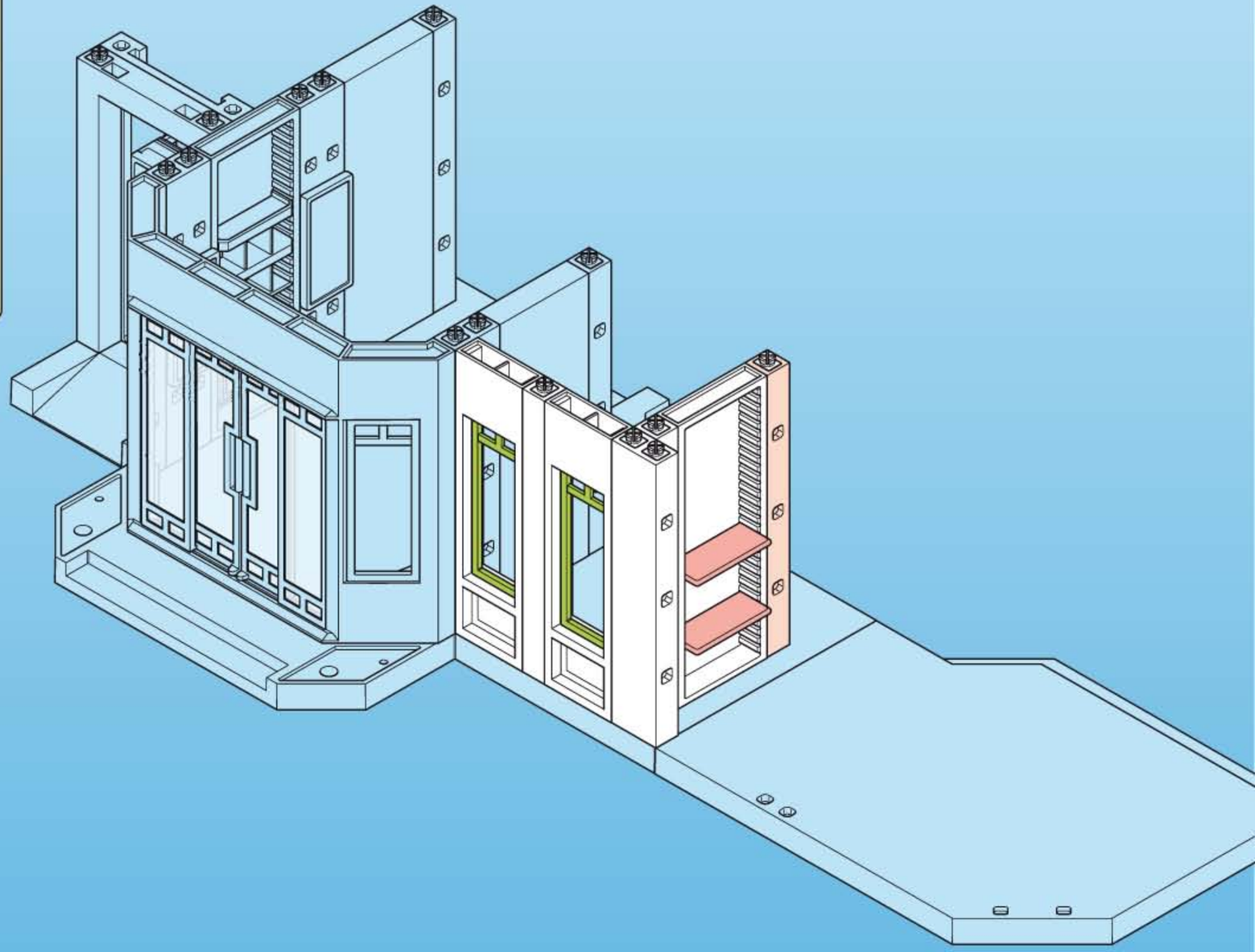

1.6

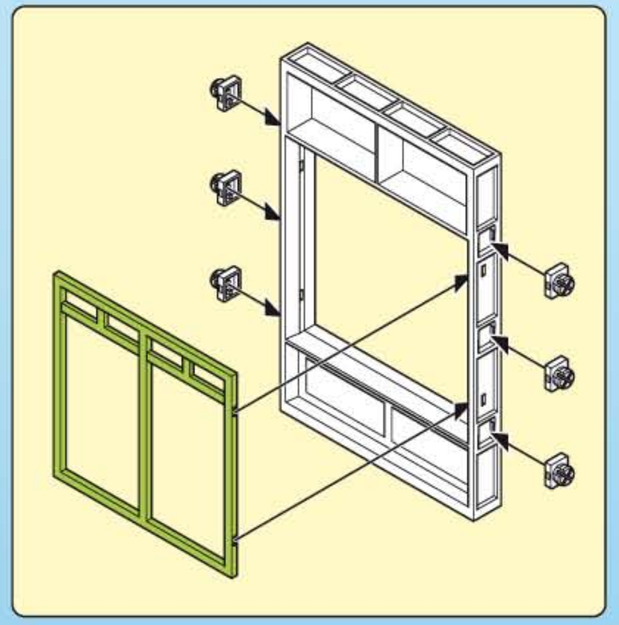

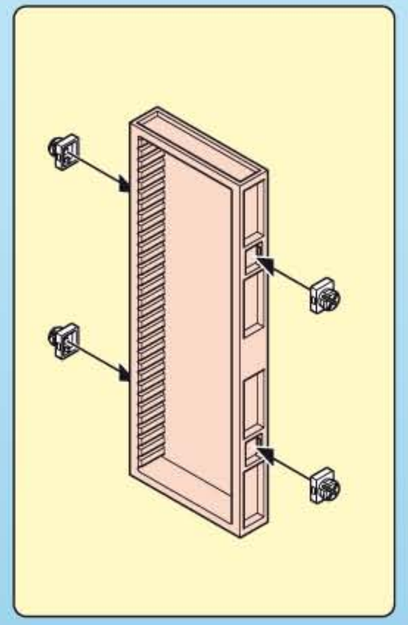

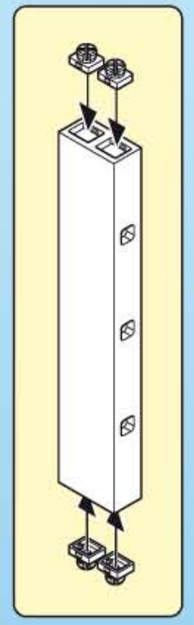

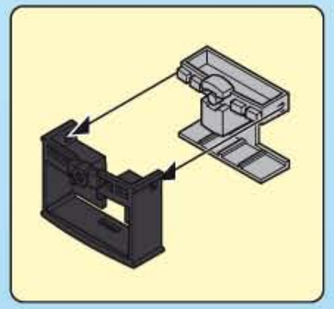

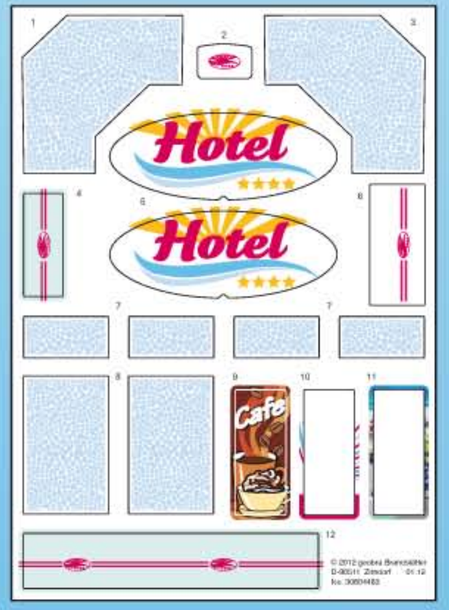

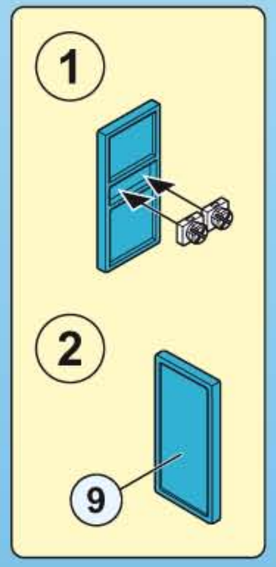

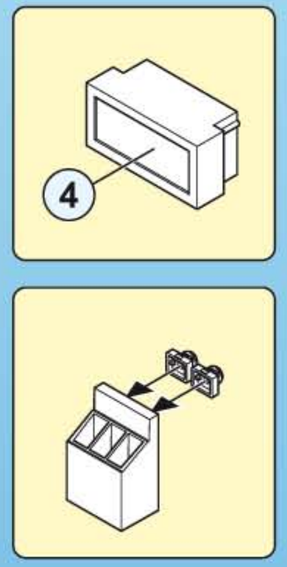

1.7

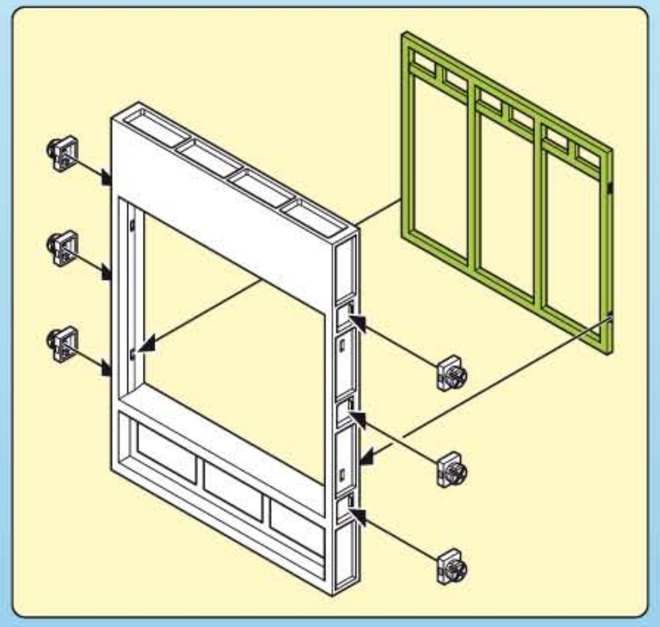

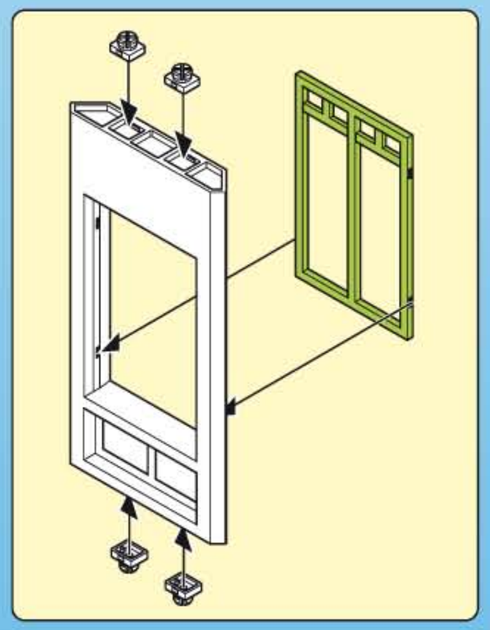

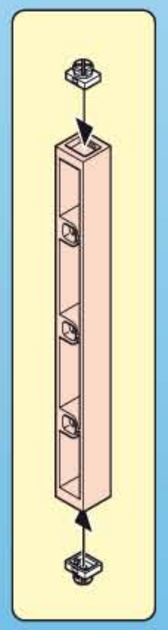

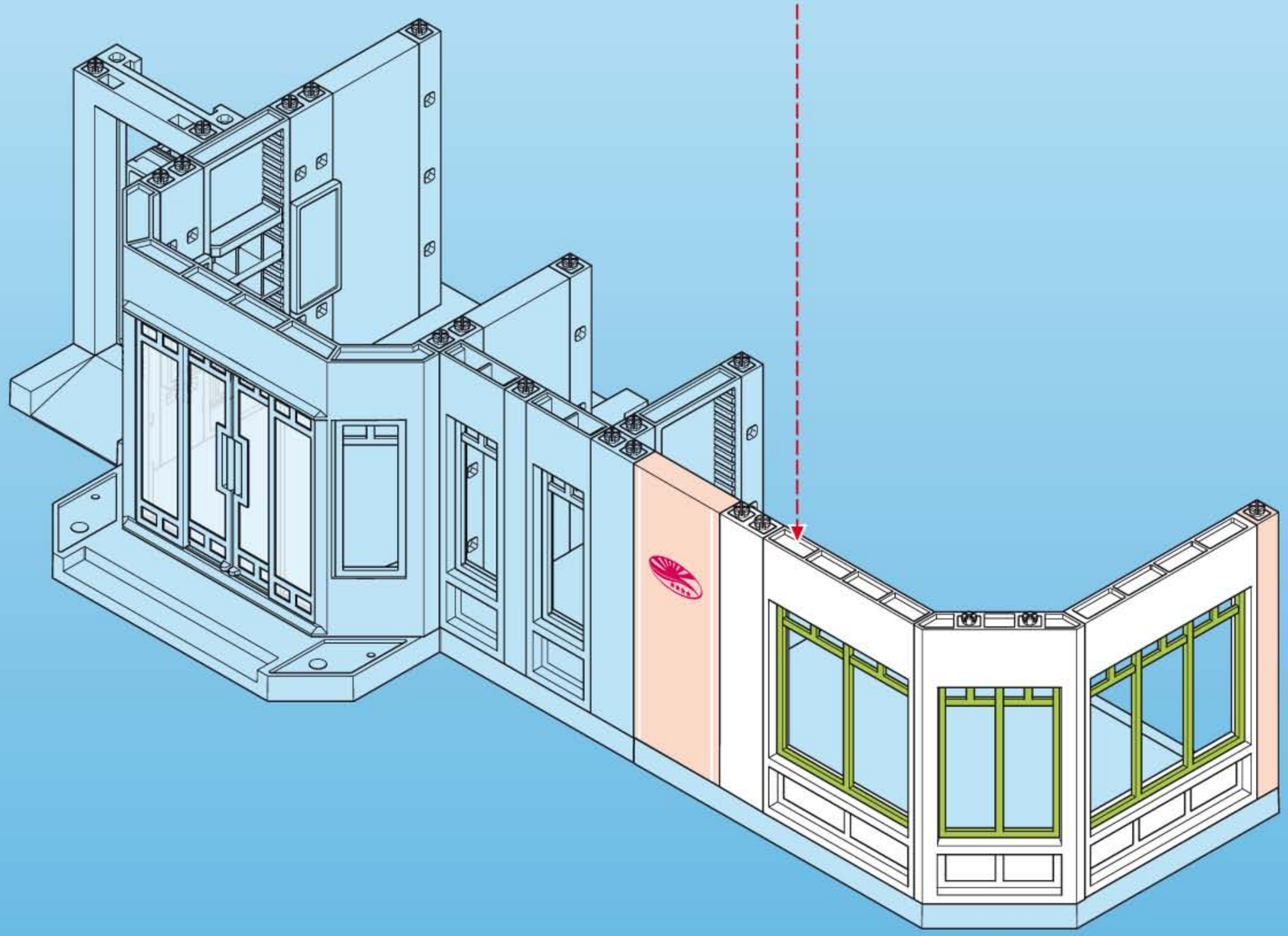

2.1

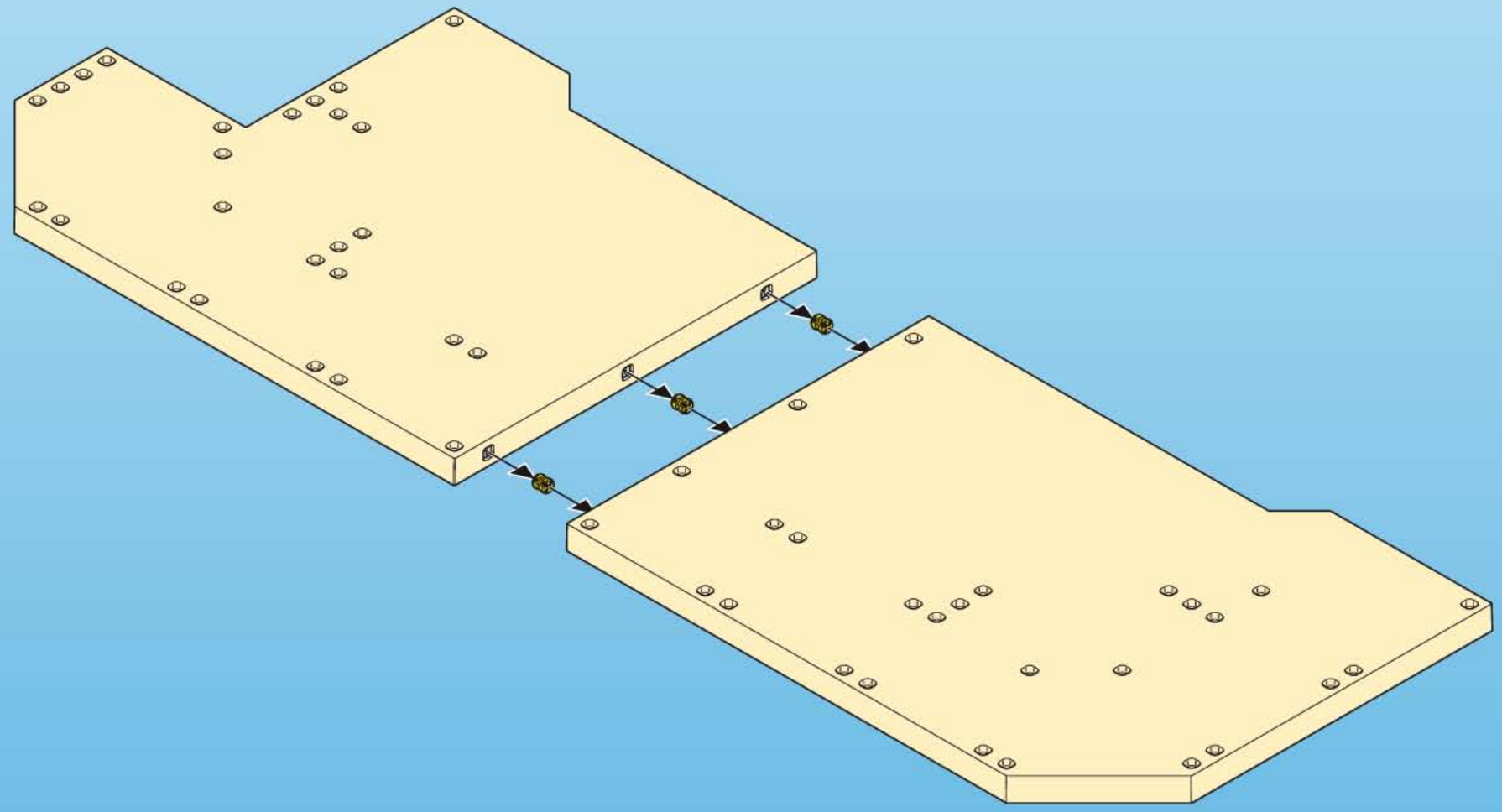

2.2

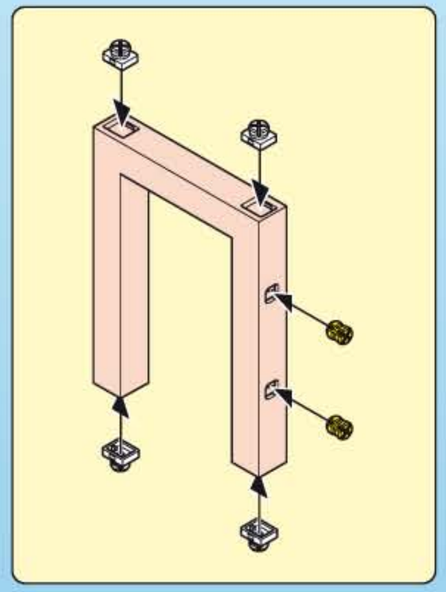

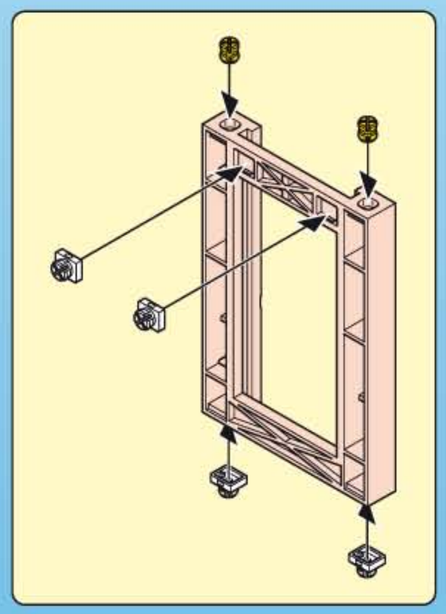

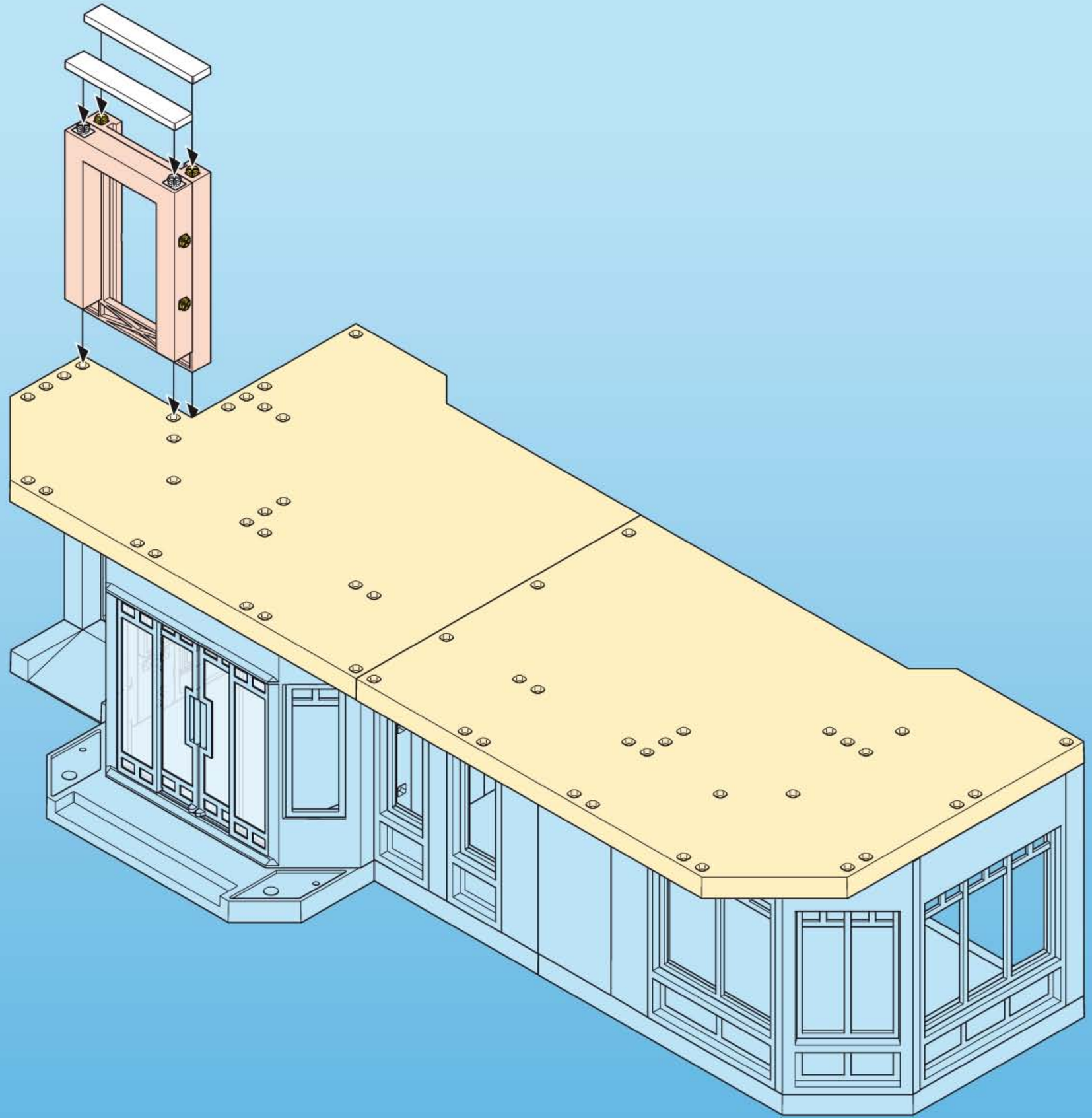

2.3

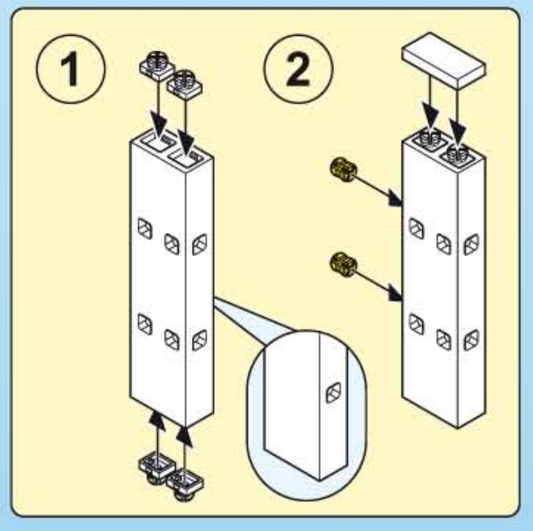

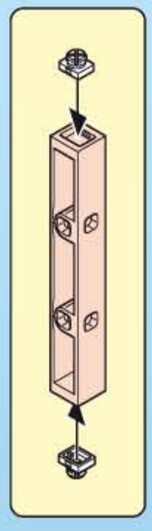

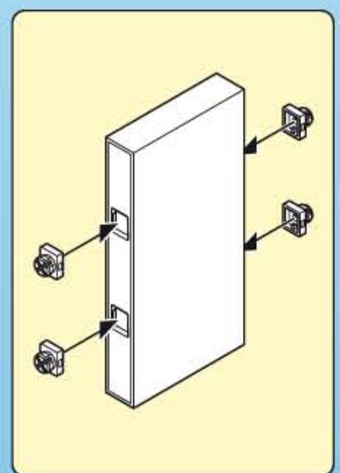

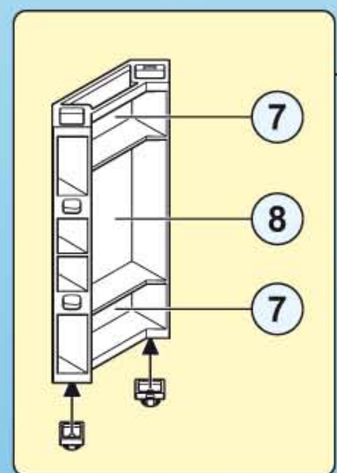

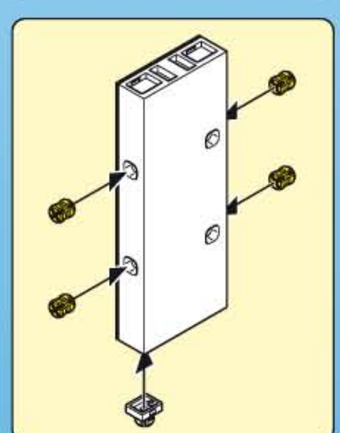

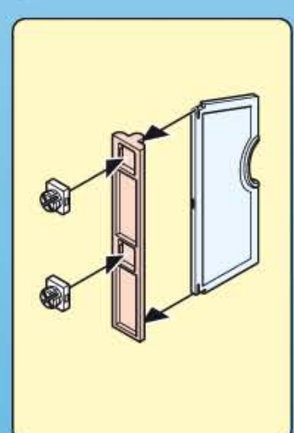

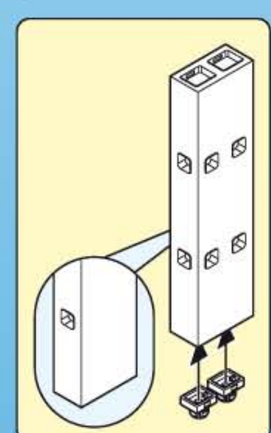

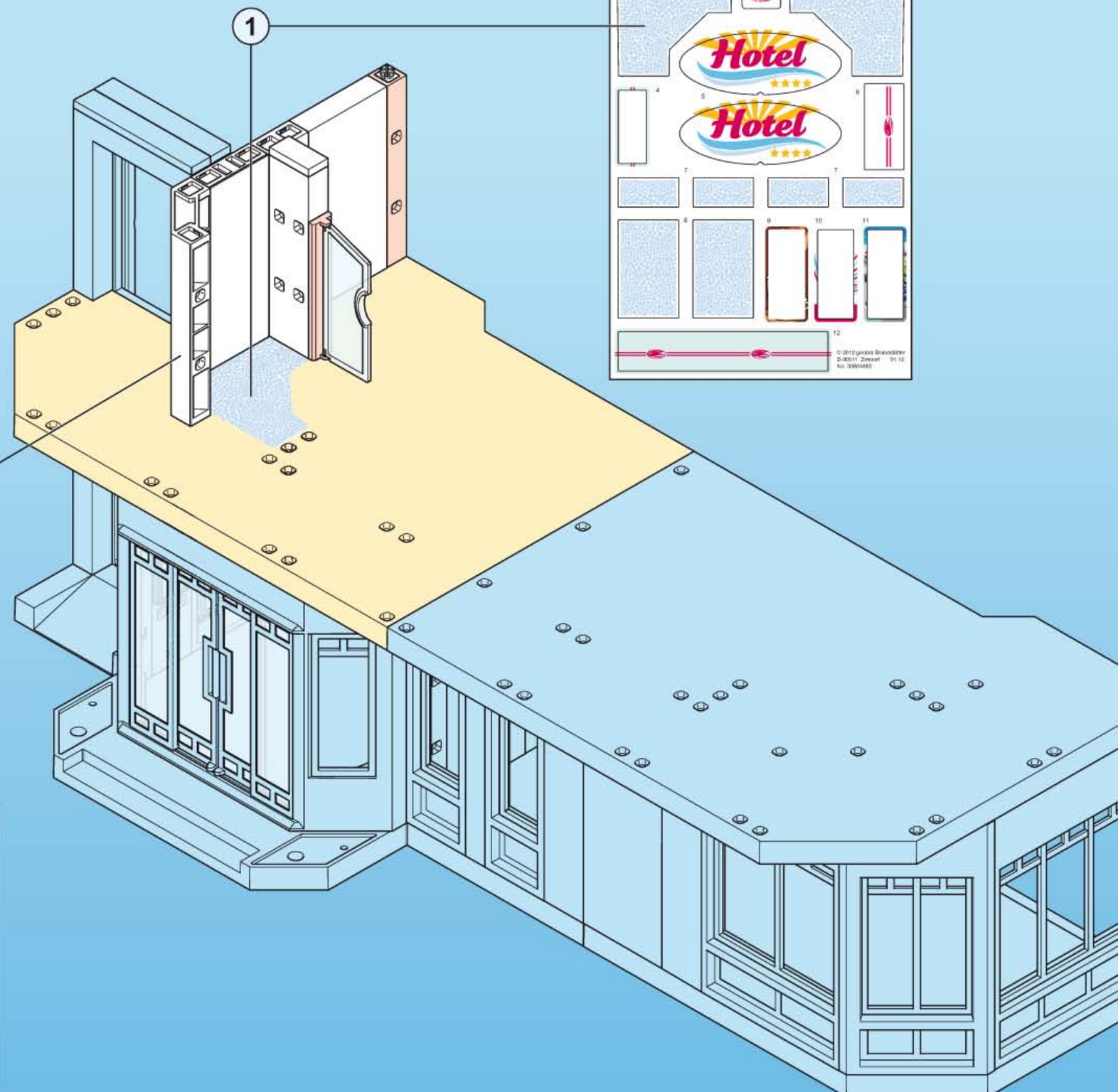

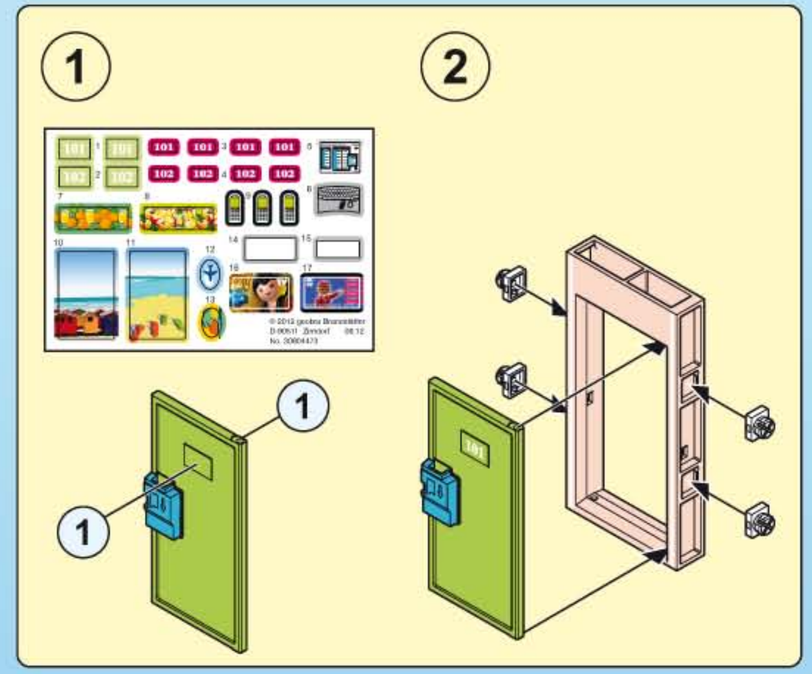

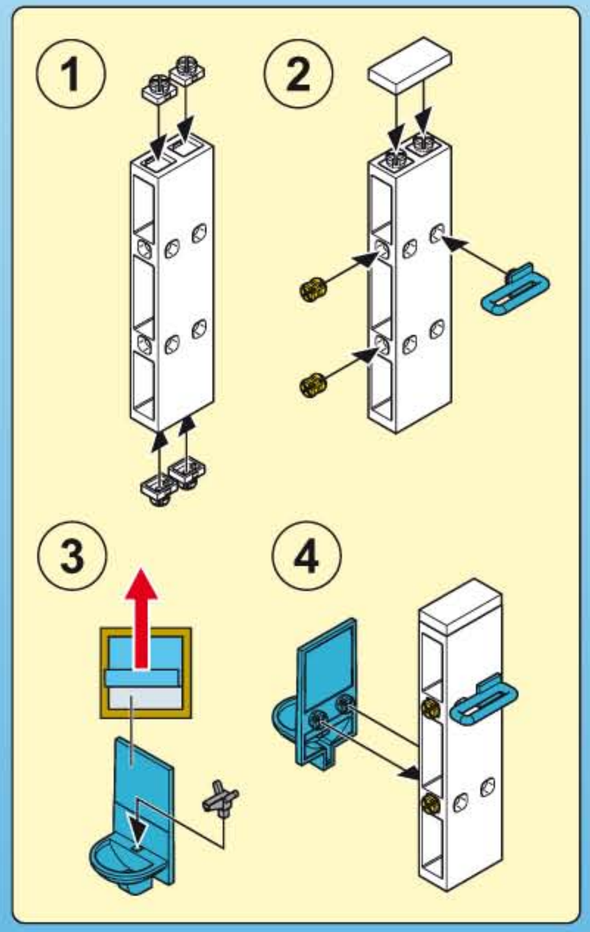

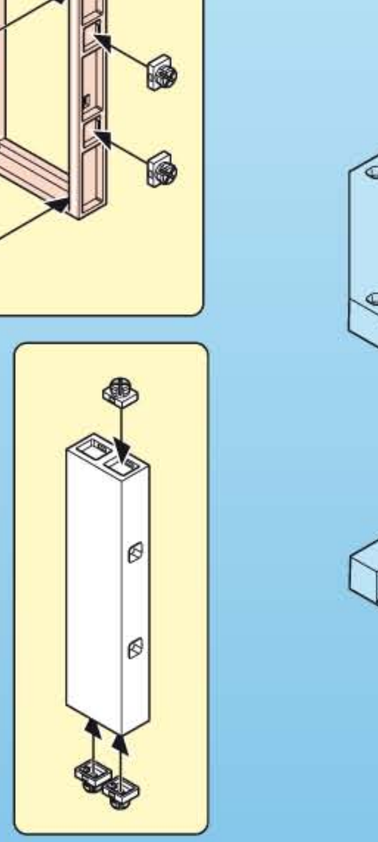

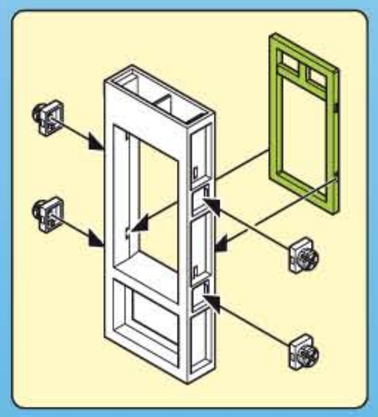

2.4

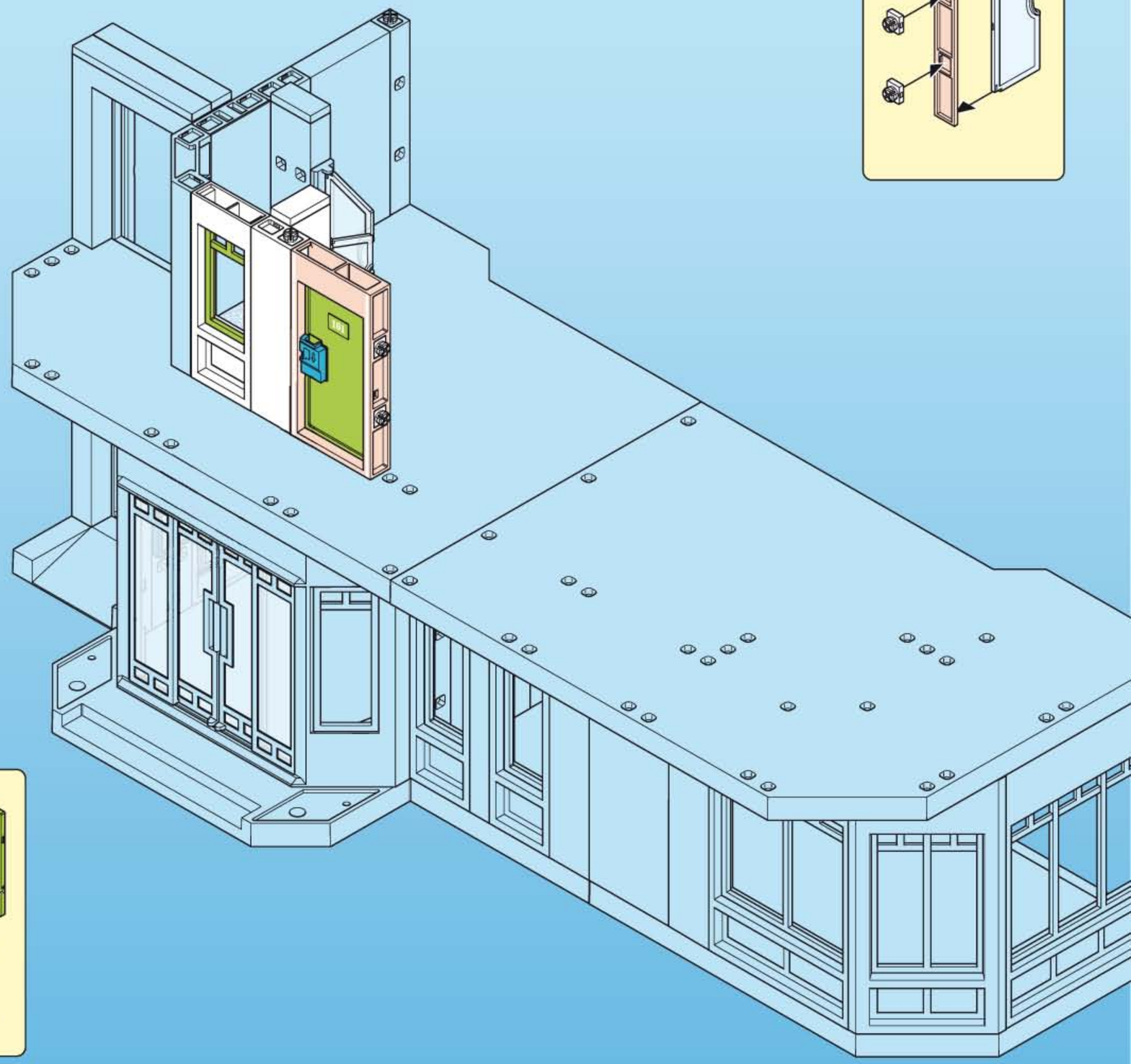

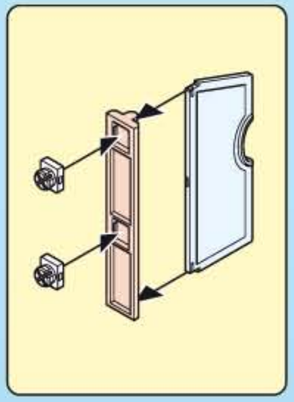

2.5

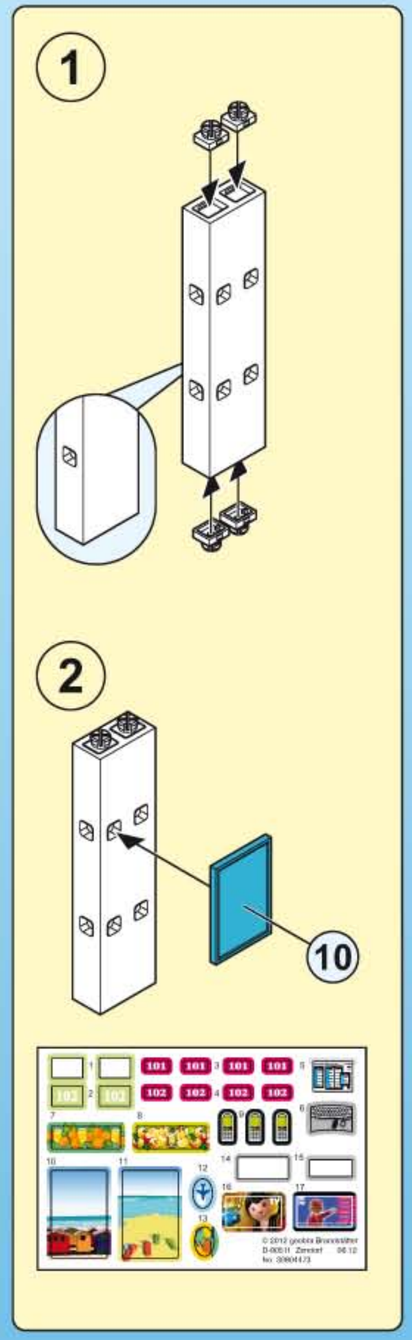

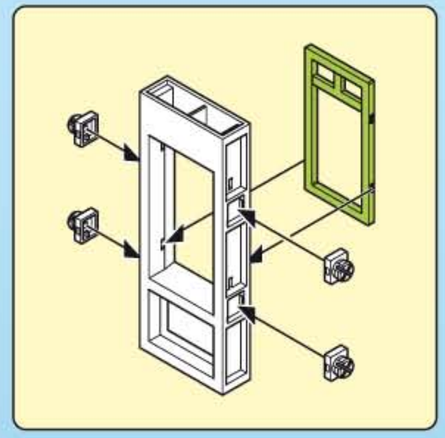

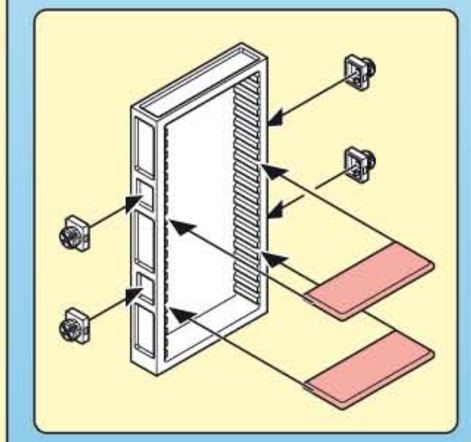

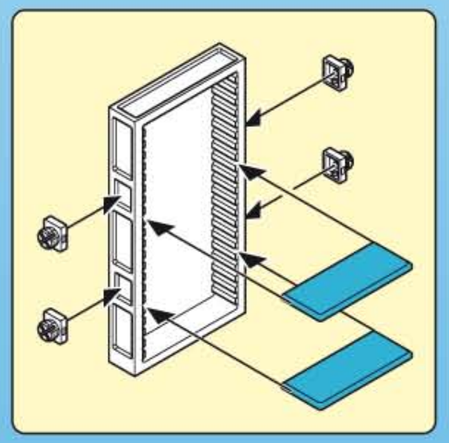

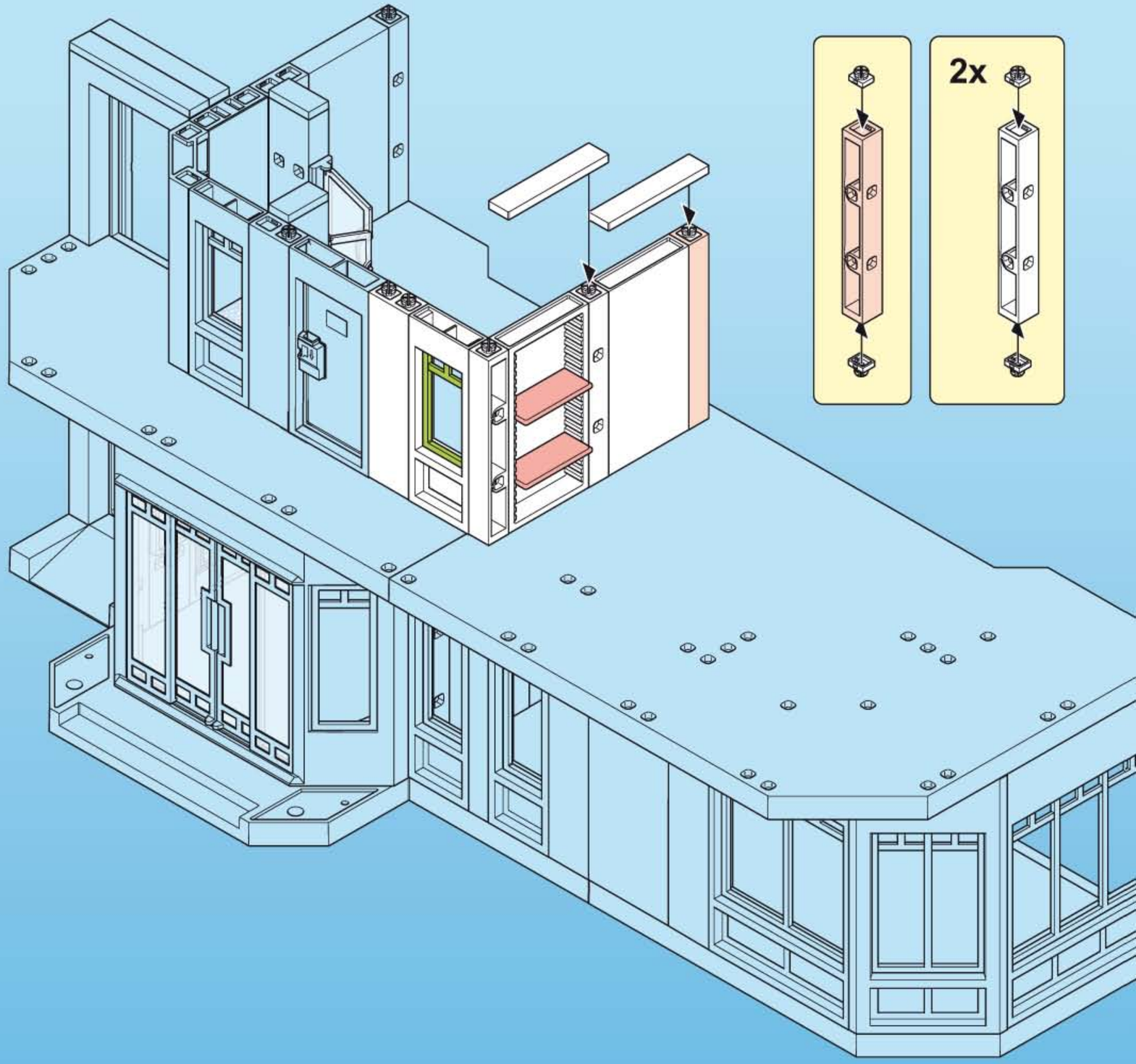

2.6

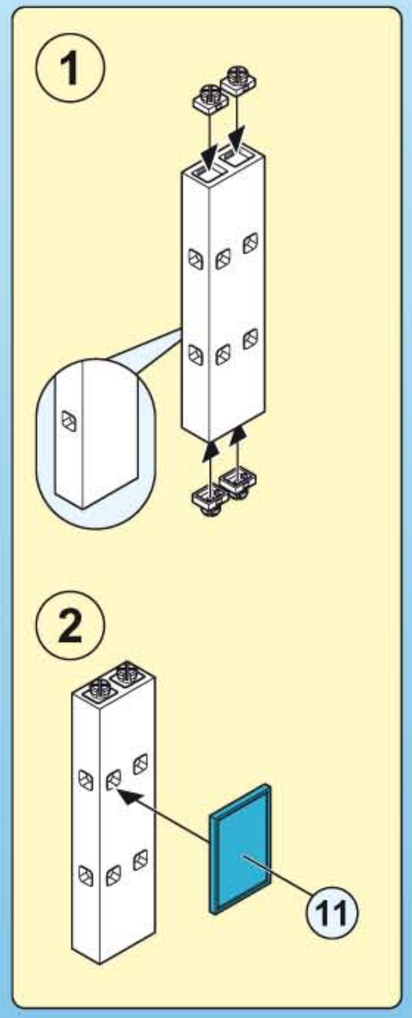

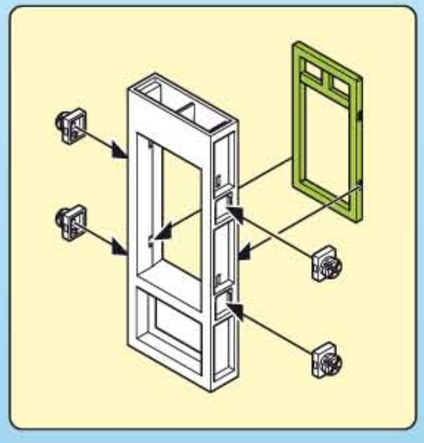

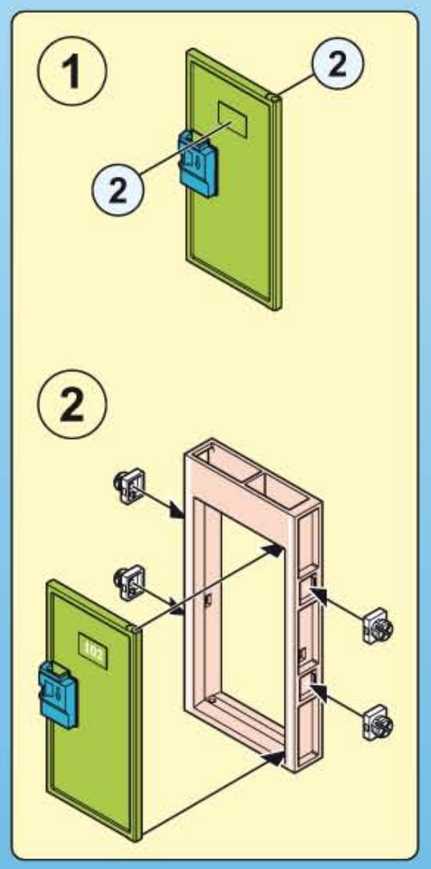

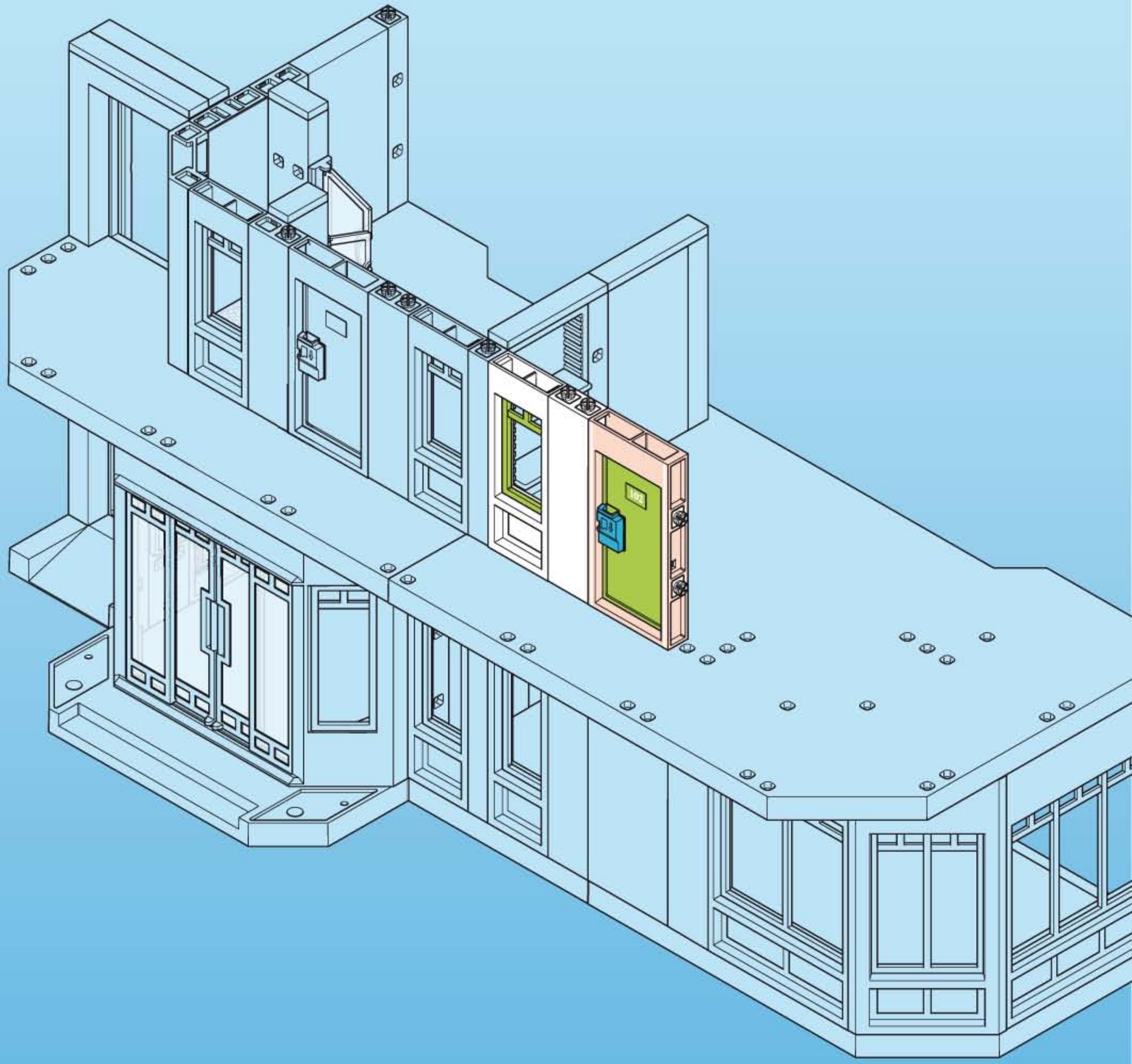

2.7

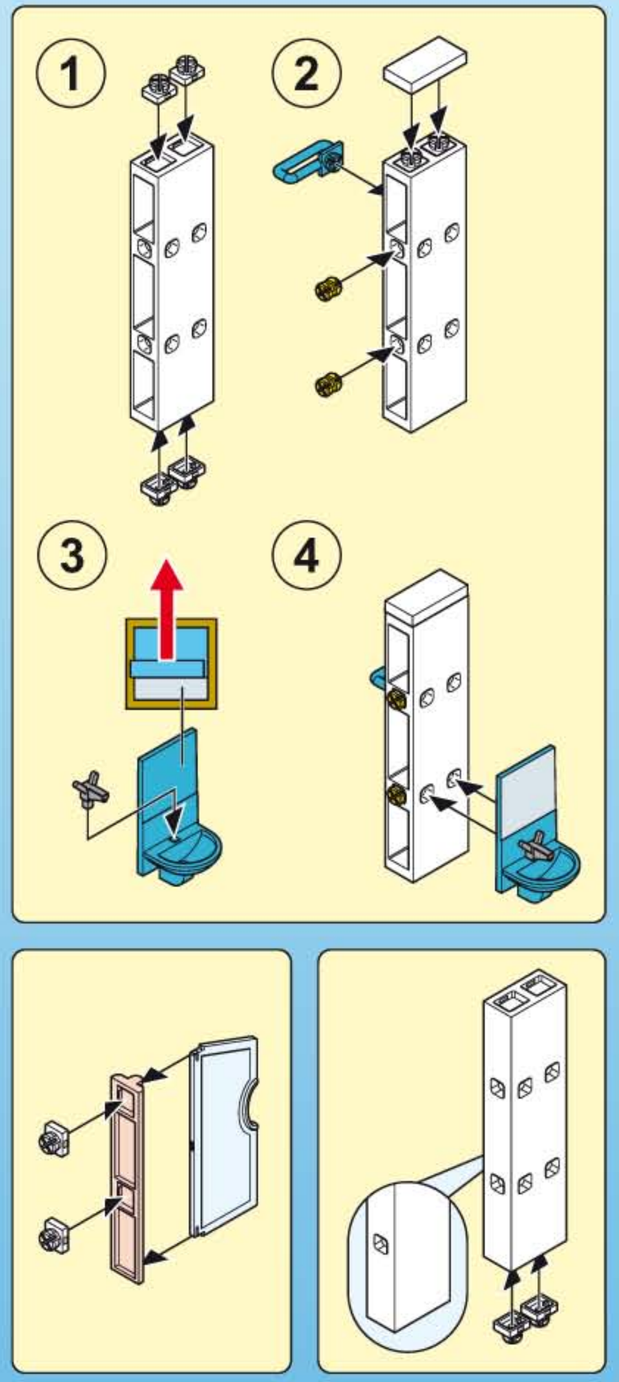

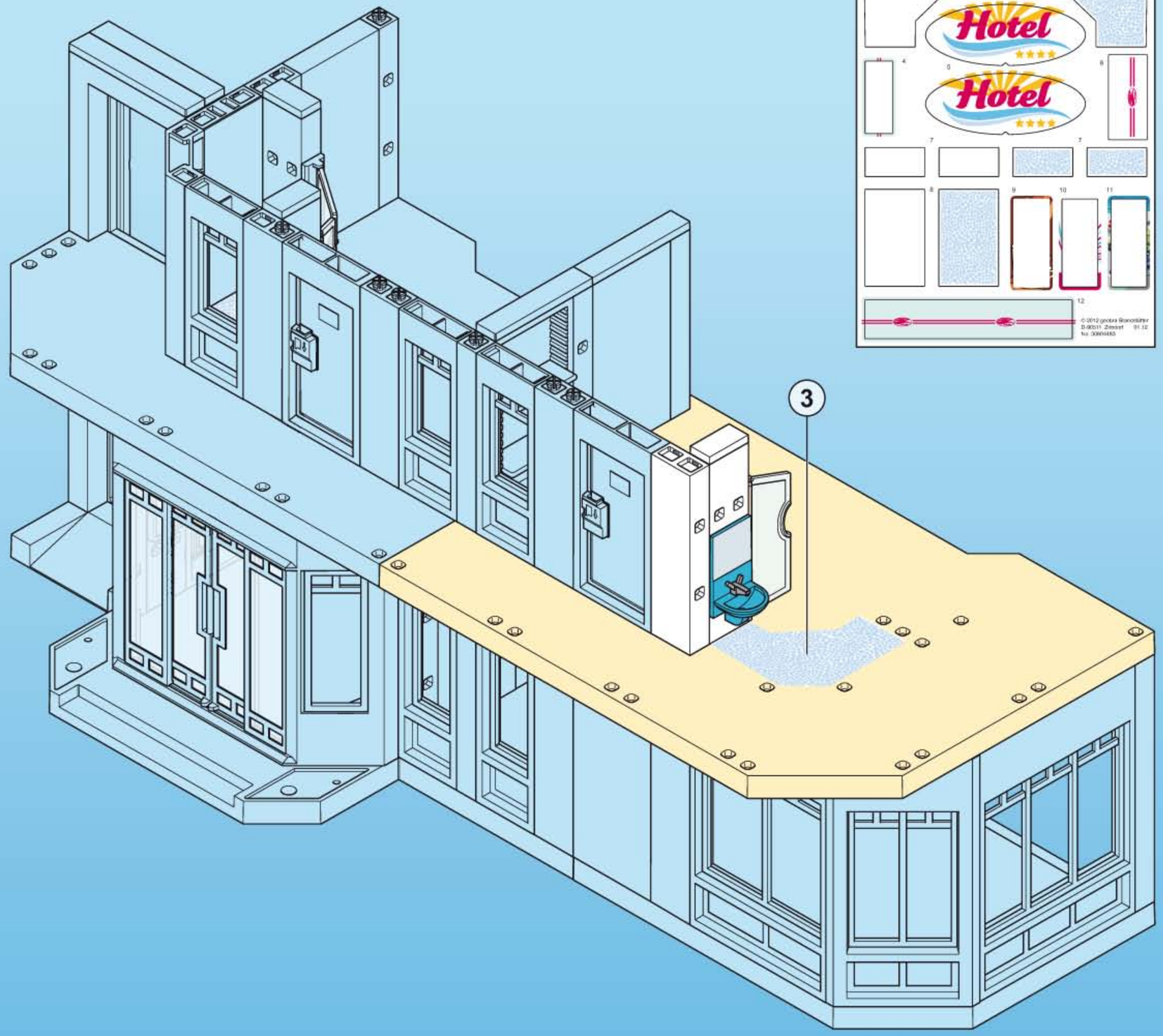

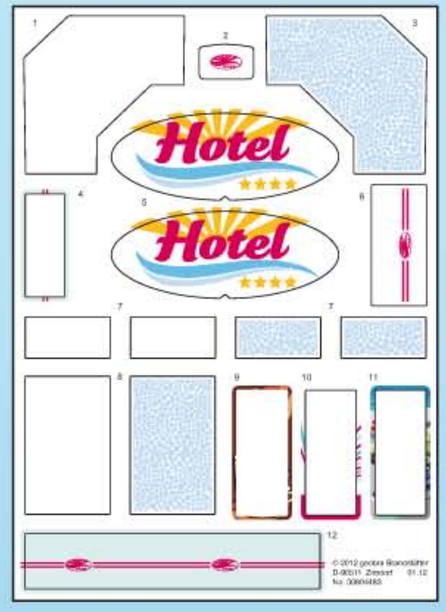

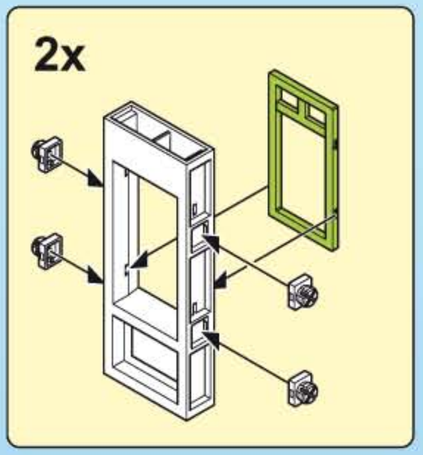
2x

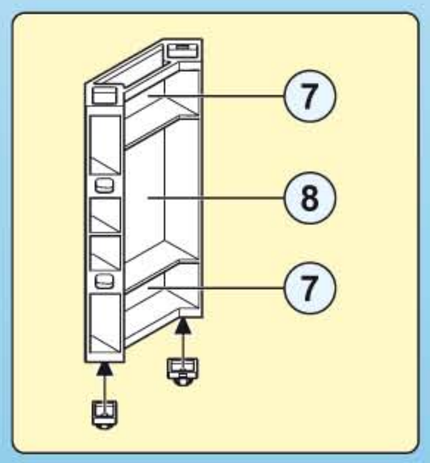
7
8
7

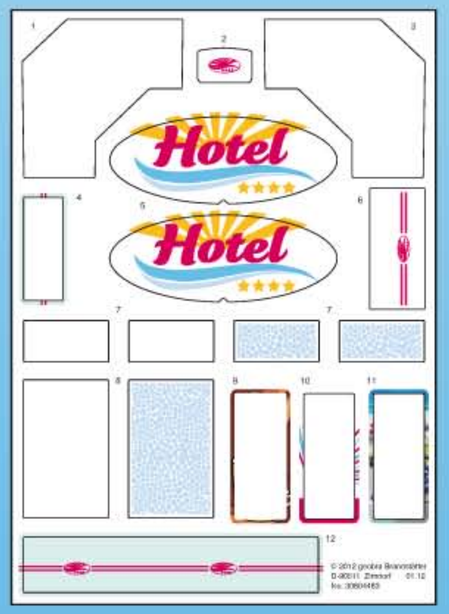
Hotel
Hotel

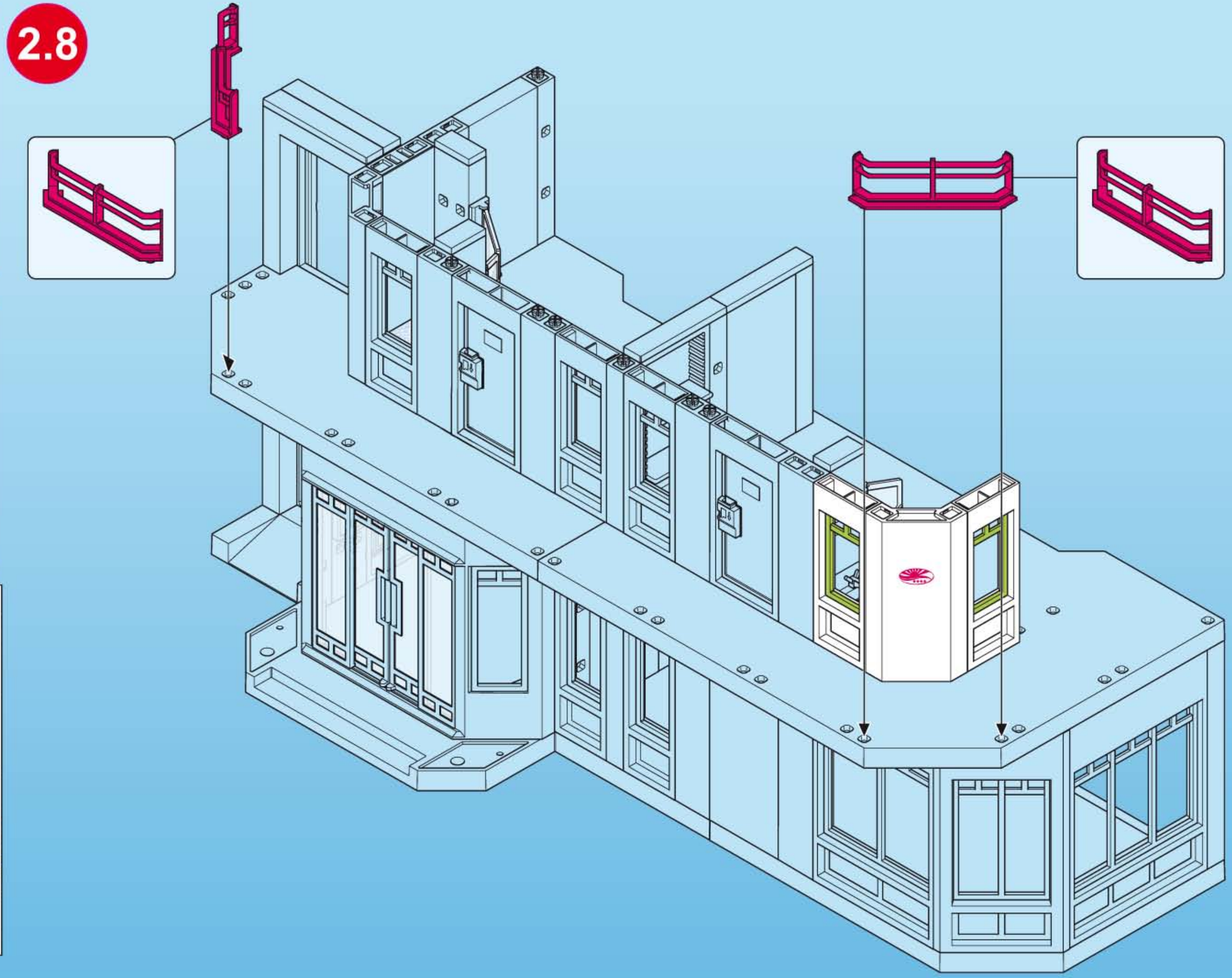
2.8

2.9

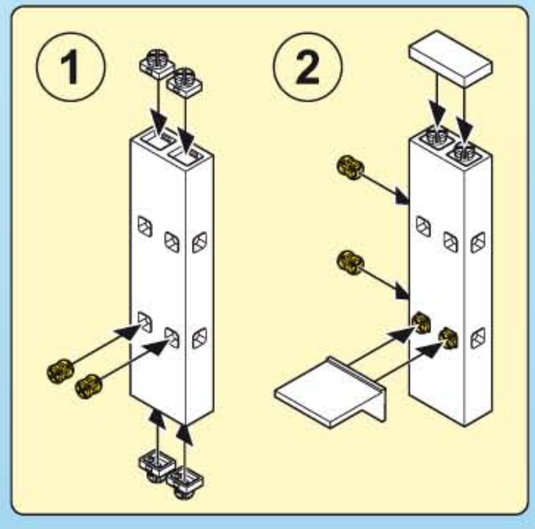

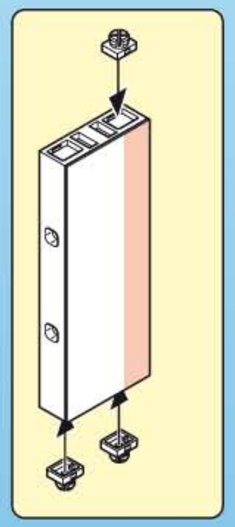

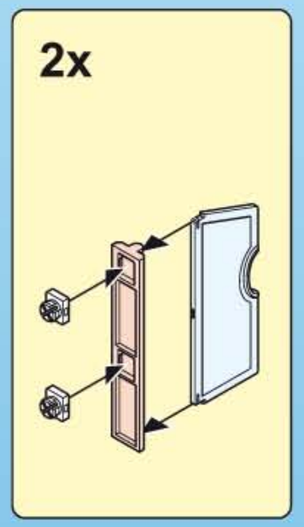

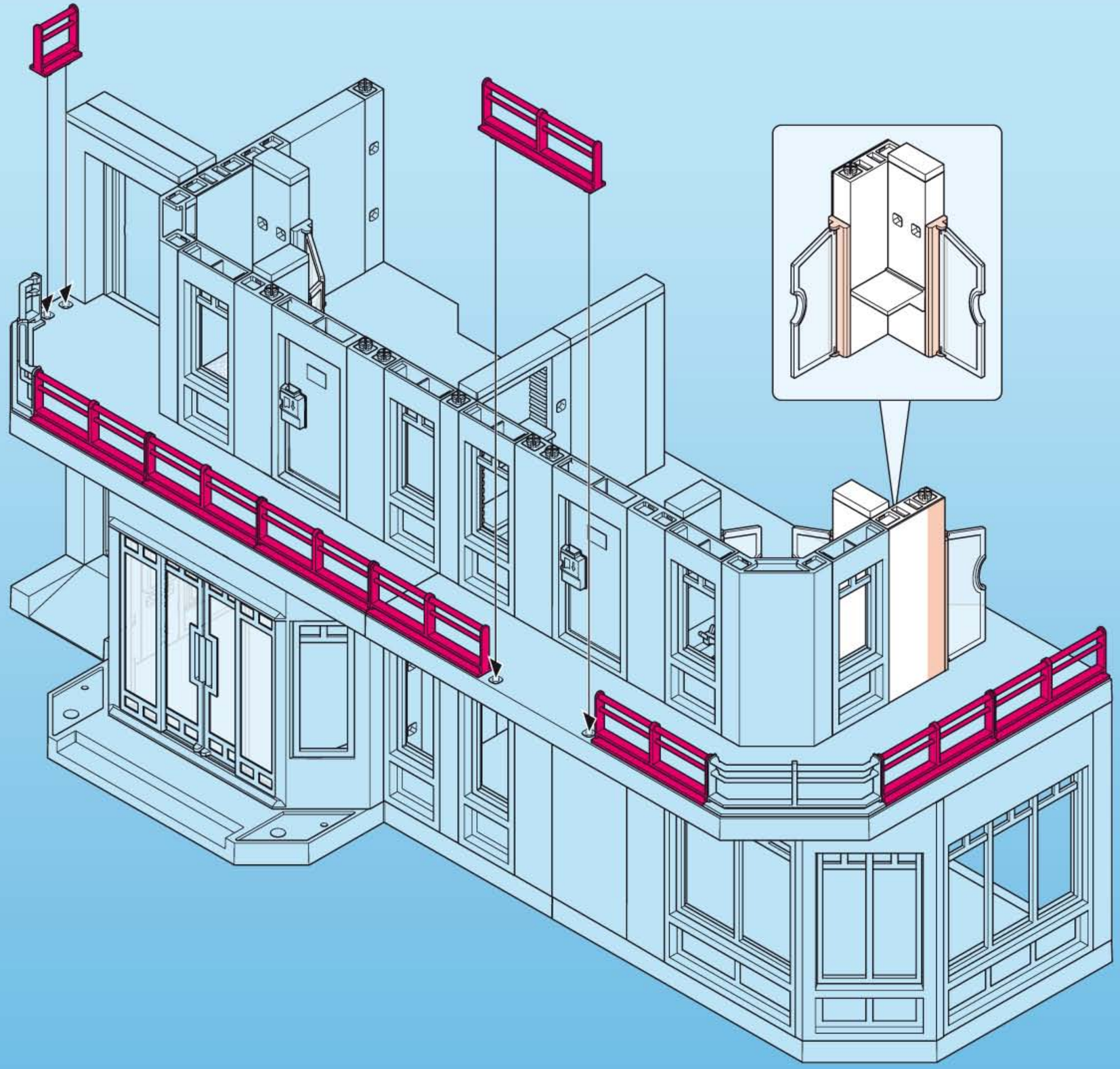

2.10

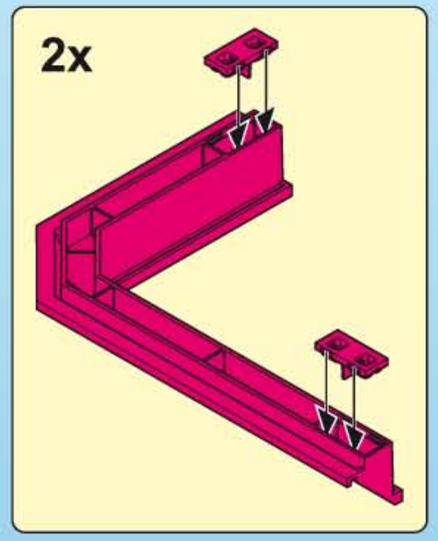

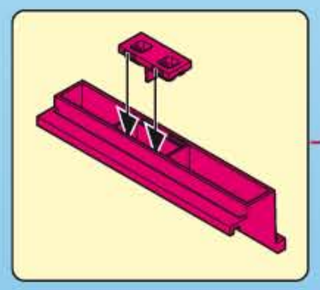

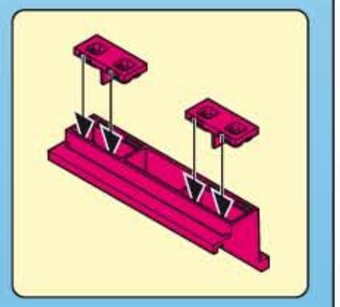

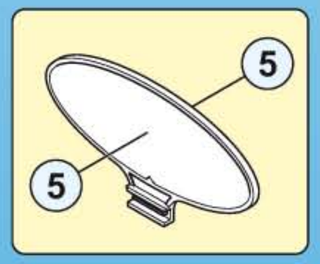

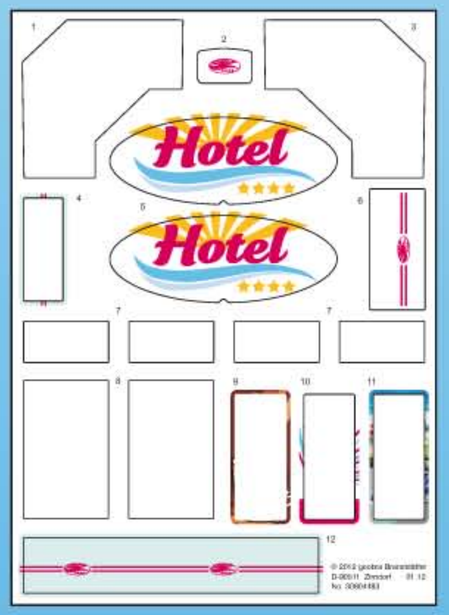

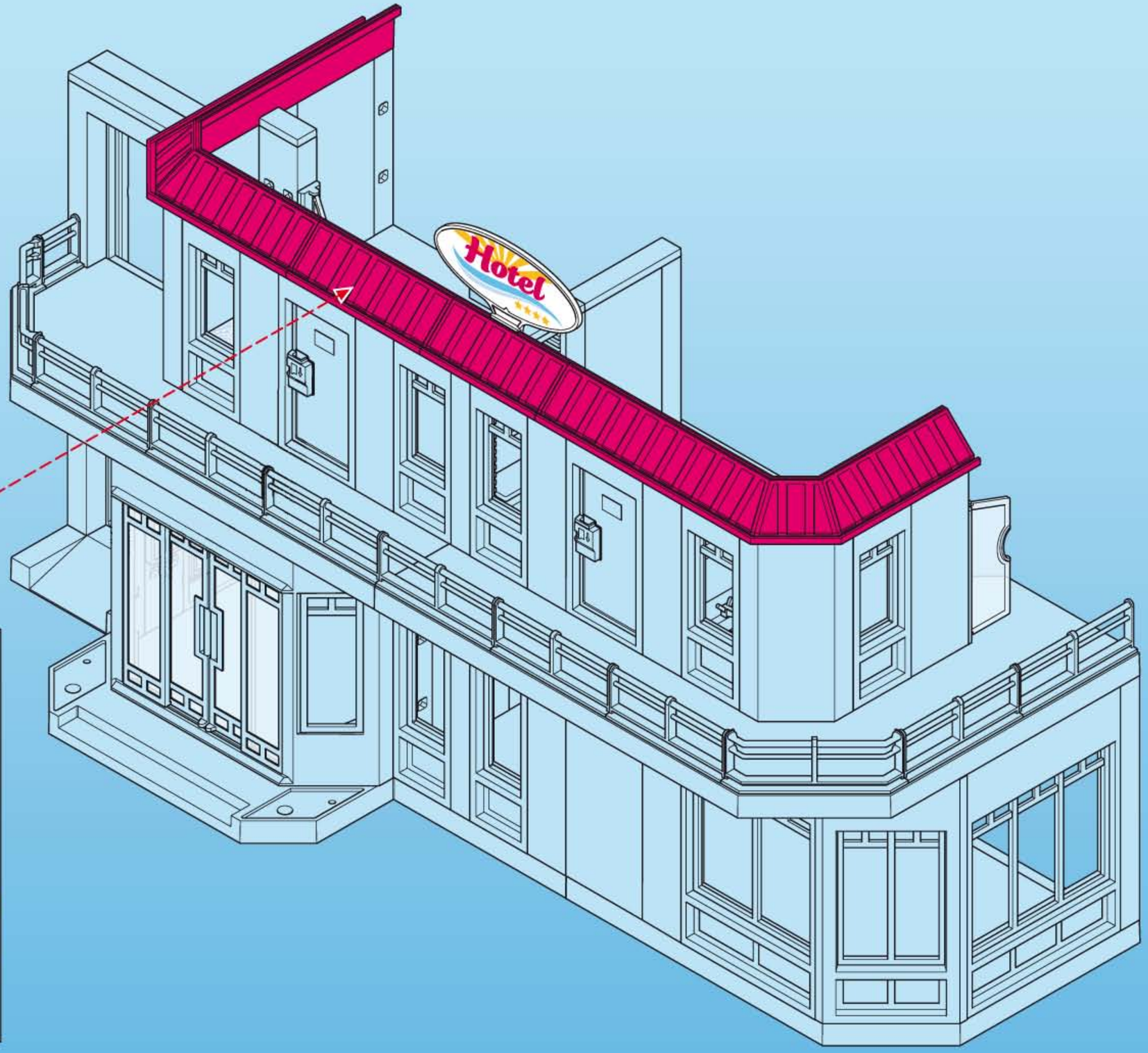

3.1

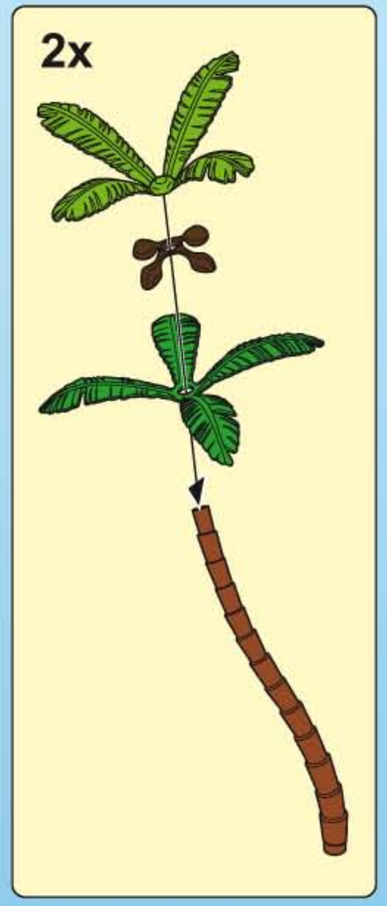

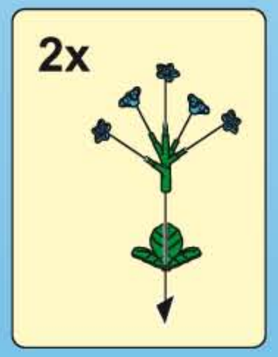

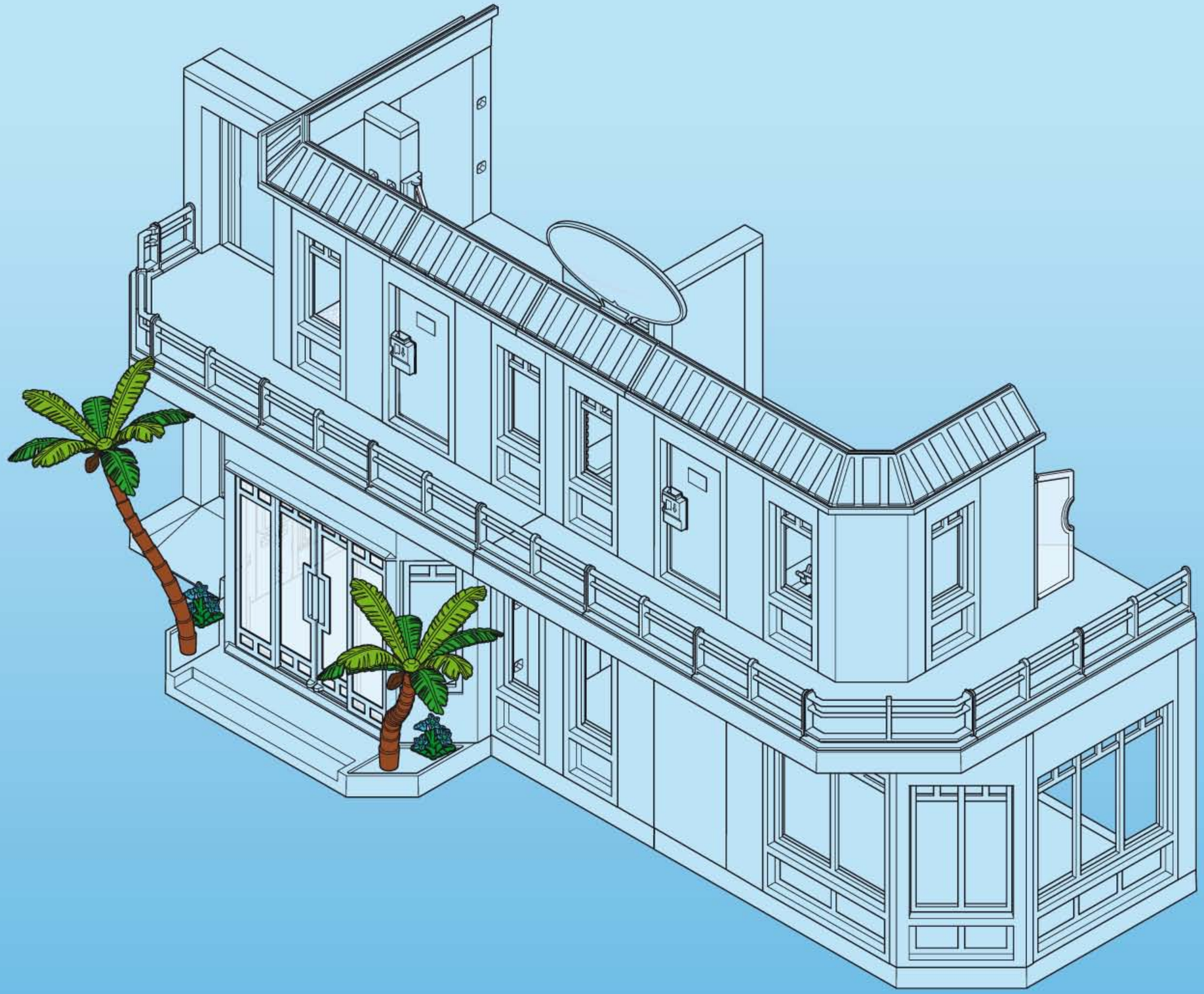

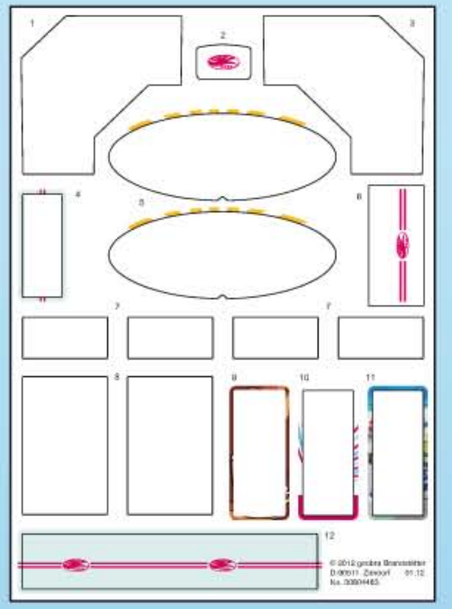

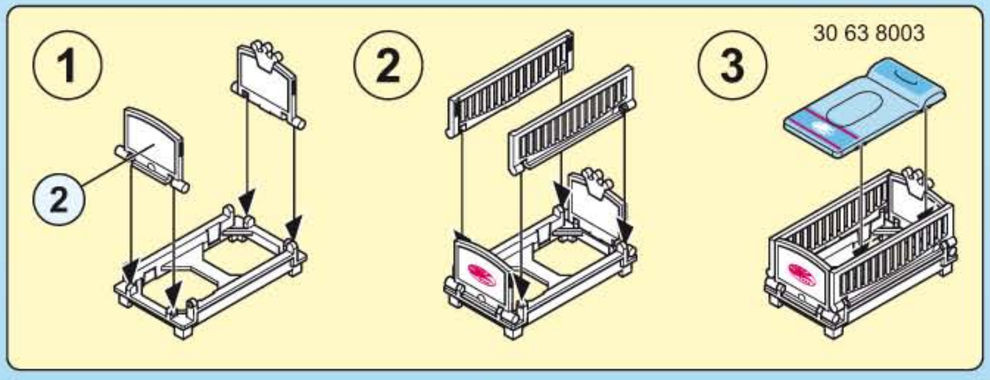
1
2
2
3
30 63 8003

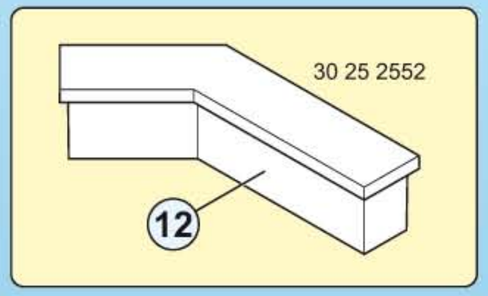
30 25 2552
12

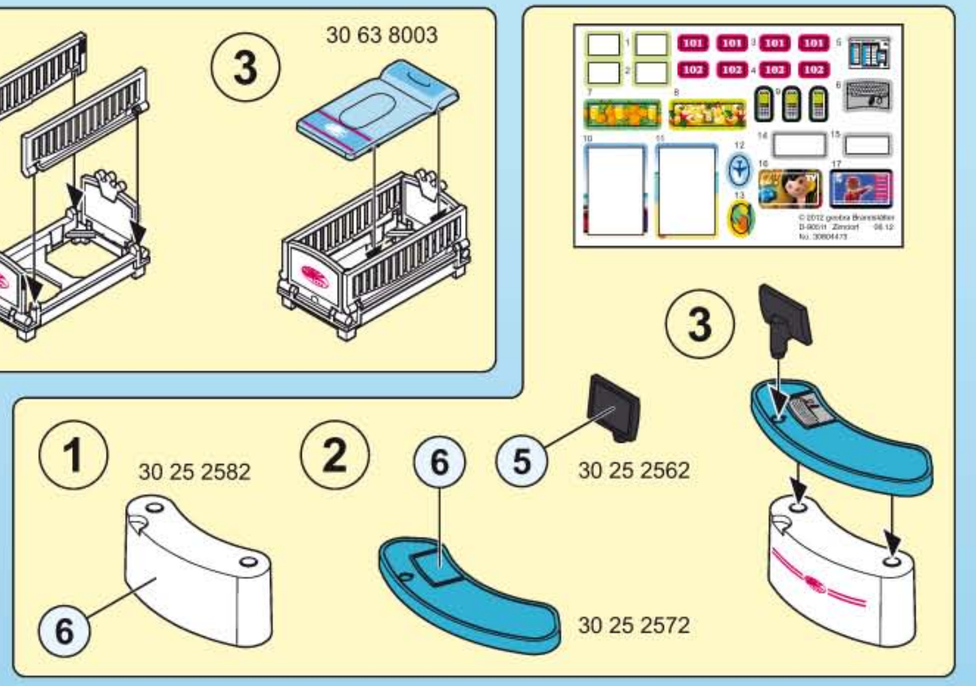
1
30 25 2582
6
2
6
5
30 25 2562
30 25 2572
3

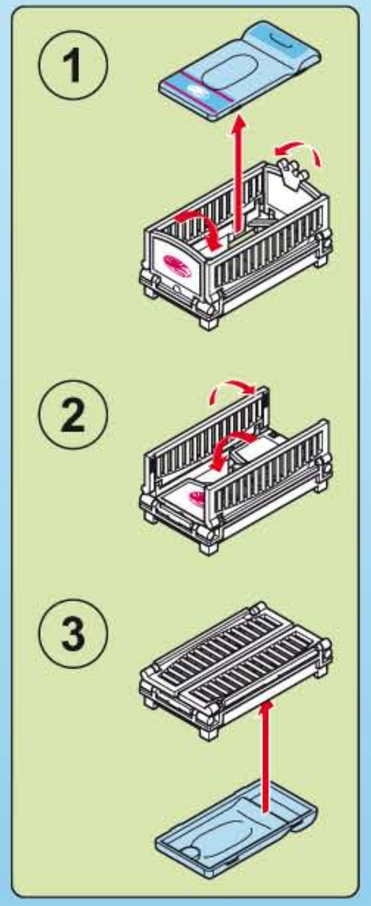
1
2
3

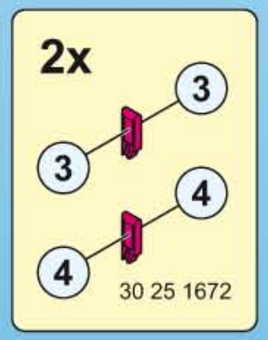
2x
3
3
4
4
30 25 1672

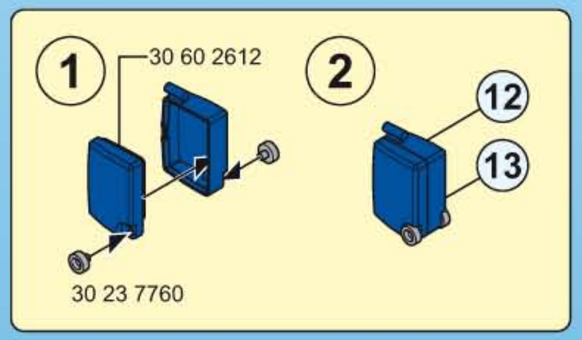
1
30 60 2612
2
12
13
30 23 7760

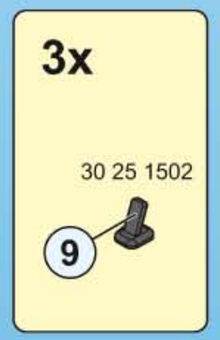
3x
30 25 1502
9

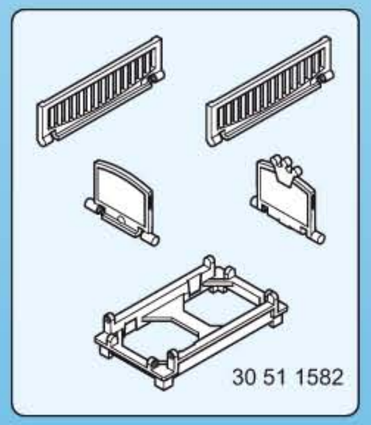
30 51 1582

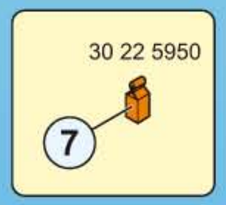
30 22 5950
7

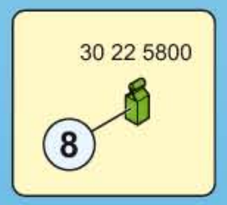
30 22 5800
8

30 25 1402
16

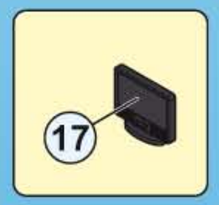
17

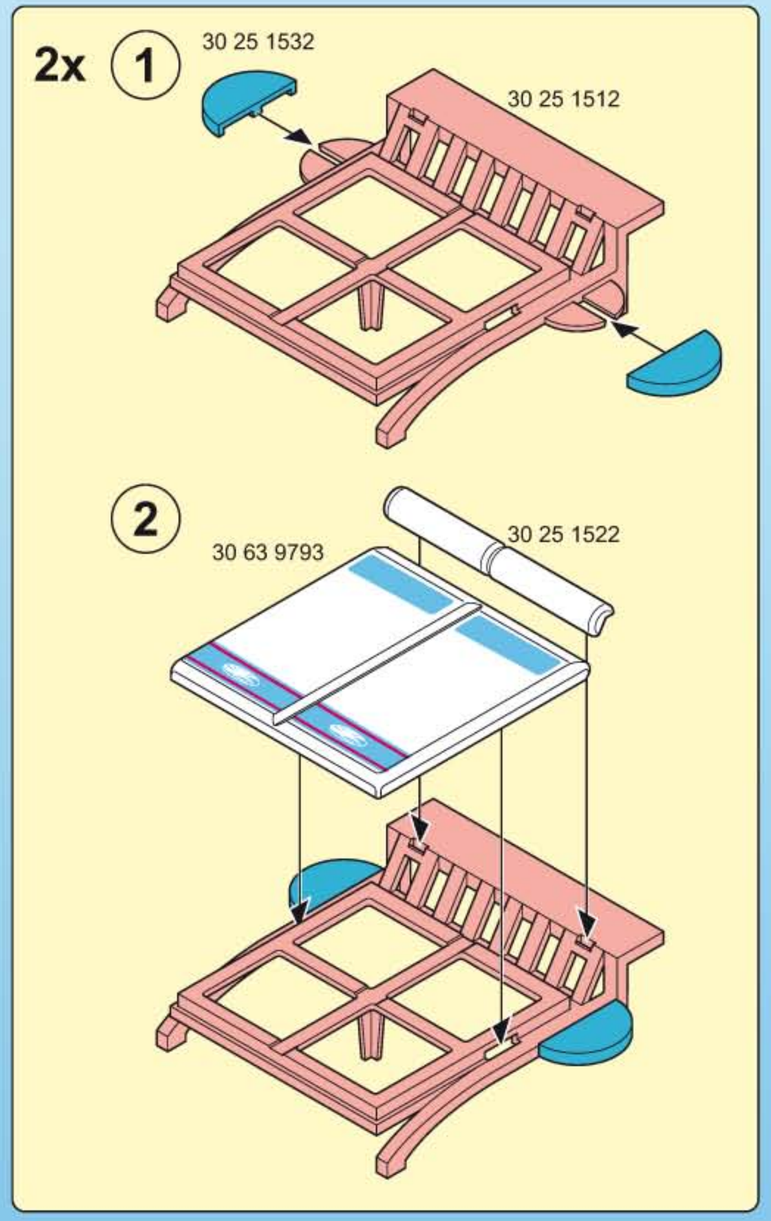
2x
1
30 25 1532
30 25 1512
2
30 63 9793
30 25 1522

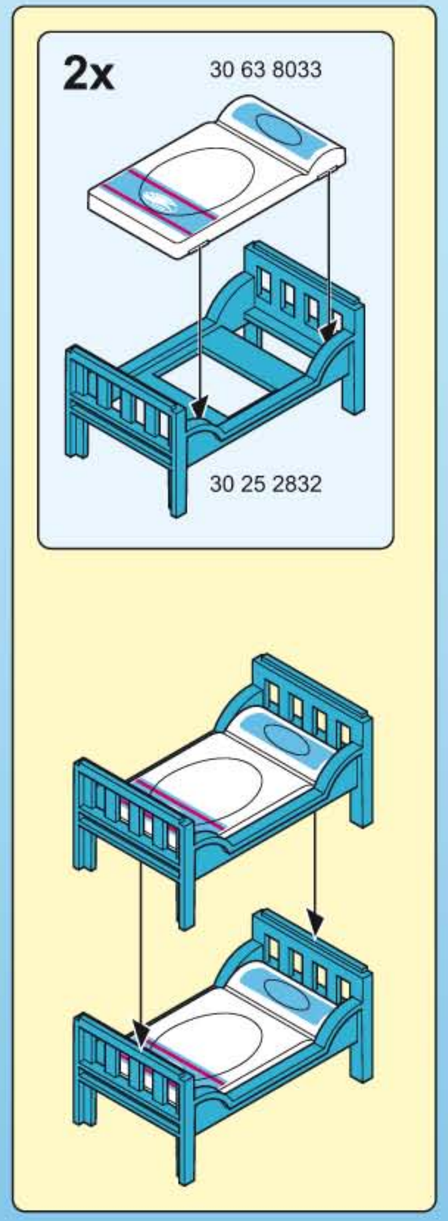
2x
30 63 8033
30 25 2832

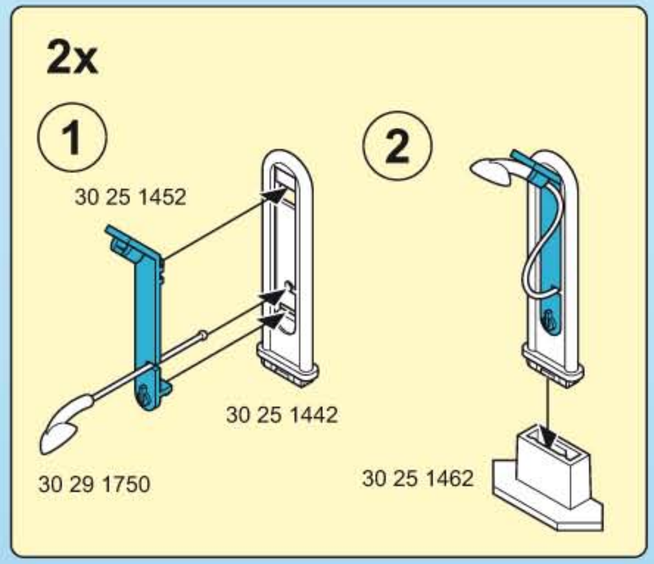
2x
1
30 25 1452
30 25 1442
30 29 1750
2
30 25 1462

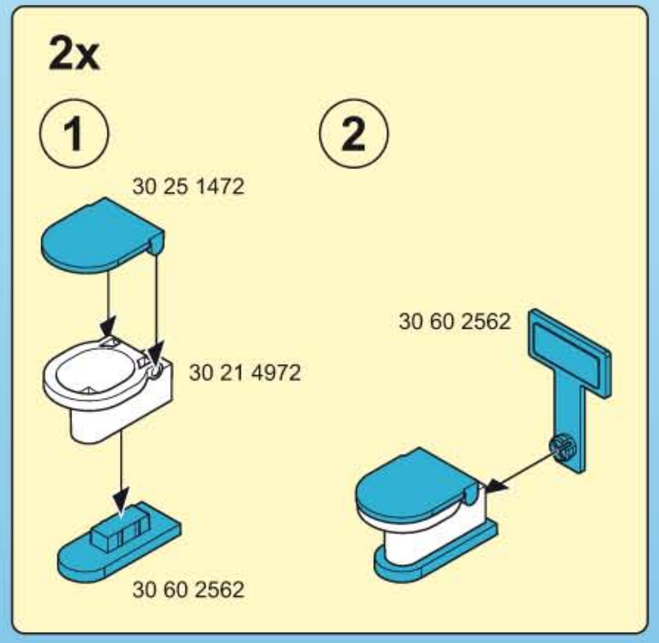
2x
1
30 25 1472
30 21 4972
30 60 2562
2
30 60 2562

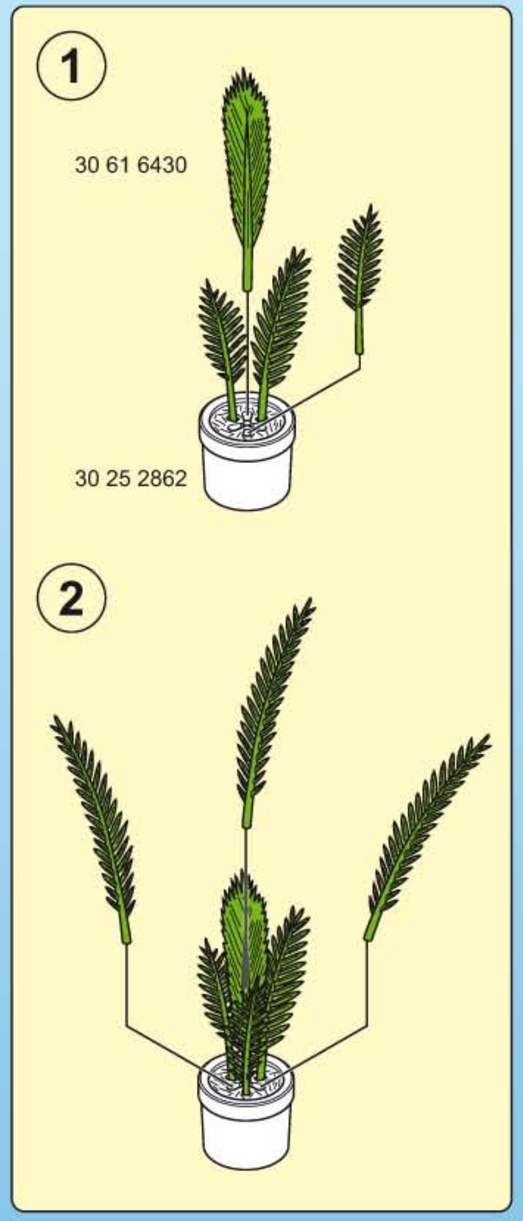
1
30 61 6430
30 25 2862
2

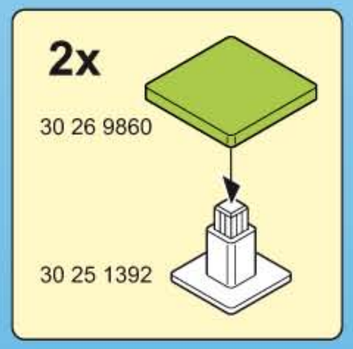
2x
30 26 9860
30 25 1392

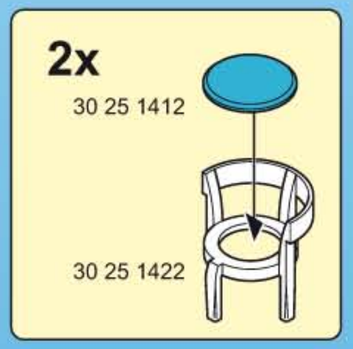
2x
30 25 1412
30 25 1422

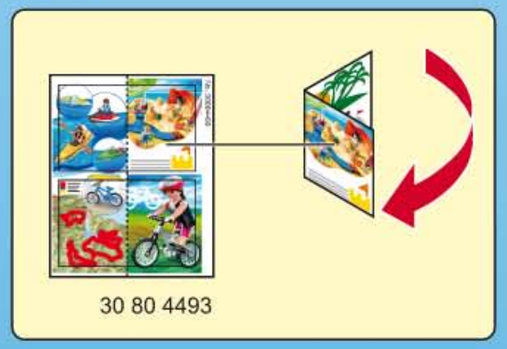
30 80 4493

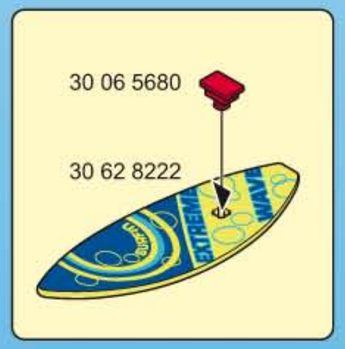
30 06 5680
30 62 8222

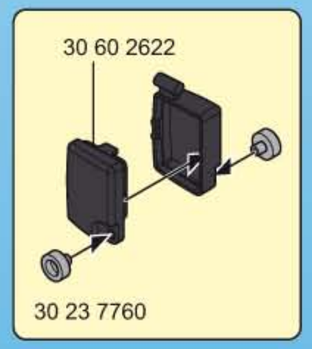
30 60 2622
30 23 7760

30 23 2040
30 62 3553
30 22 0452

30 89 5752
30 24 7722

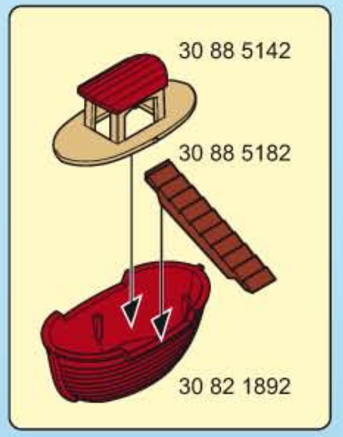
30 88 5142
30 88 5182
30 82 1892

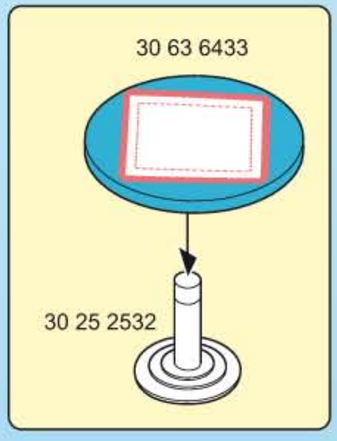
30 63 6433
30 25 2532

30 28 8450
30 28 8460

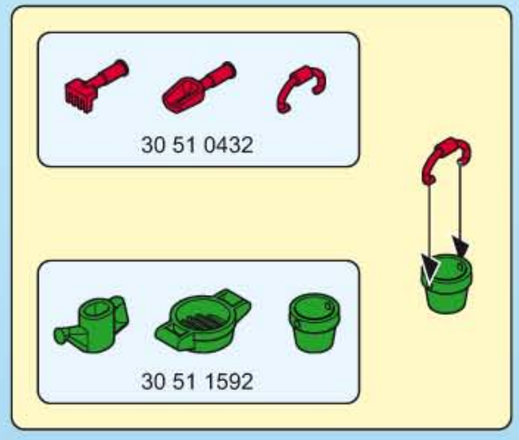
30 51 0432
30 51 1592

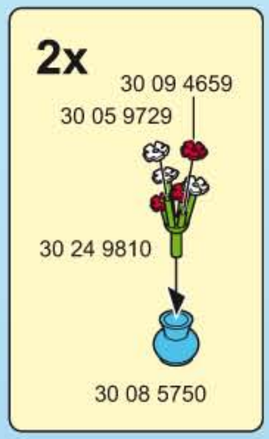
2x
30 09 4659
30 05 9729
30 24 9810
30 08 5750

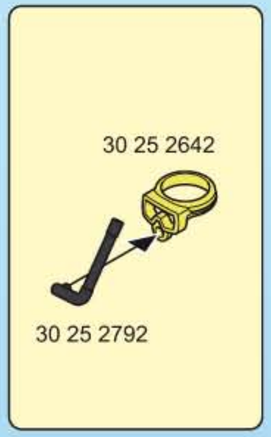
30 25 2642
30 25 2792

30 63 5783
30 02 8160
30 00 2033

30 14 5900

30 14 5930
30 63 9193

30 00 2023

30 23 9442
30 14 5920

30 14 5910

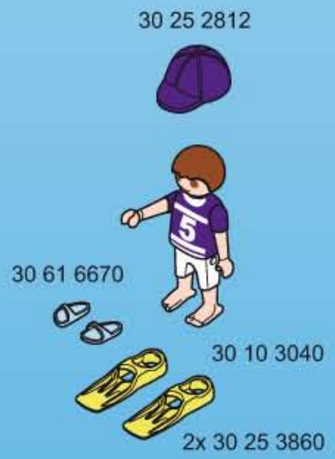
30 25 2812
30 61 6670
30 10 3040
2x 30 25 3860

30 25 2502
30 12 0360

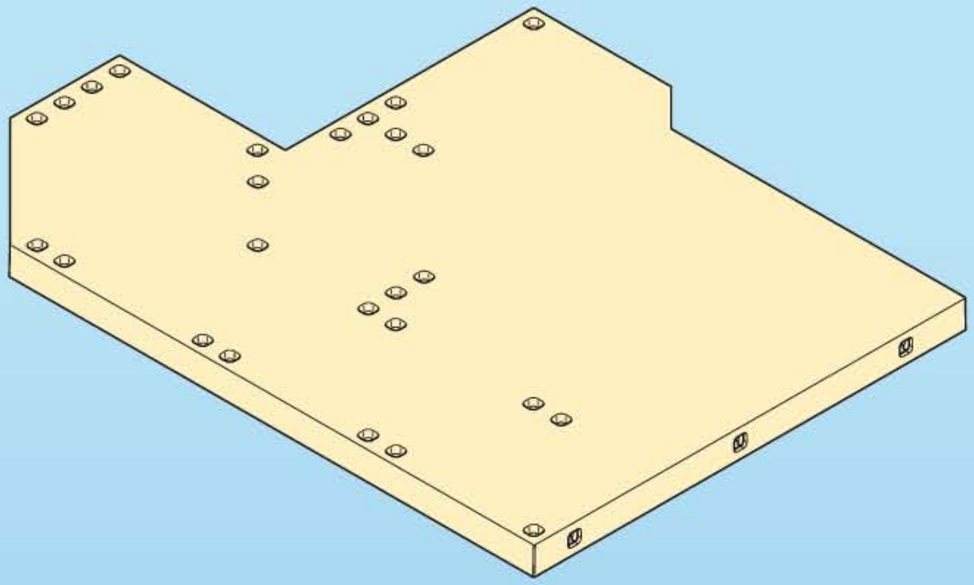

30 25 1813

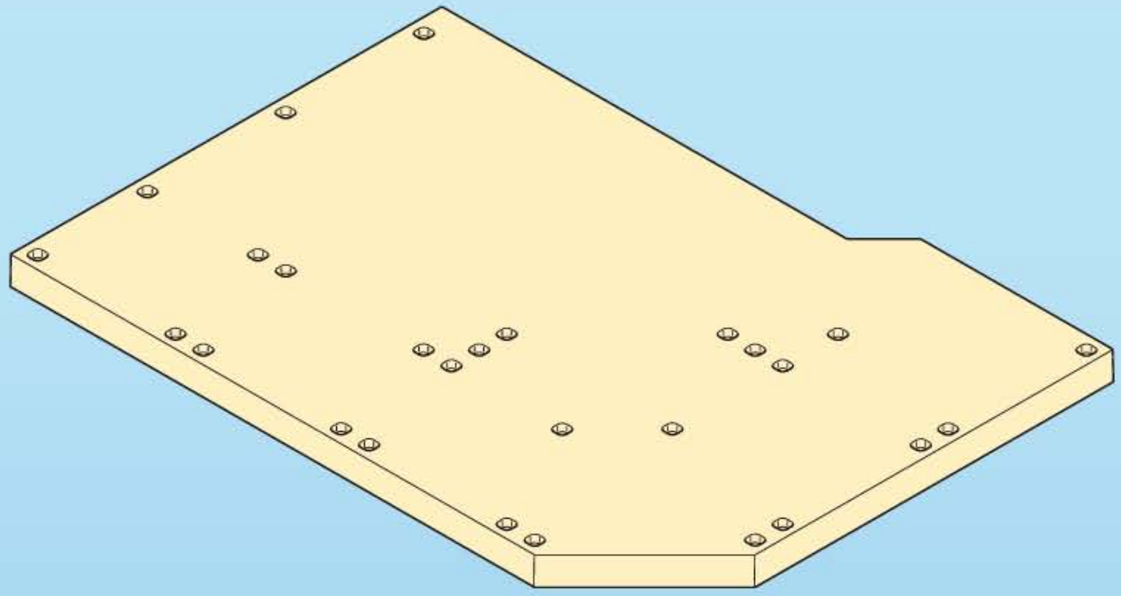

30 25 2472

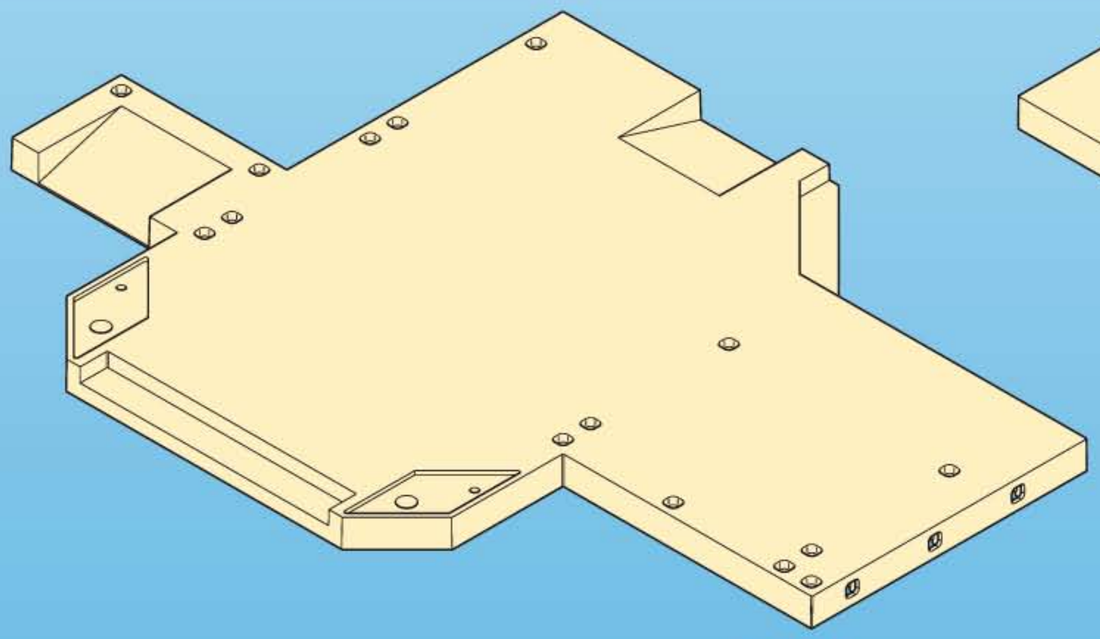

30 46 9420

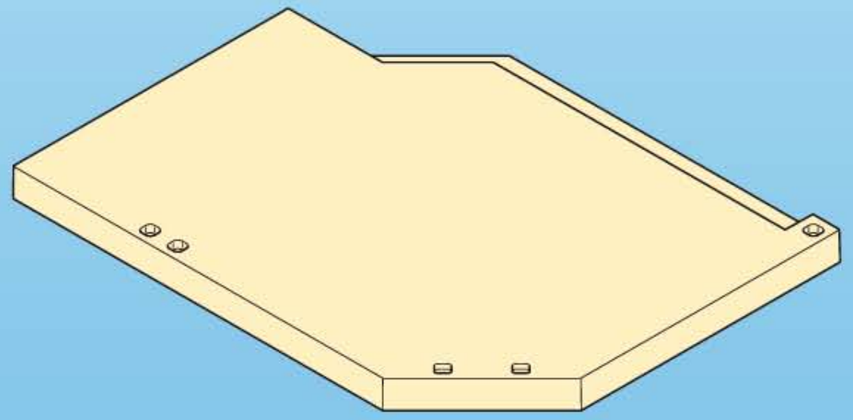

30 46 8960

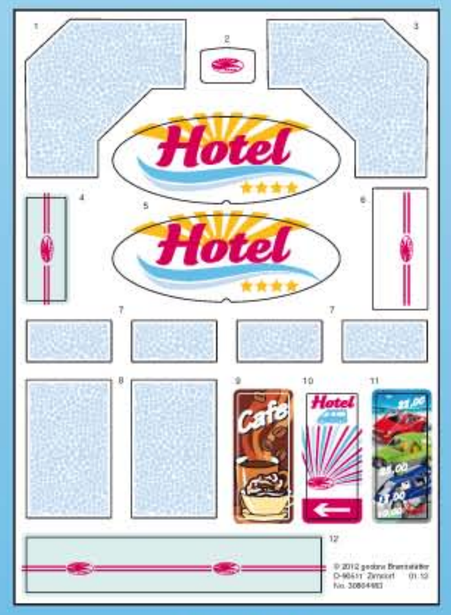

30 80 4483

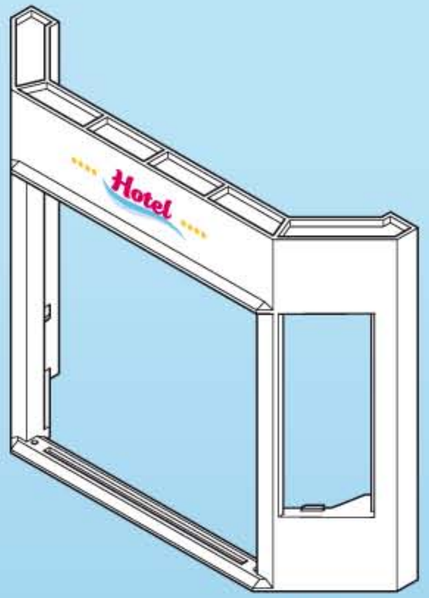

30 63 9843

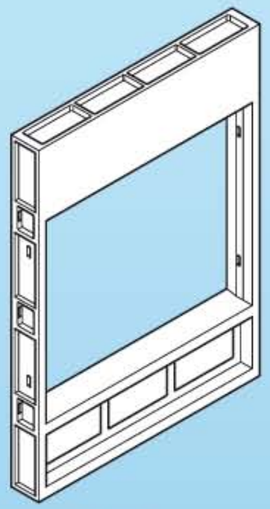

30 25 2072

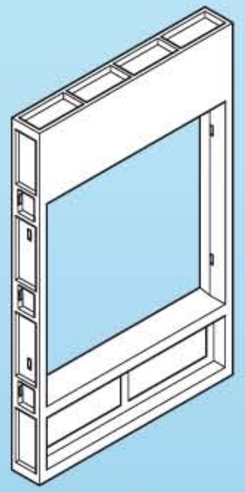

30 25 2082

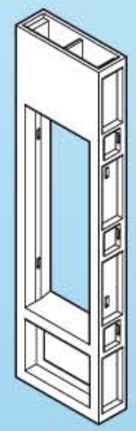

2x 30 25 2022

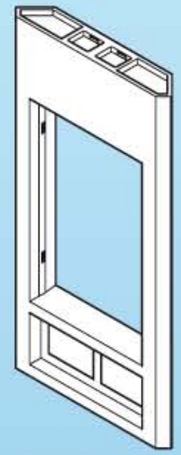

30 25 2002

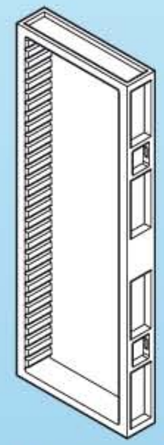

3x 30 22 9052

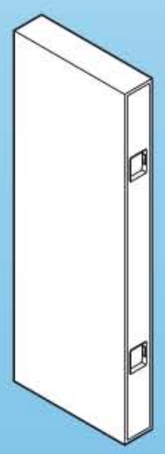

30 67 6360

5x 30 66 7780

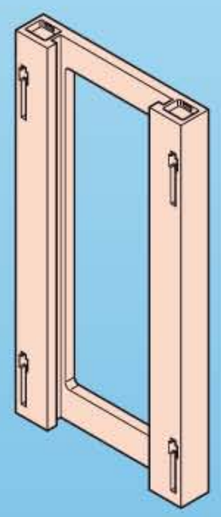

30 25 2042

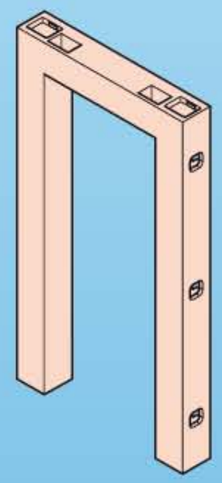

30 25 2052

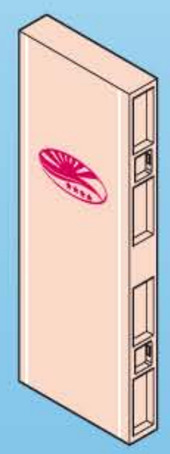

30 63 9853

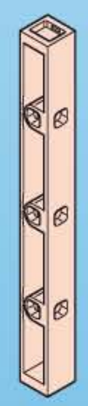

4x 30 25 2032

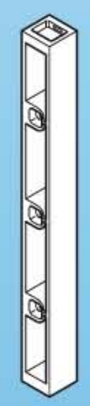

2x 30 21 4942

2x 30 28 9530

2x 30 27 1940

30 25 2622

3x 30 80 4443

30 80 8942

30 80 4473

30 25 2062

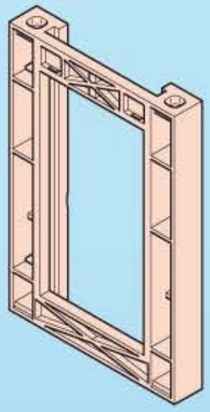
30 25 1983

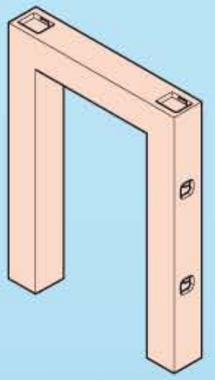
30 25 1993

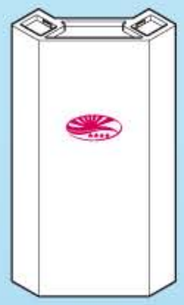
2x 30 63 7923

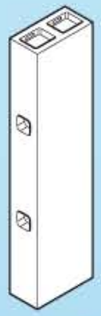
7x 30 66 7770

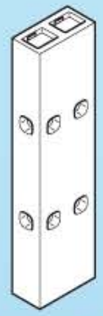
2x 30 25 7520

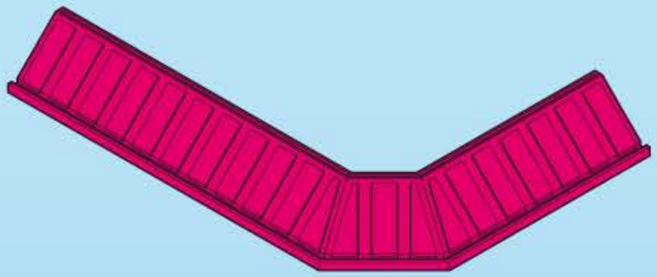
2x 30 25 1802

2x 30 25 9290

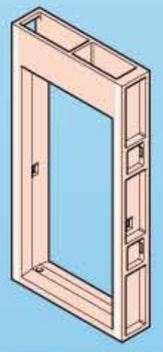
2x 30 63 7893

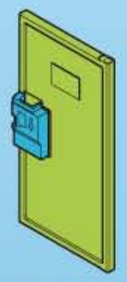
2x 30 65 0213

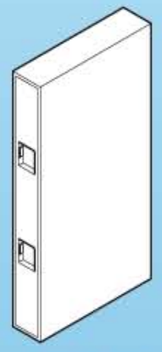
30 66 6610

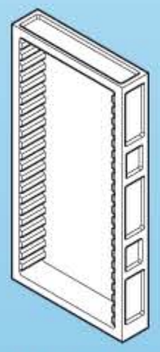
2x 30 24 3940

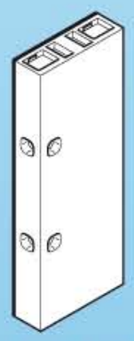
30 65 0223

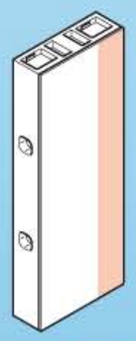
30 67 0462

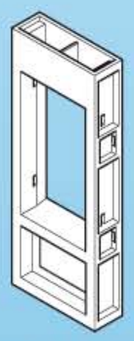
5x 30 25 1903

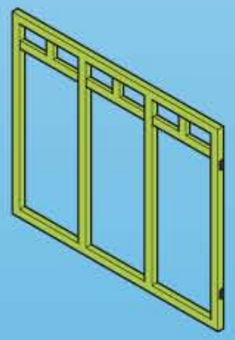
30 46 9910

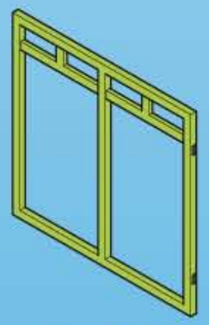
30 46 9560

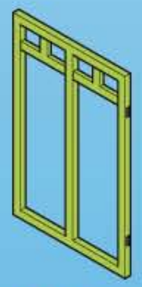
30 46 9470

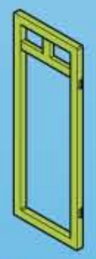
4x 30 25 2112

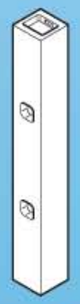
2x 30 28 6200

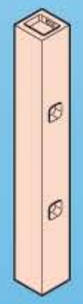
2x 30 25 1933

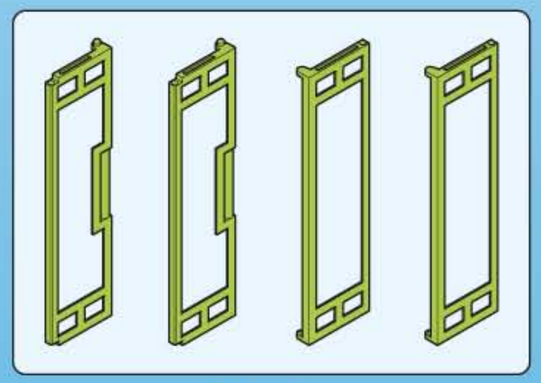
30 51 1422

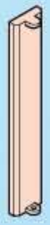
5x 30 25 1963

30 25 2462

2x 30 25 2033

8x 30 25 1762

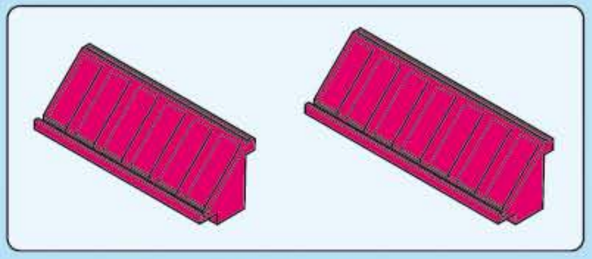
30 60 2602

2x 30 80 4433

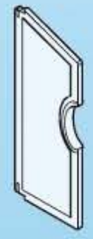
5x 30 25 1973

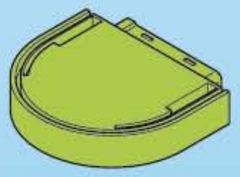
30 25 2122

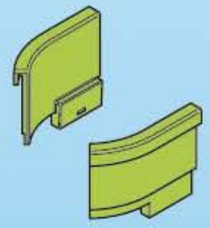
30 51 1482

2x 30 20 0160

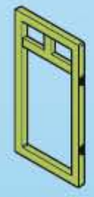
5x 30 25 1913

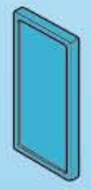
3x 30 25 2092

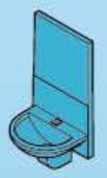
2x 30 25 1482

2x 30 21 4752

30 25 2172

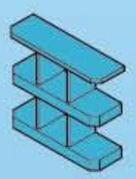
30 25 2212

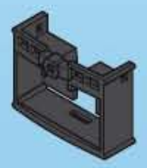
30 25 2142

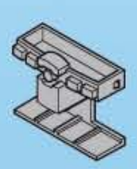
30 25 2132

30 25 2192

2x 30 25 2102

30 25 2822

2x 30 27 1950

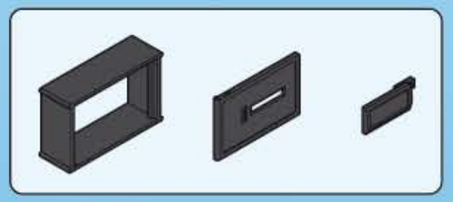
30 51 1452

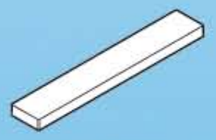
2x 30 25 2003

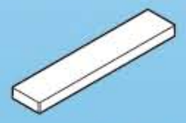
2x 30 25 2013

4x 30 25 2043

30 63 0303

2x 30 89 2030

2x 30 25 1682

4x 30 25 1692

2x 30 25 2782

30 25 1492

30 25 2023

30 63 8023

2x 30 24 3830

30 20 5120

30 25 9003

30 73 2212

30 24 4730

2x 30 24 4740

30 25 2612

30 89 5442

30 64 0422

2x 30 25 1432

8x 30 25 1812

30 89 5552

2x 30 22 0420

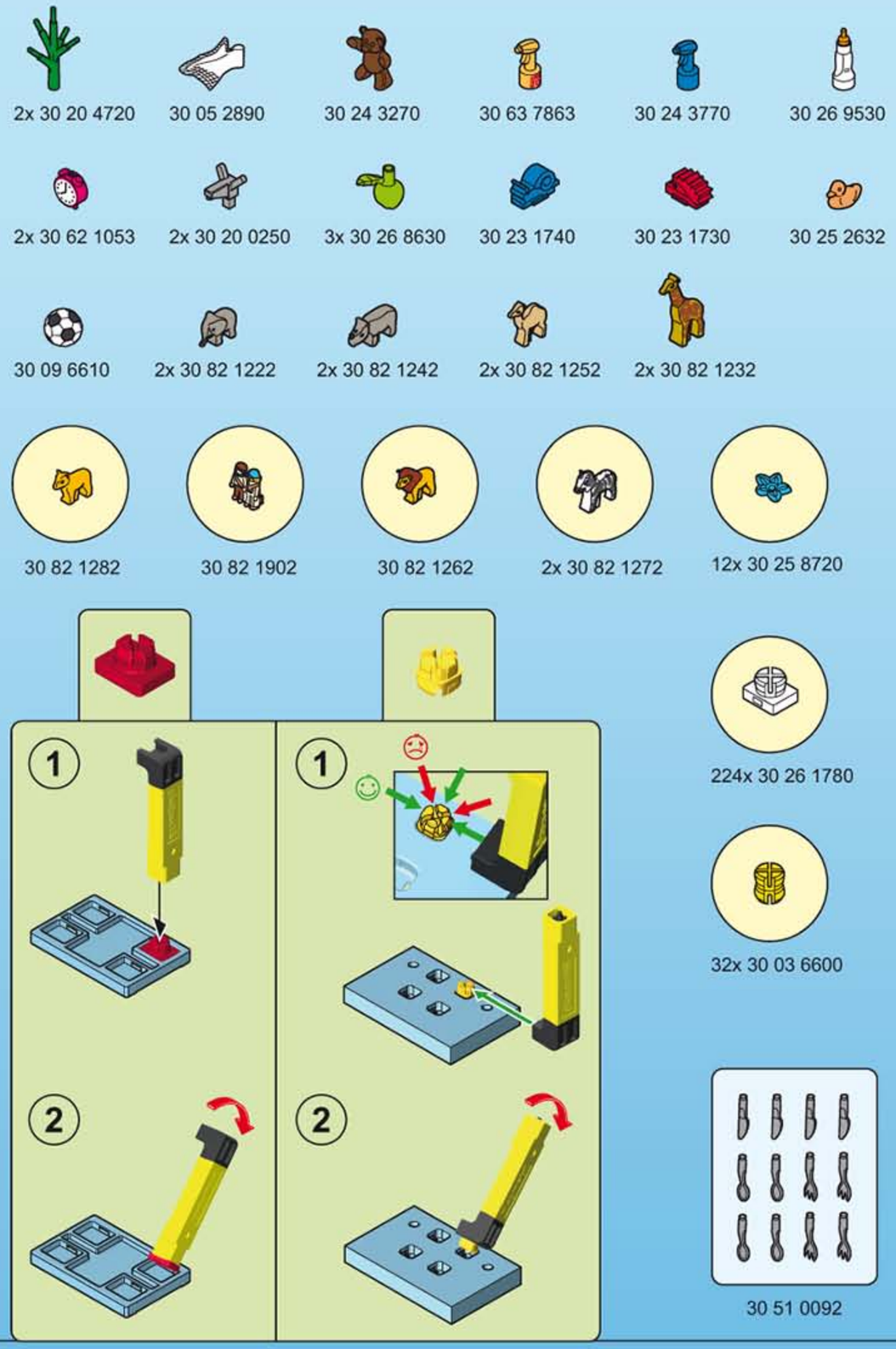

30 51 0092

30 51 0590

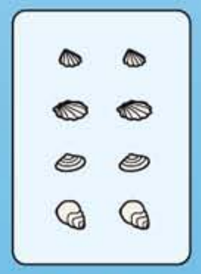
30 51 3380

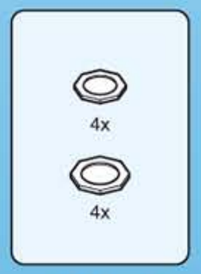

30 51 9670

Serviceadressen finden Sie in allen Playmobil-Prospekten

Addresses of Customer Service Departments are shown in all Playmobil catalogues

L'adresse du service consommateurs est indiquée dans tous les catalogues Playmobil

Troverete gli indirizzi dei centri di assistenza in tutti i cataloghi Playmobil

In alle PLAYMOBIL catalogi vindt u het adres van onze klantendienst.

Las Direcciones de los Departamentos de Servicio al Consumidor se encuentran en todos los catálogos Playmobil

Η διεύθυνση του Γραφείου Εξυπηρέτησης Καταναλωτών PLAYMOBIL βρίσκεται σε όλους τους καταλόγους PLAYMOBIL.

pronounce: plāy-mō-bēēl

© 2012 geobra Brandstätter GmbH & Co.KG
Brandstätterstr. 2-10
90513 Zirndorf, Germany.
No. 30 82 4283 03.14

100%

www.playmobil.com