playmobil®

4270

⚠ **WARNING:**
CHOKING HAZARD - SMALL PARTS
Not for children under 3 years.

Ne concerne que les USA

Wichtige Unterlagen, bitte sorgfältig aufbewahren !
Important documents keep carefully !
Documents importants conservez avec soin !

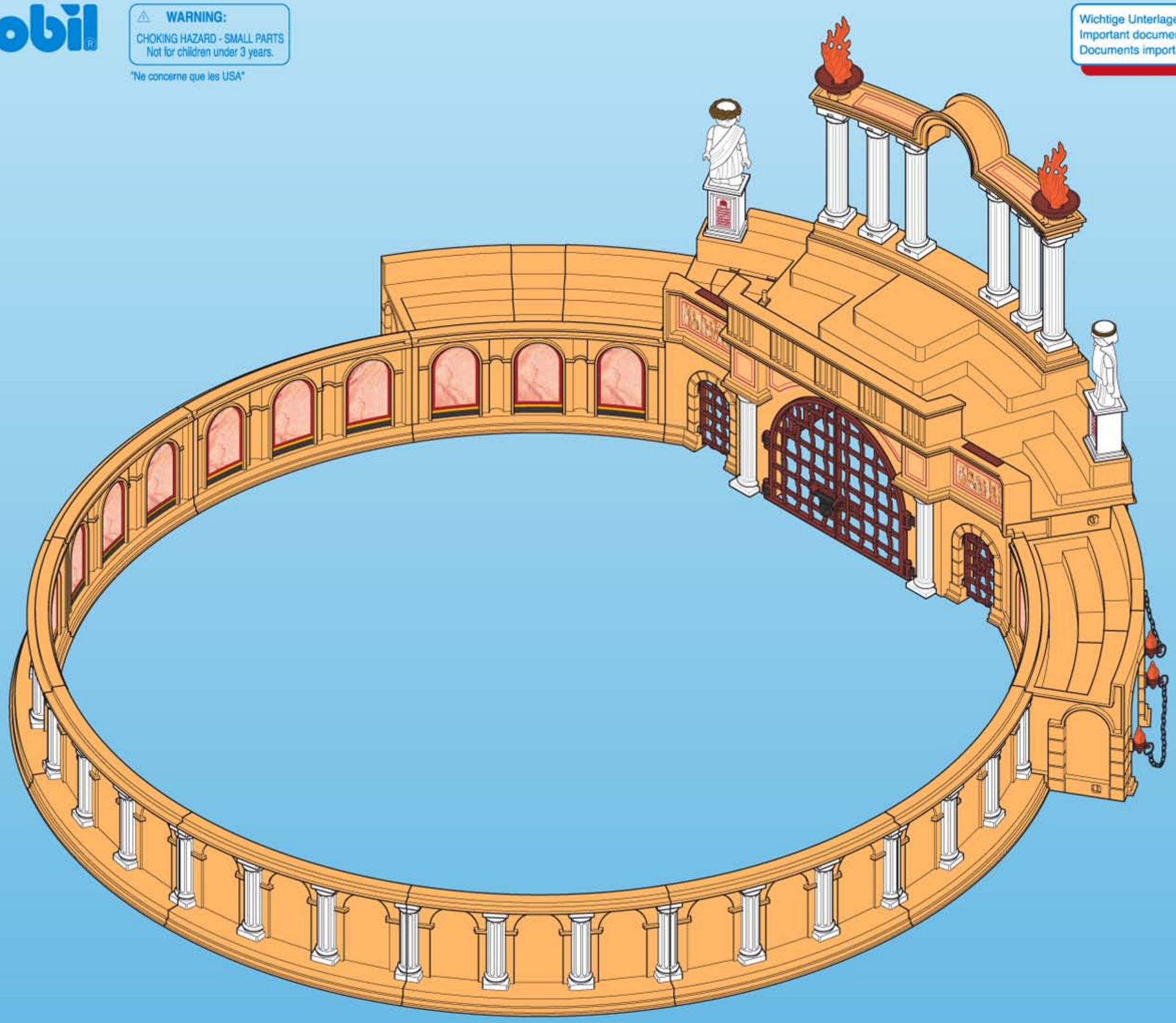

1

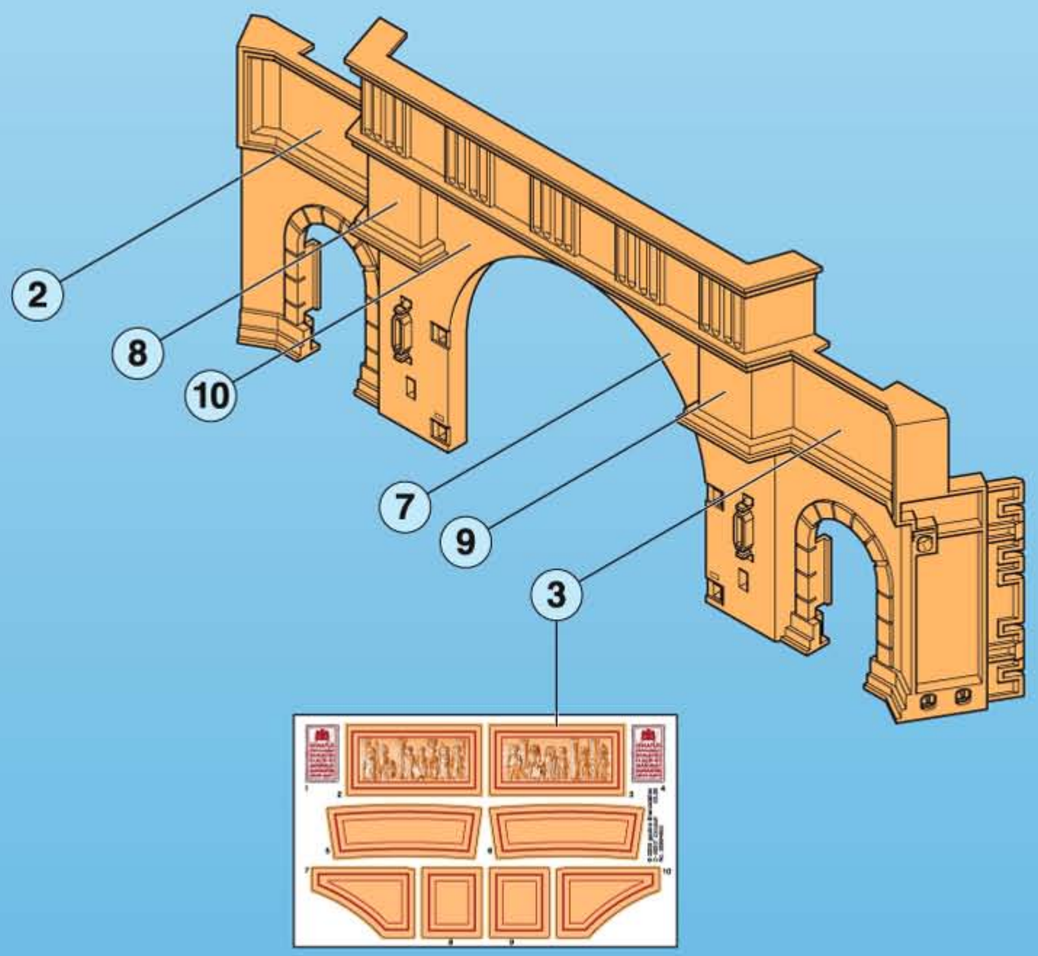

2

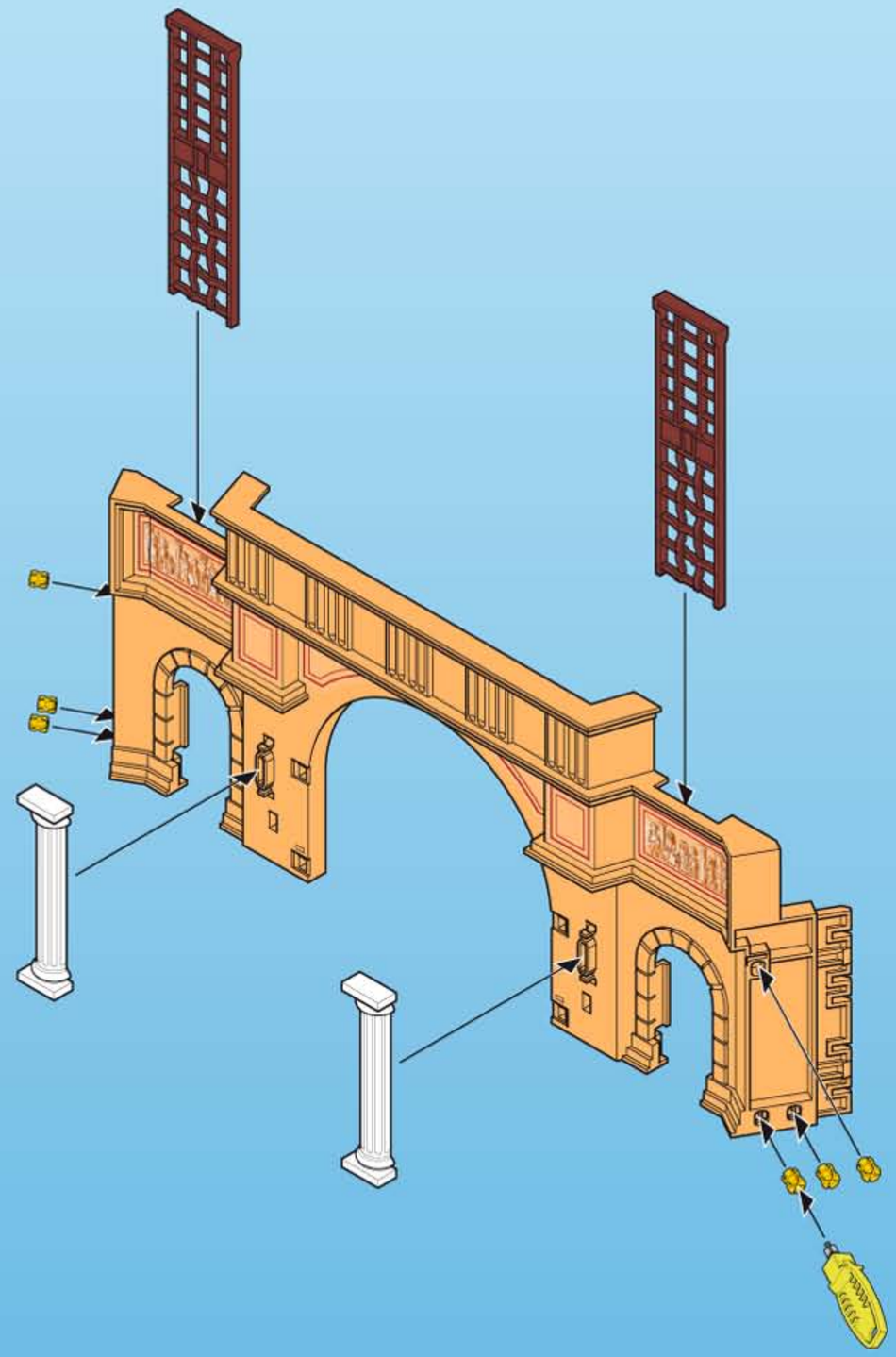

3

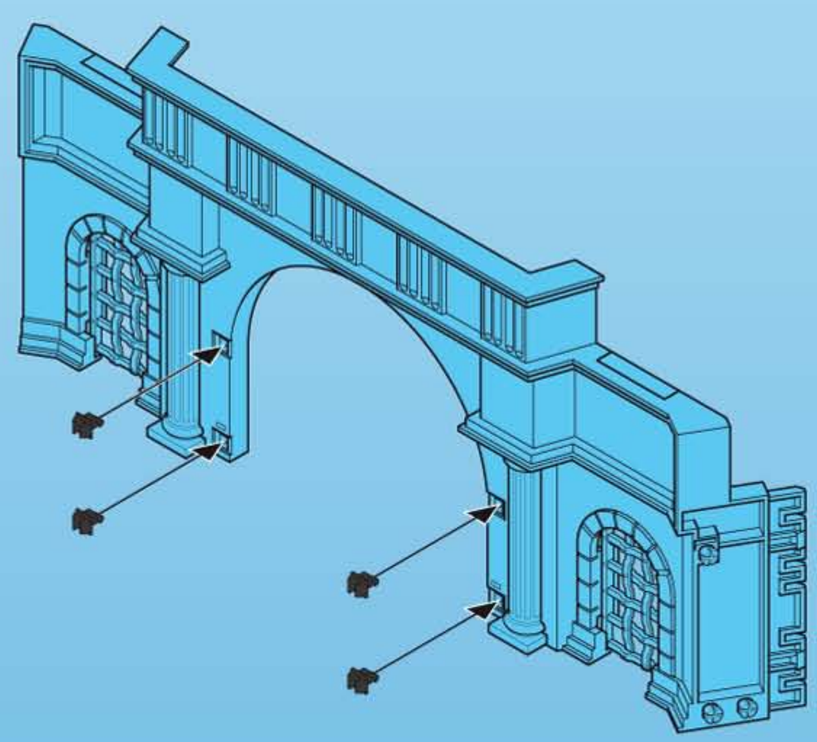

4

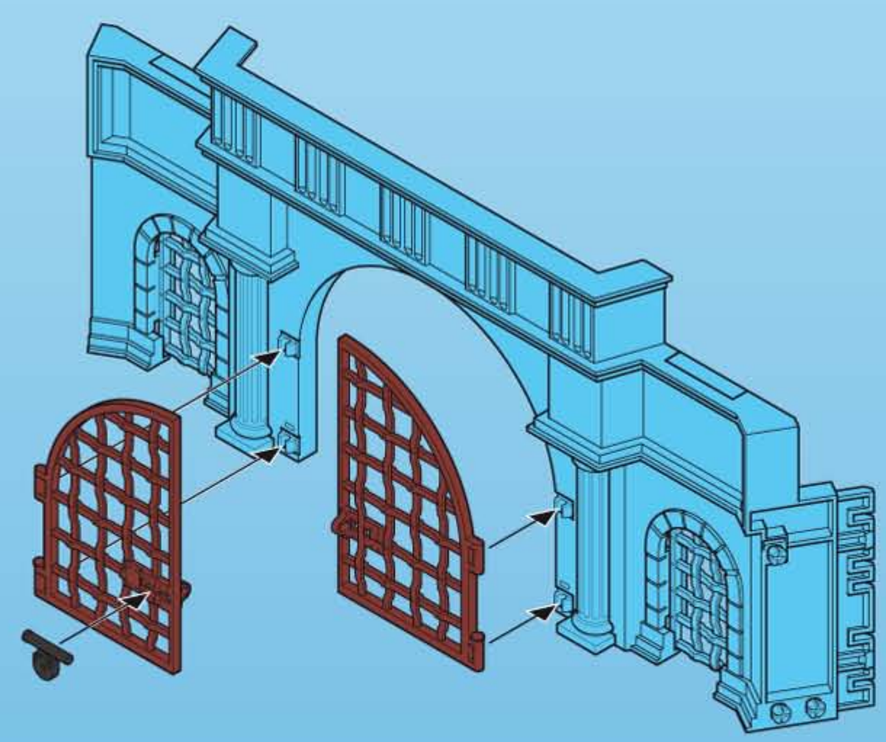

5

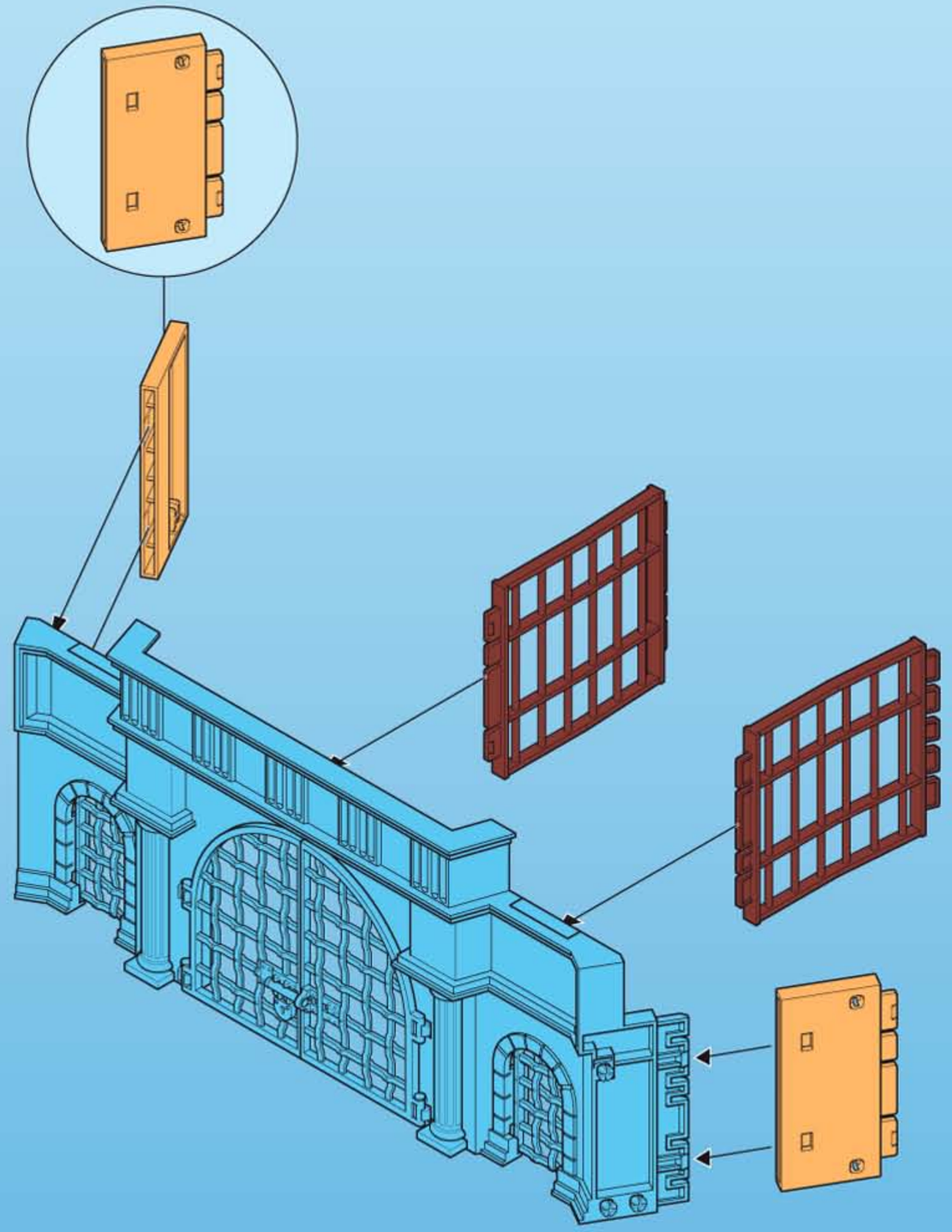

6

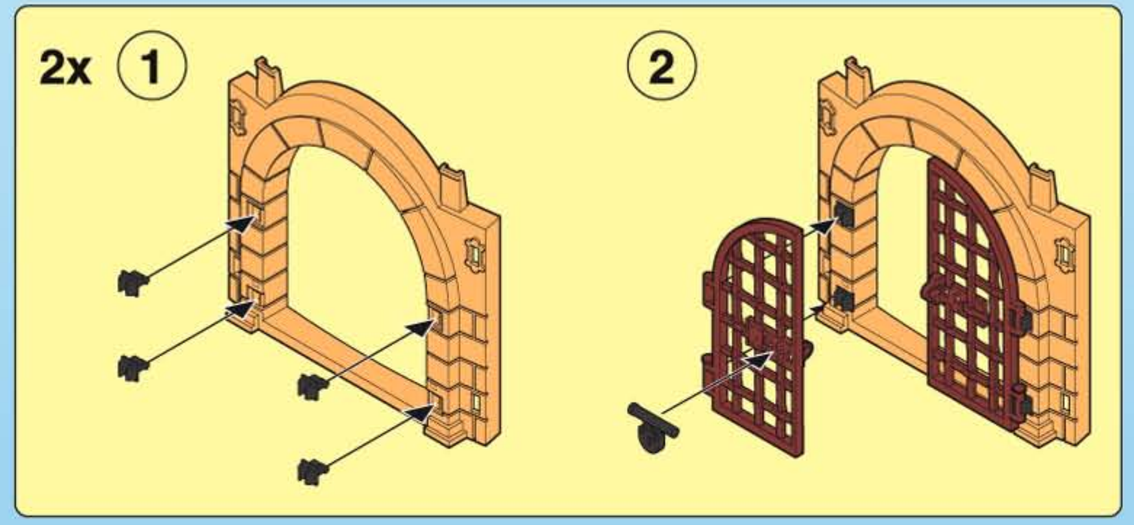

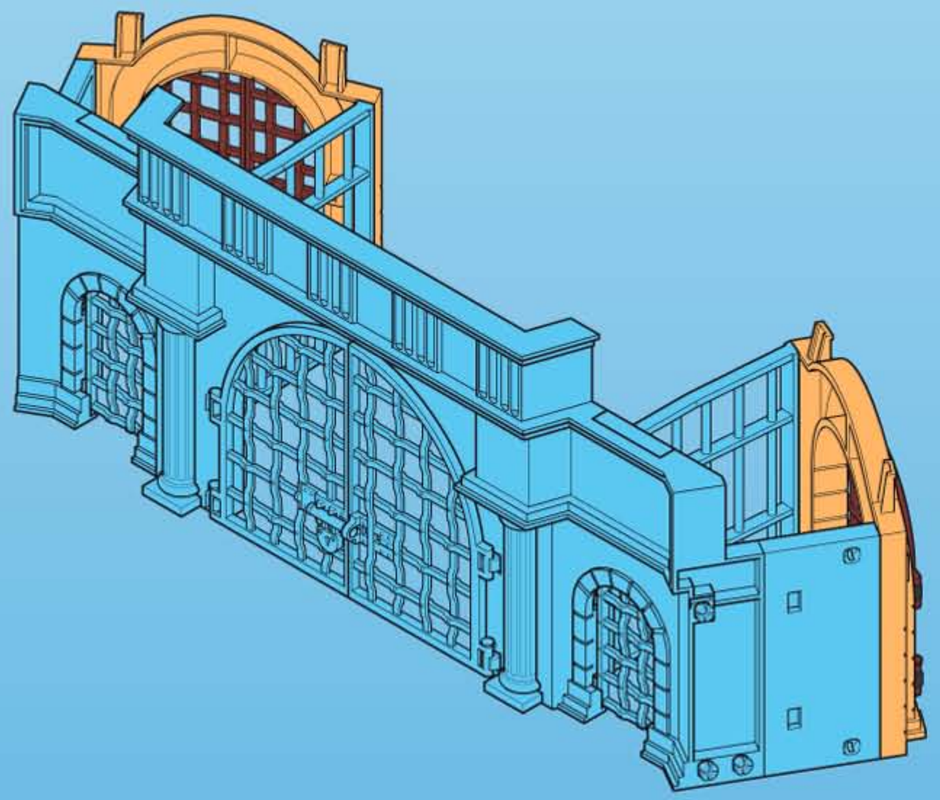

7

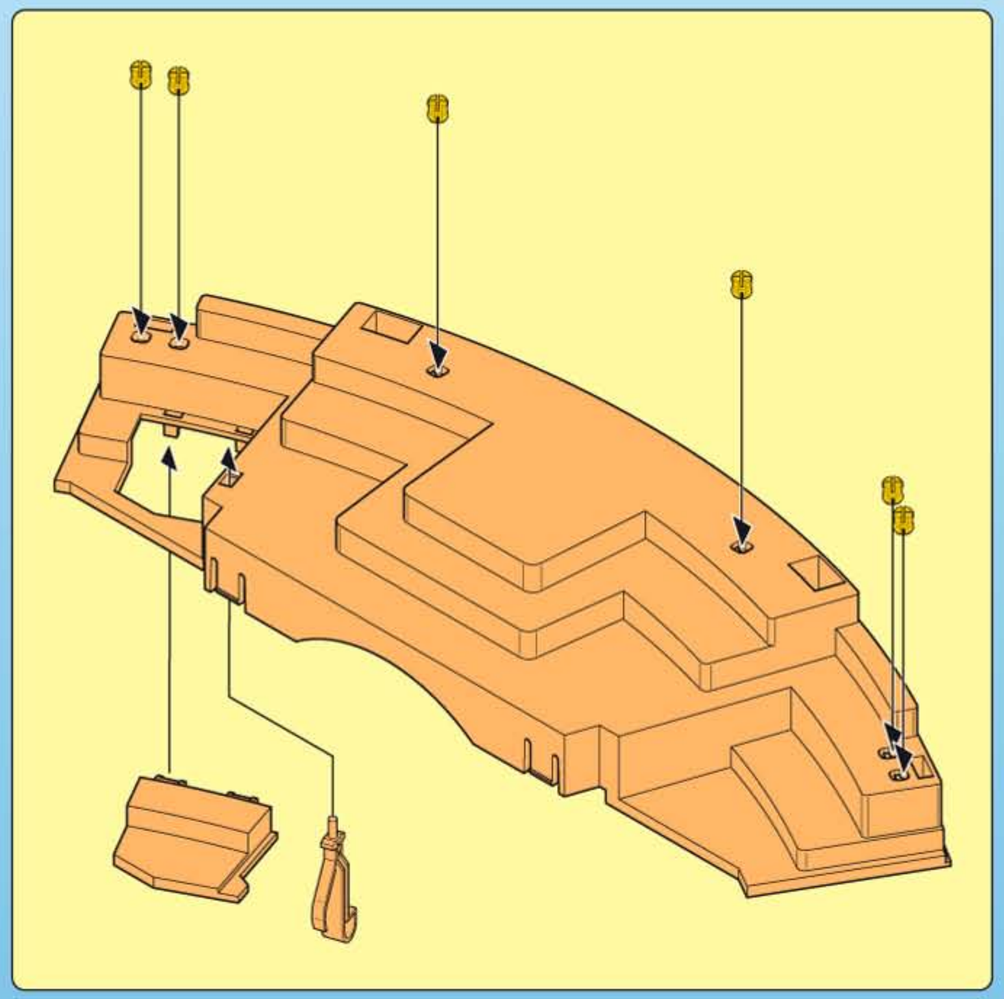

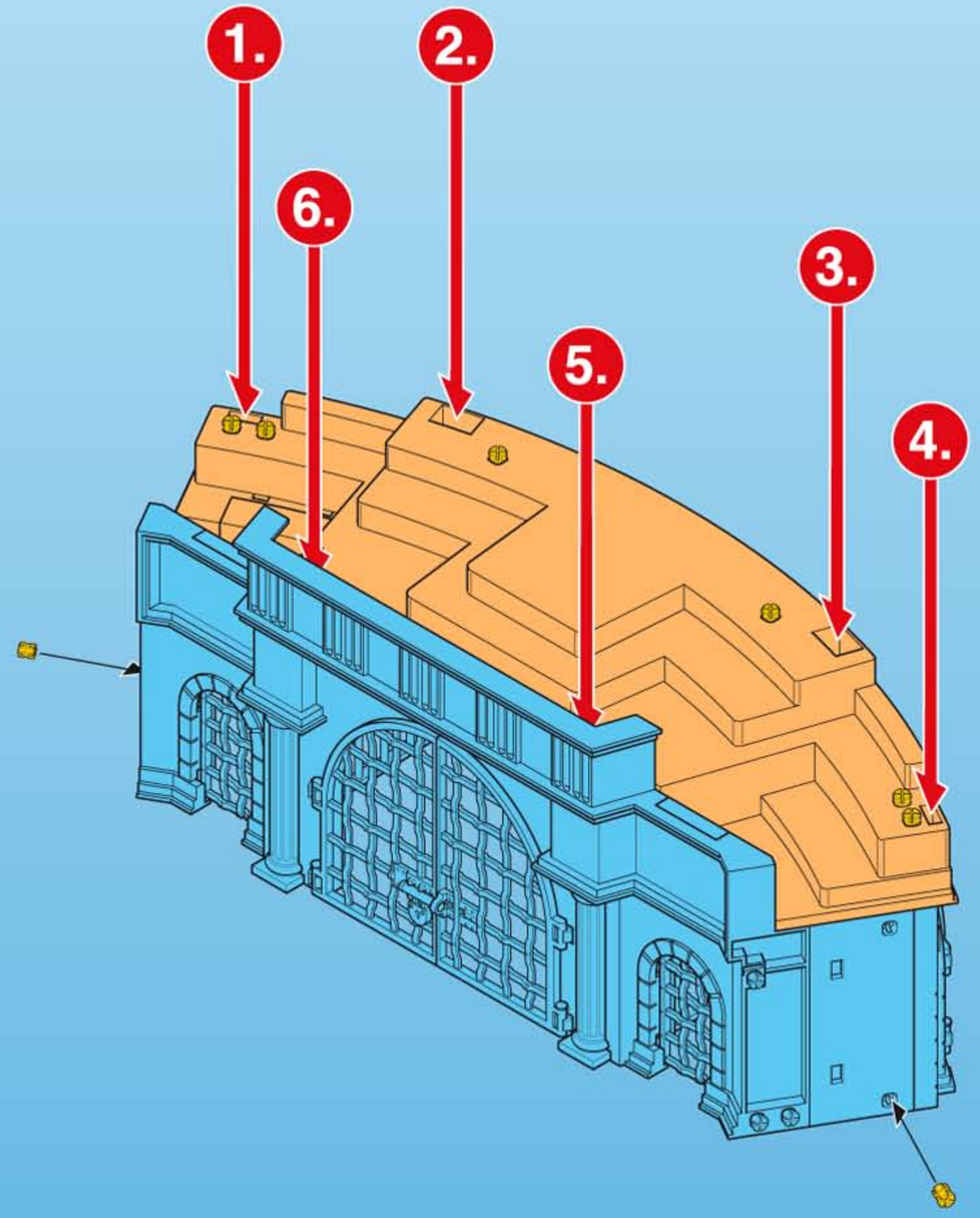

8

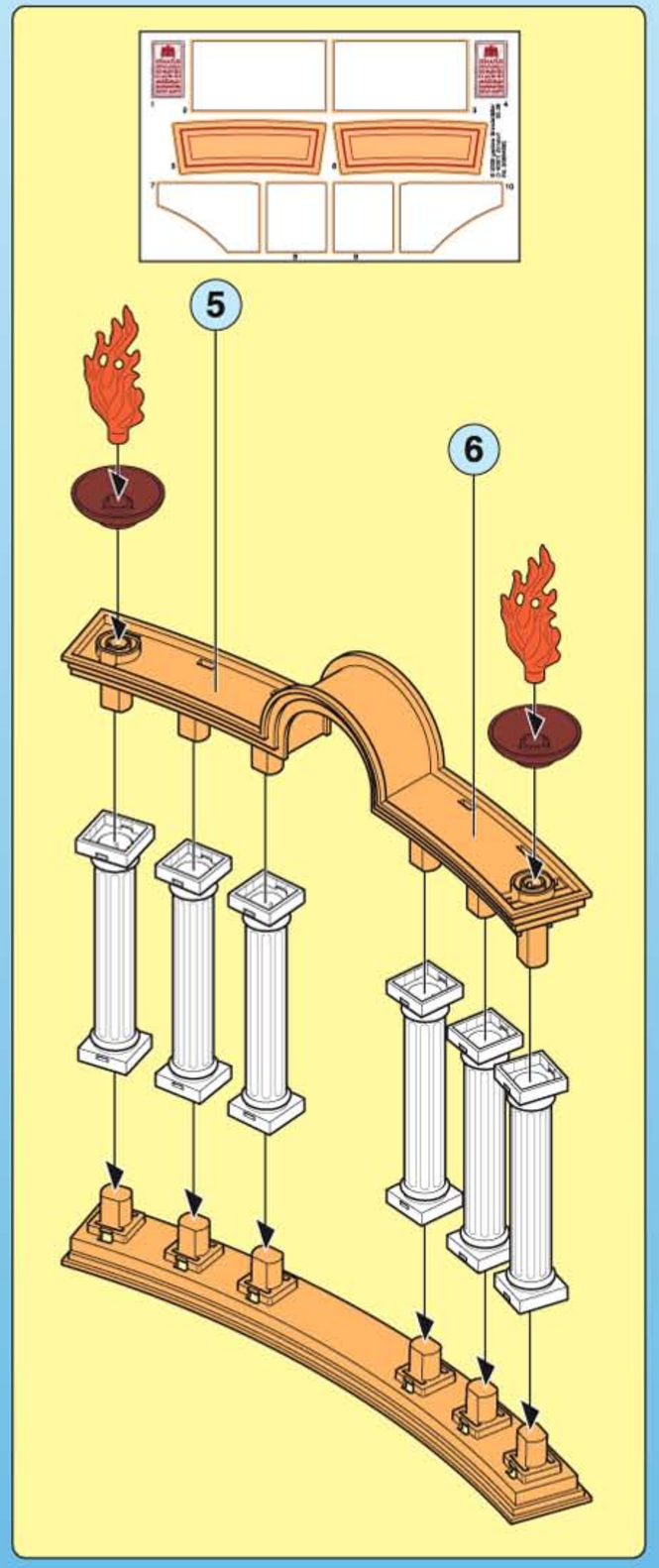

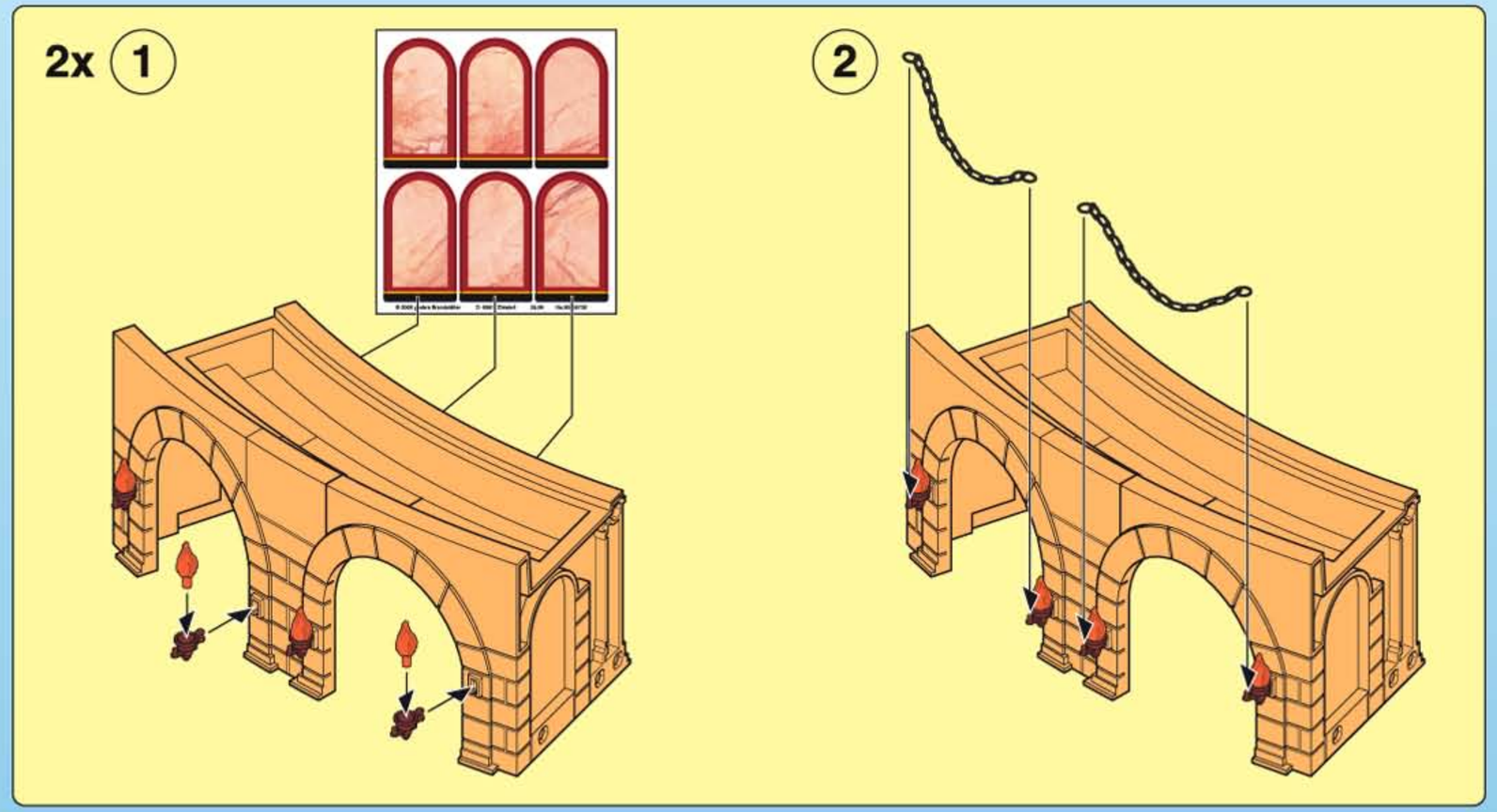

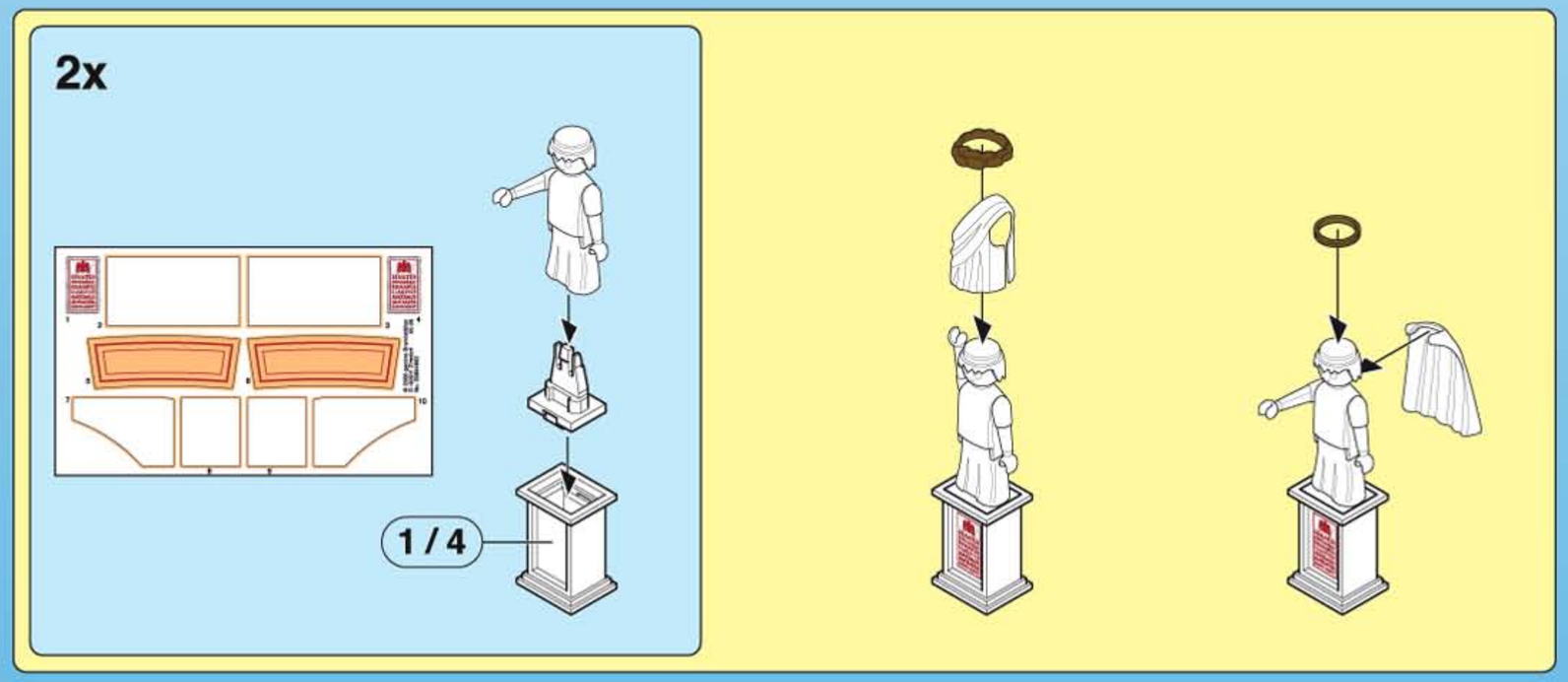

9

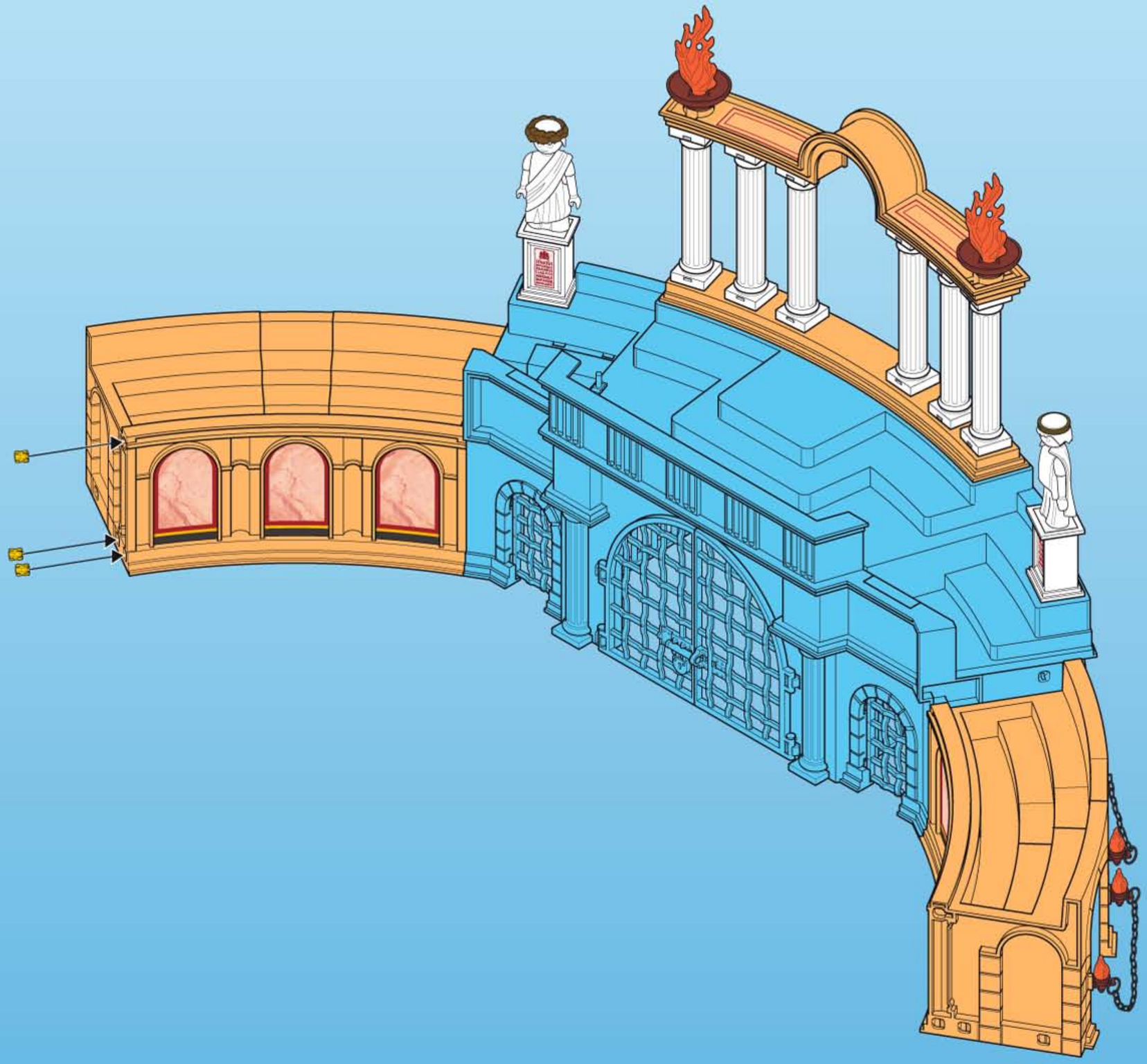

10

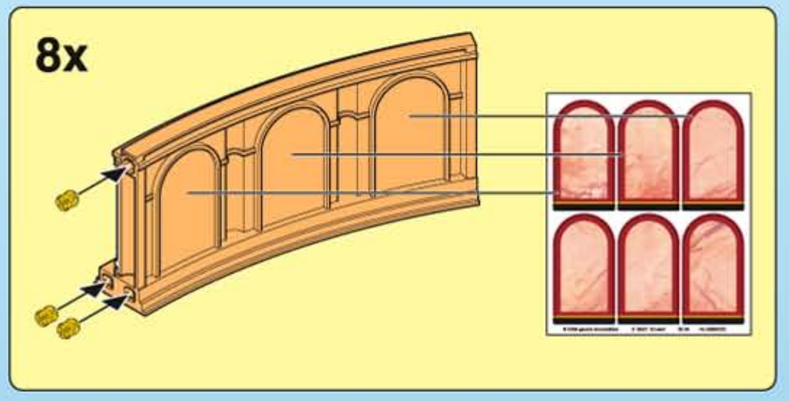

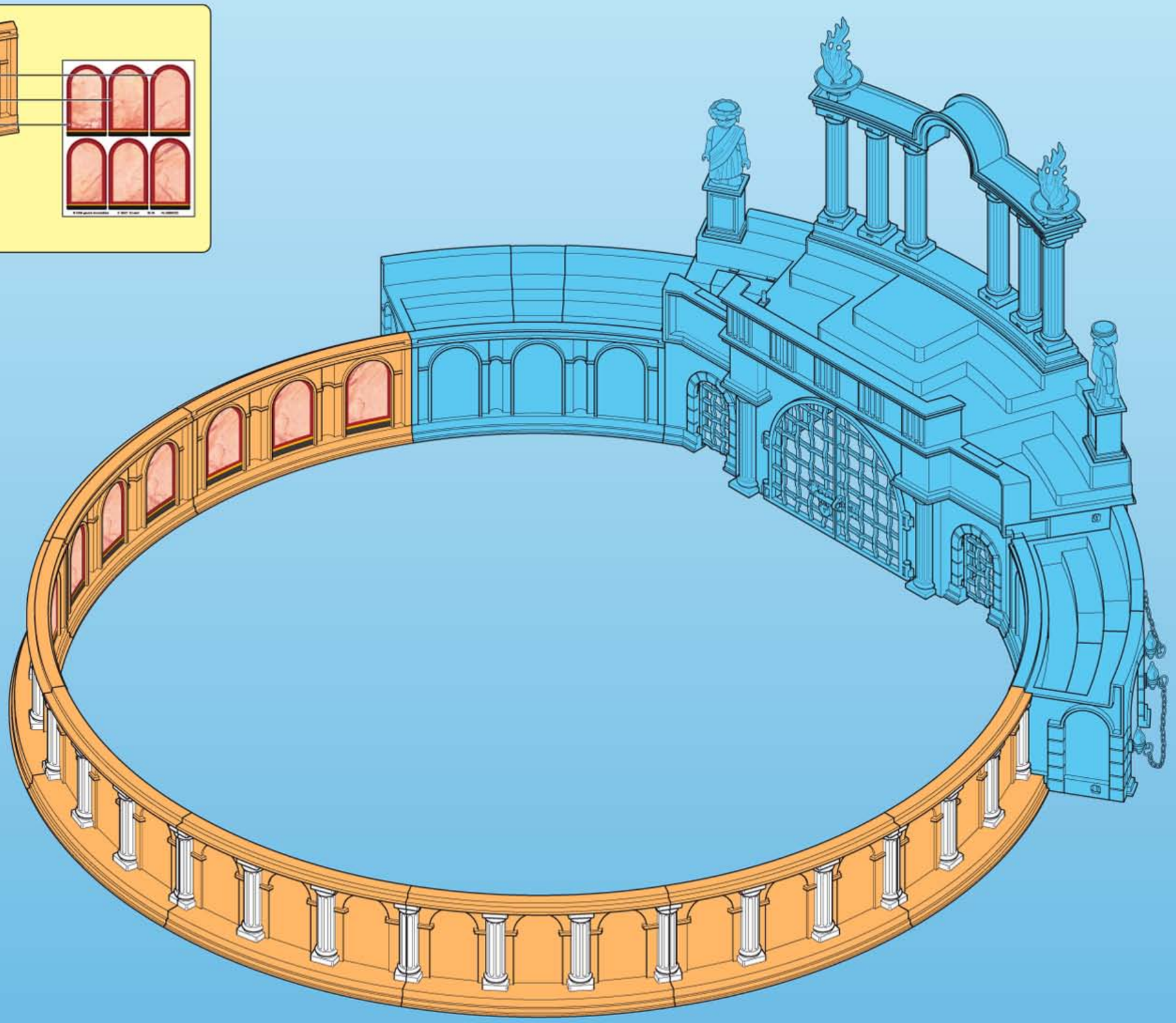

1

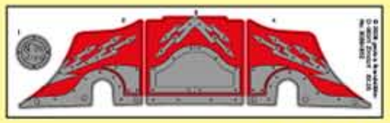

30 88 4652

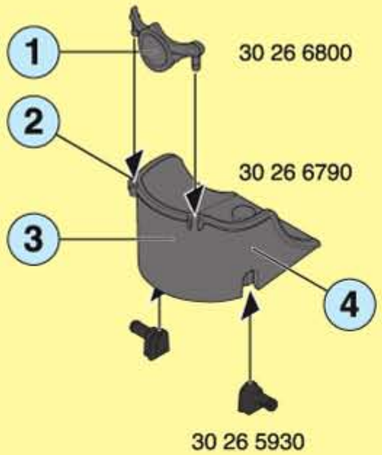

2

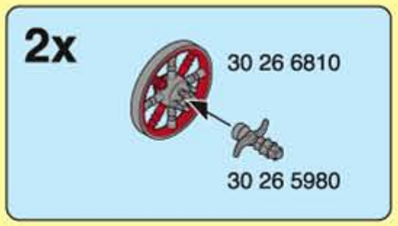

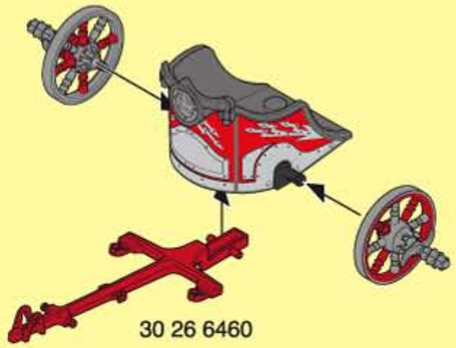

3

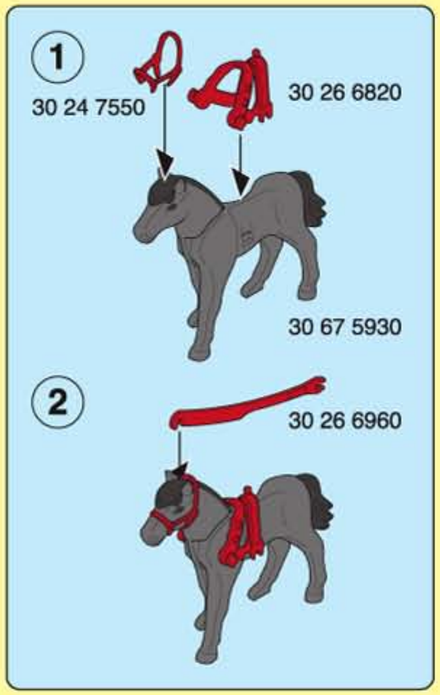

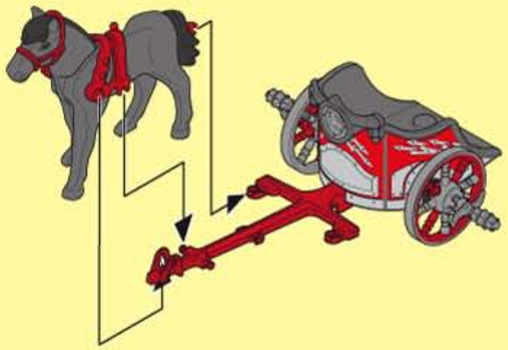

4

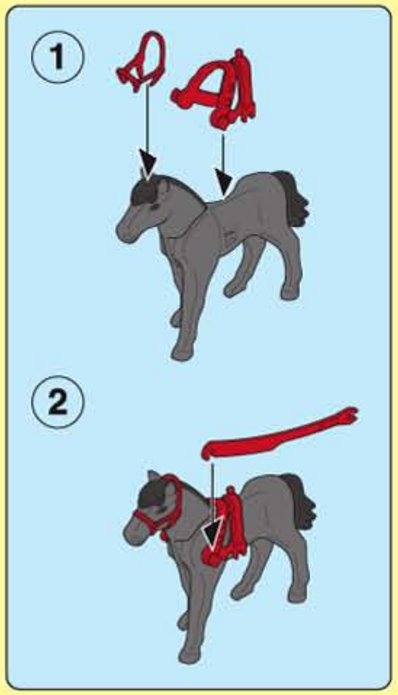

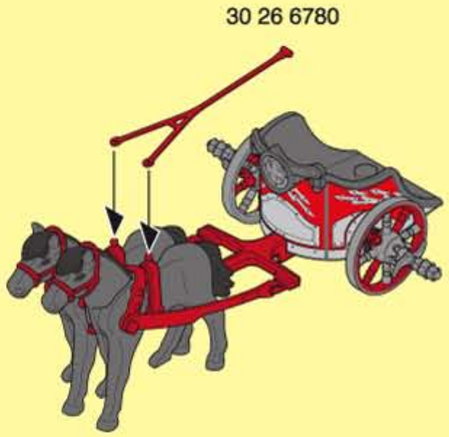

30 02 6760

30 02 6750

30 20 9410

30 63 2292

30 00 2902

30 14 3030

30 26 6320

30 07 8130

30 26 7300

30 26 6950

30 00 2882

30 26 6320

30 26 6330

30 22 8840

30 26 6340

30 00 2872

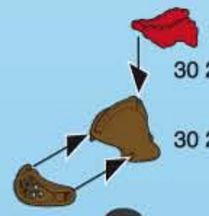

30 22 9950

30 26 7320

30 26 7330

30 26 7340

30 26 7310

30 00 2912

30 22 8570

30 22 8840

30 20 6220

30 00 2922

30 20 4580

30 26 5550

30 26 7160

30 00 2862

30 26 6920

30 20 4570

30 26 6890

30 00 2892

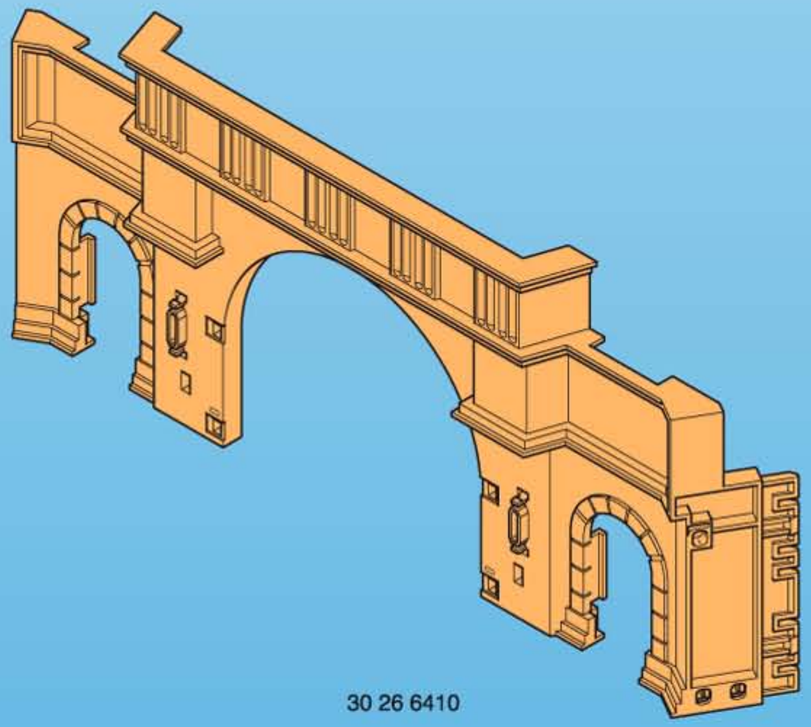

30 26 6410

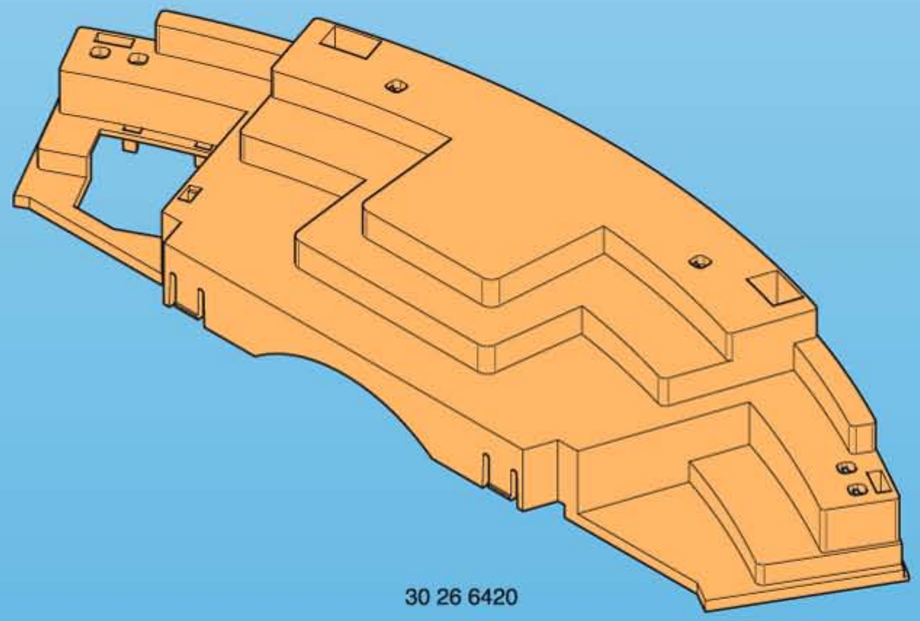

30 26 6420

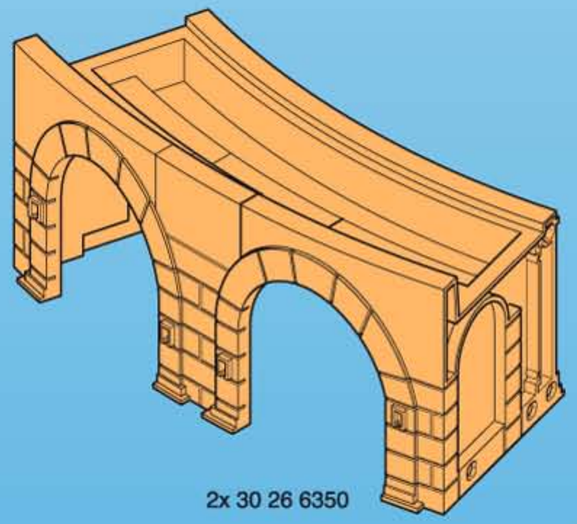

2x 30 26 6350

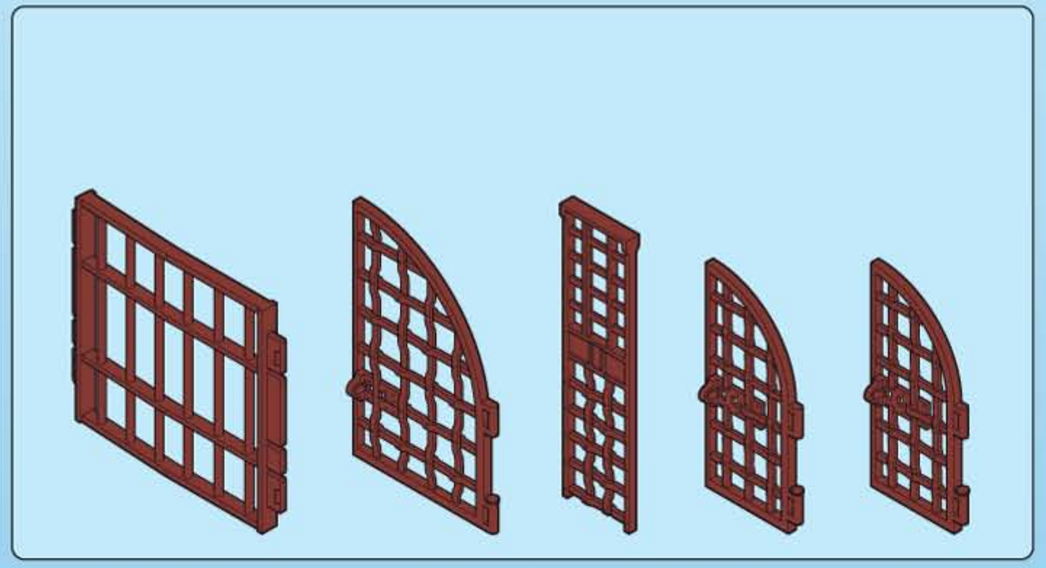

2x 30 51 4120

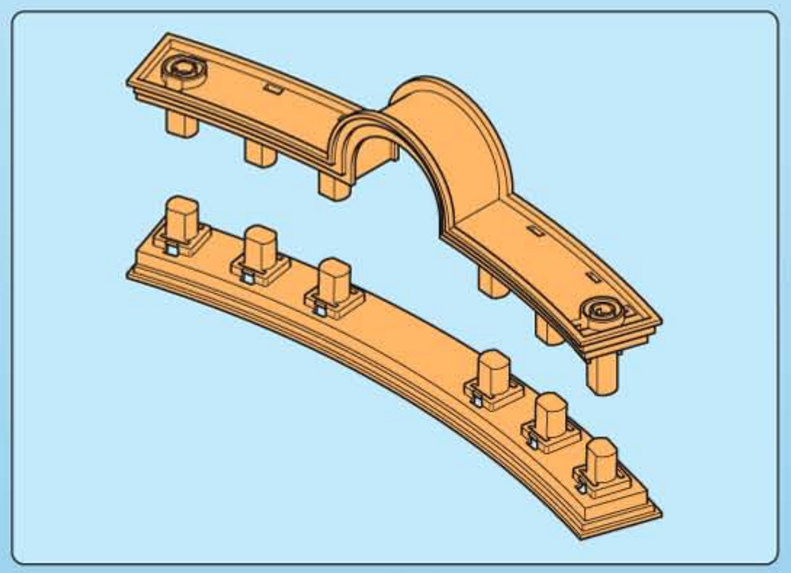

30 51 4090

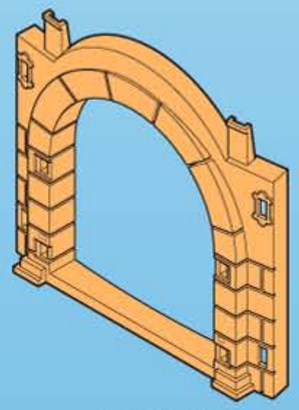

2x 30 26 6450

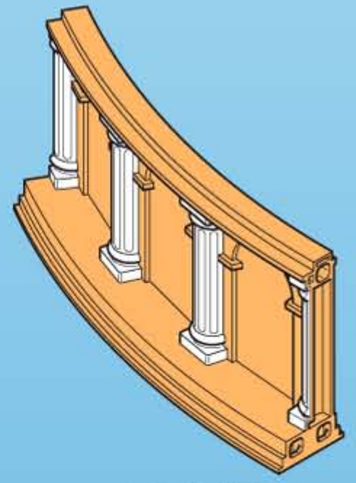

8x 30 26 6470

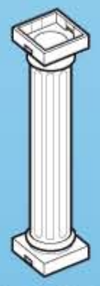

6x 30 26 6050

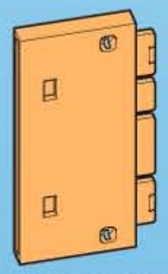

2x 30 26 6360

30 26 6370

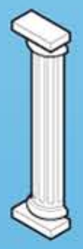

2x 30 26 6400

30 83 0020

30 83 0250

2x 30 00 2842

2x 30 26 6430

30 22 9360

30 20 5090

30 26 6940

4x 30 89 6712

30 26 6890

2x 30 02 6230

30 21 5460

30 63 0052

30 26 6310

2x 30 26 6440

30 26 6870

30 26 6380

2x 30 26 6040

30 26 6880

30 63 2412

30 63 2432

30 21 0920

30 26 6970

30 26 6070

4x 30 20 4560

30 26 6900

30 20 9410

30 07 3200

3x 30 26 7350

8x 30 07 6930

8x 30 26 6390

12x 30 07 7040

30 66 7350

48x 30 03 6600

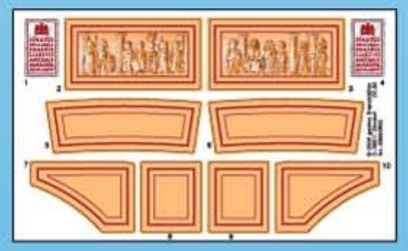
30 88 4662

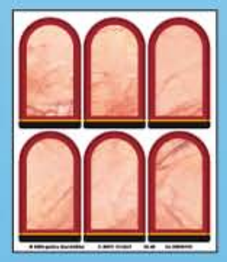
5x 30 88 5732

Serviceadressen finden Sie in allen Playmobil-Prospekten

Addresses of Customer Service Departments are shown in all Playmobil catalogues

L'adresse du service consommateurs est indiquée dans tous les catalogues Playmobil

Troverete gli indirizzi dei centri di assistenza in tutti i cataloghi Playmobil

Las Direcciones de los Departamentos de Servicio al Consumidor se encuentran en todos los catálogos Playmobil

Η διεύθυνση του Γραφείου Εξυπηρετήσεως Πελατών είναι καταχωρημένη σε όλους τους καταλόγους Playmobil

pronounce: plāy-mō-bēēl

© 2006 geobra Brandstätter, 90511 Zirndorf, Germany.
Printed in Germany.
Imprimé en Allemagne.
No. 30 88 4672 10.06