playmobil®

4037

Wichtige Unterlagen, bitte sorgfältig aufbewahren !
Important: Please keep these instructions for future reference !
Documents importants, à conserver soigneusement !
Belangrijke documenten, bewaar deze zorgvuldig !

WARNING:
CHOKING HAZARD
Small parts. Not for children under 3 years.

"Ne concerne que les USA"

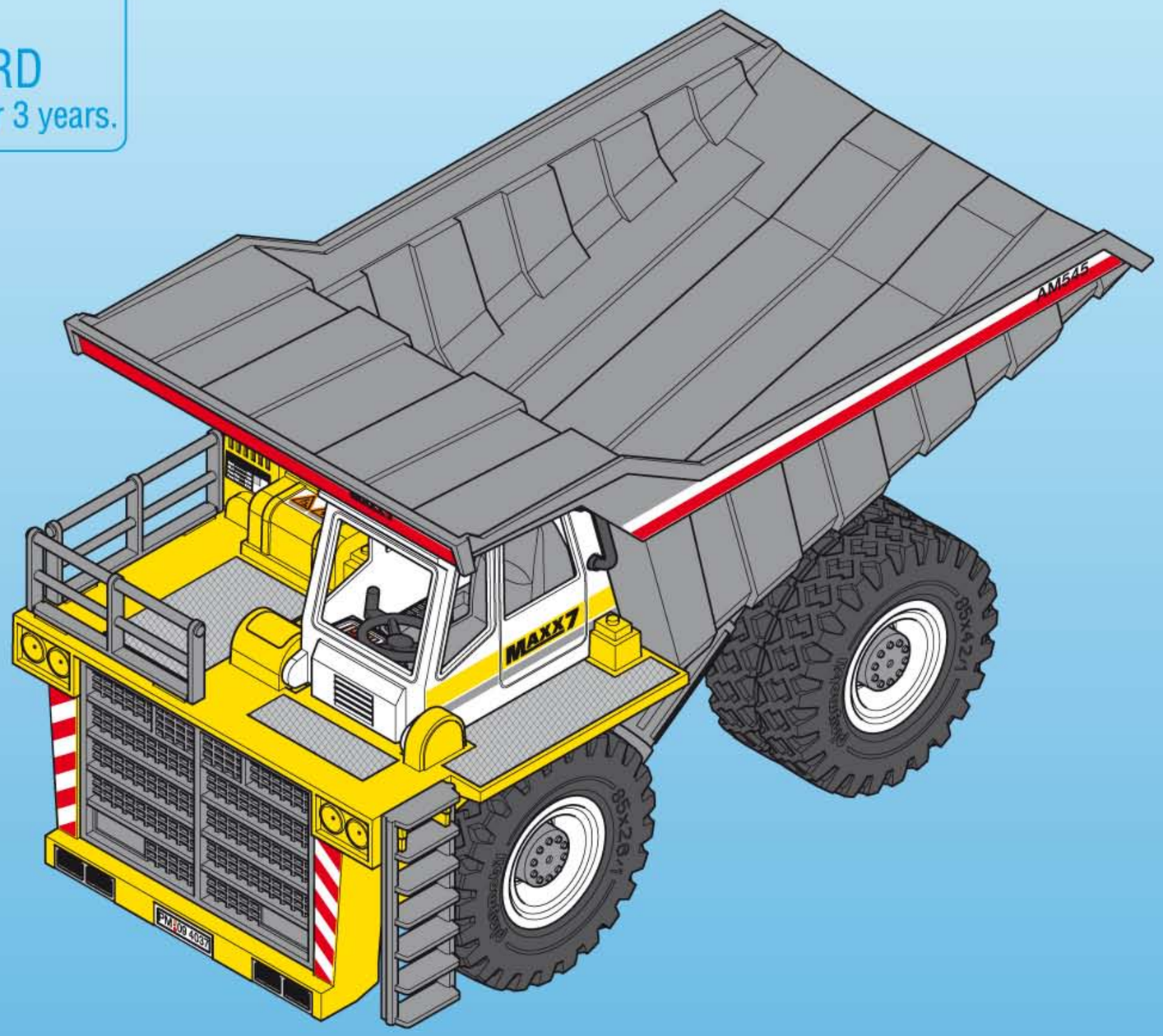

1

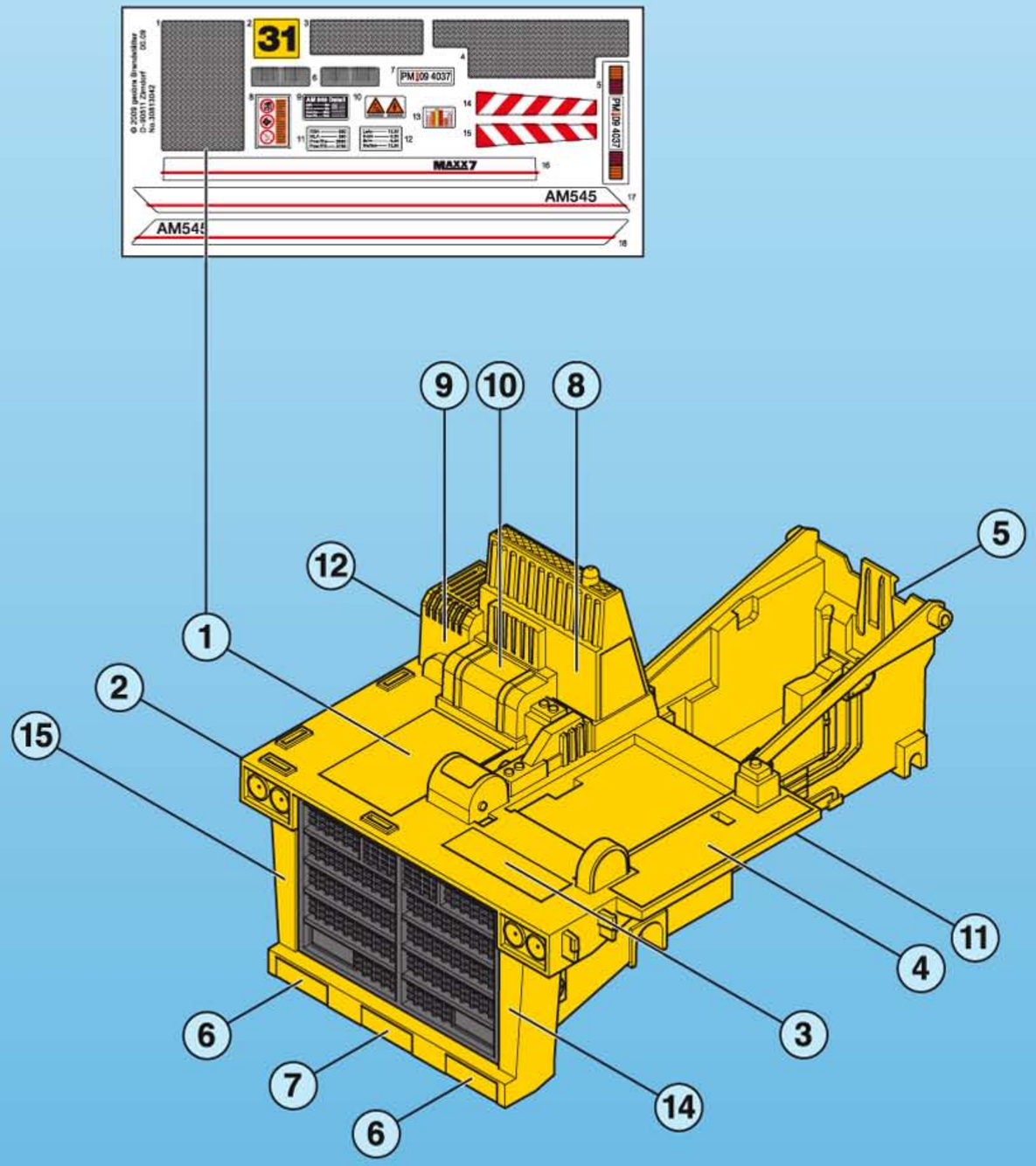

2

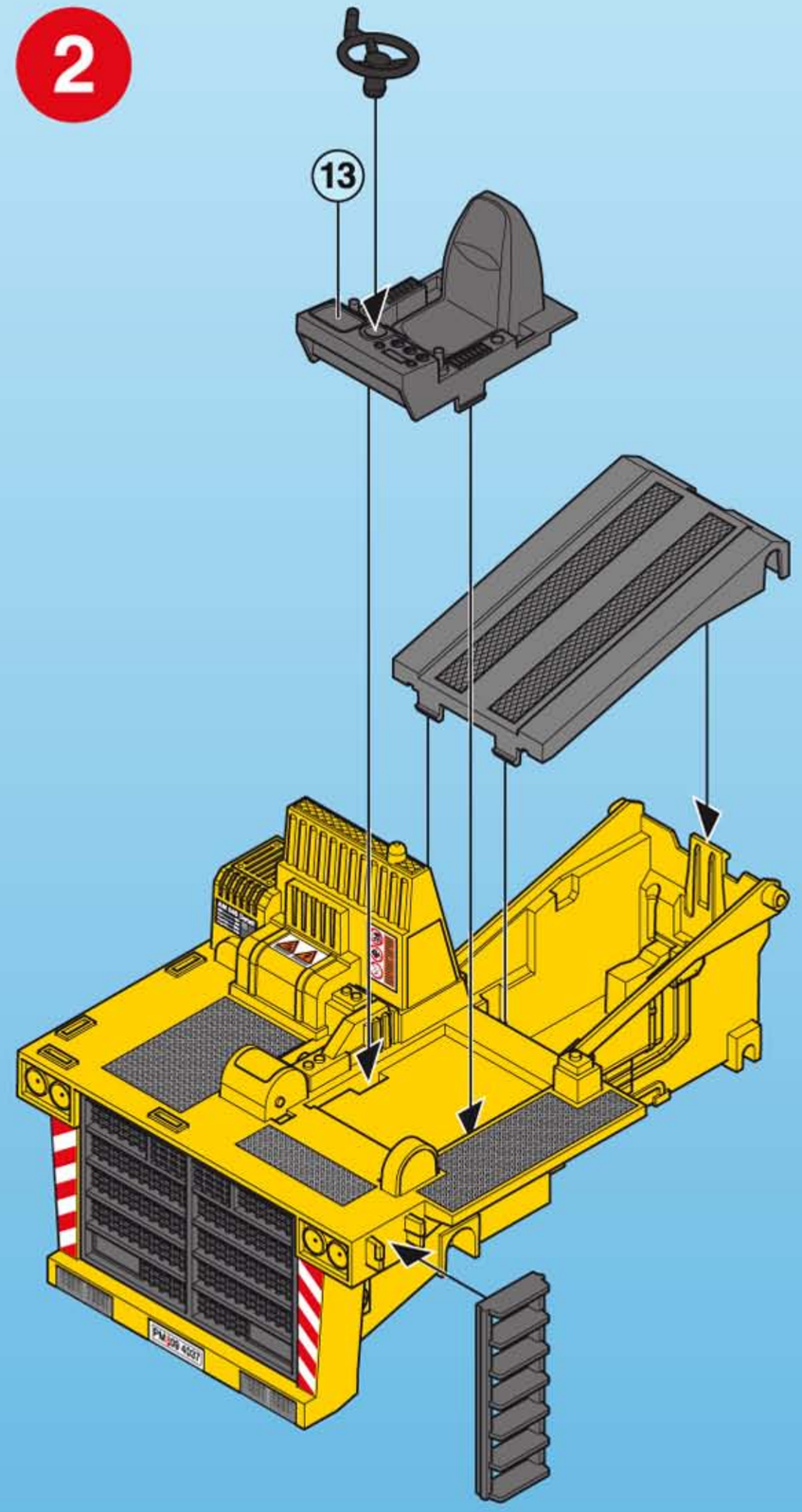

3

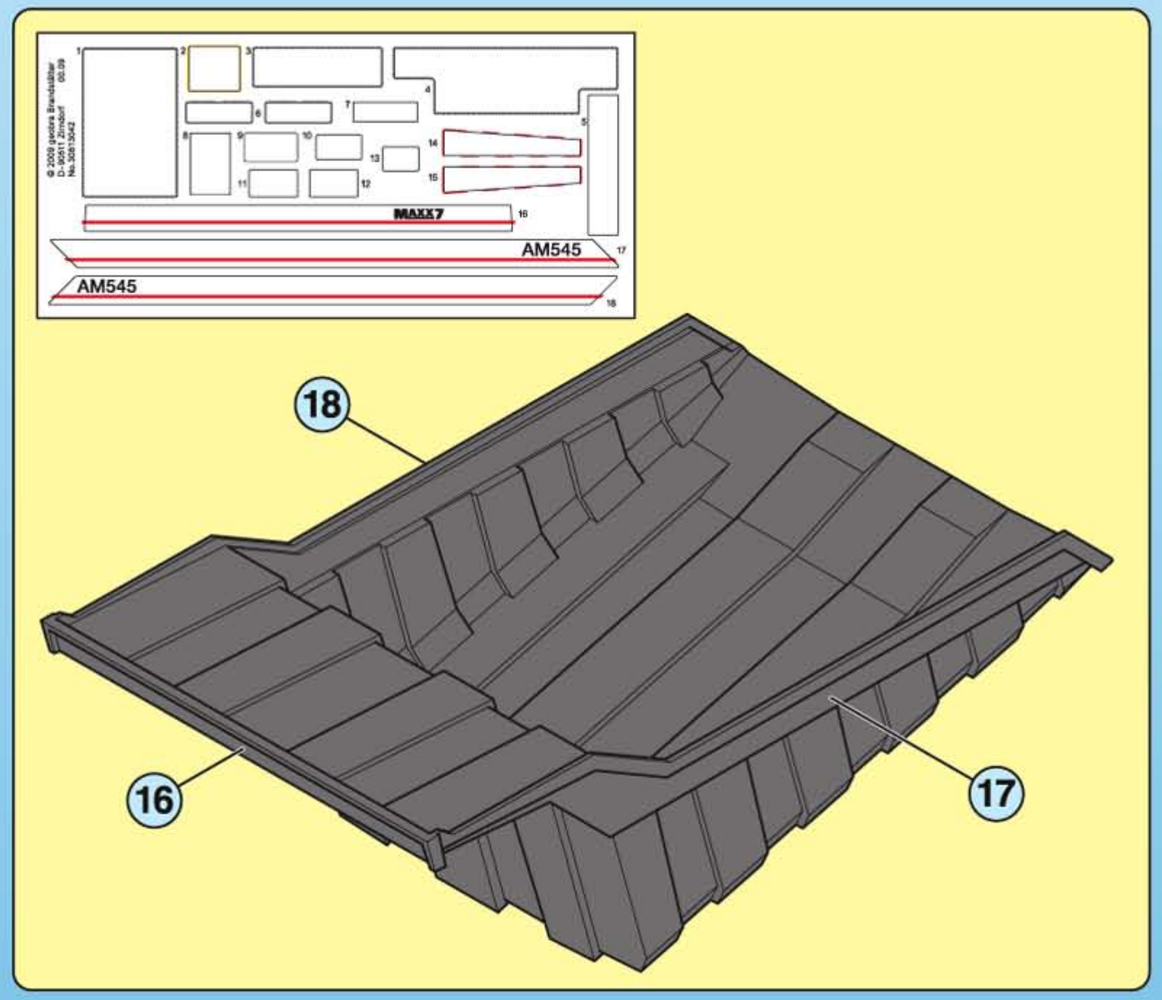

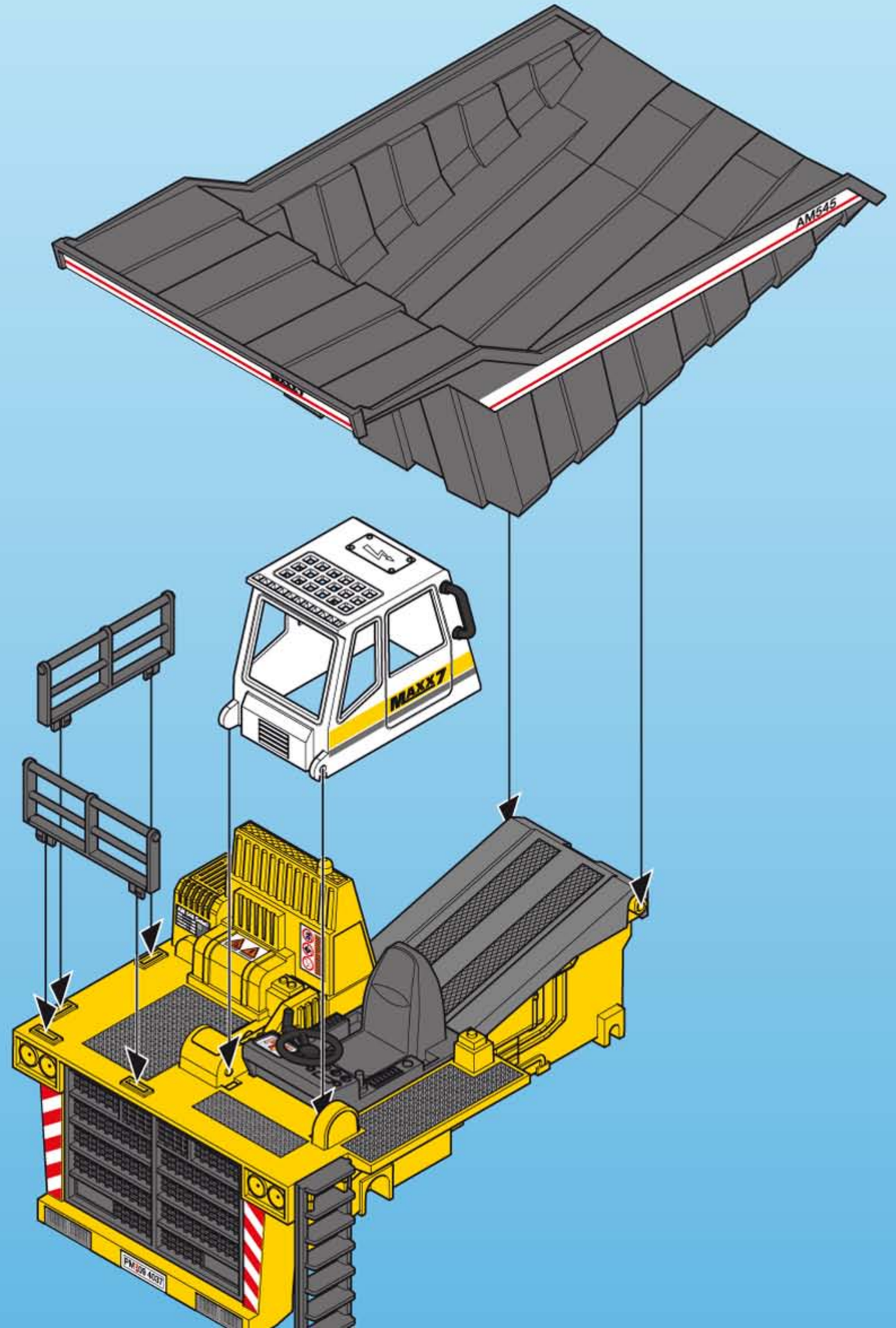

4

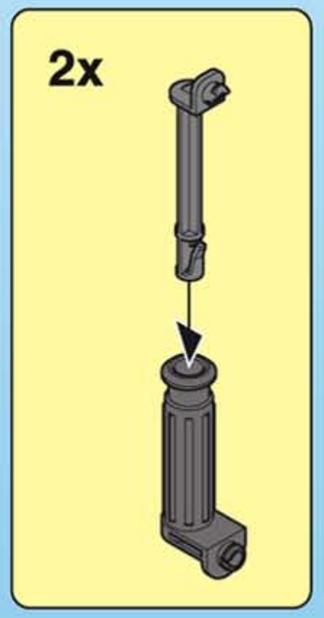

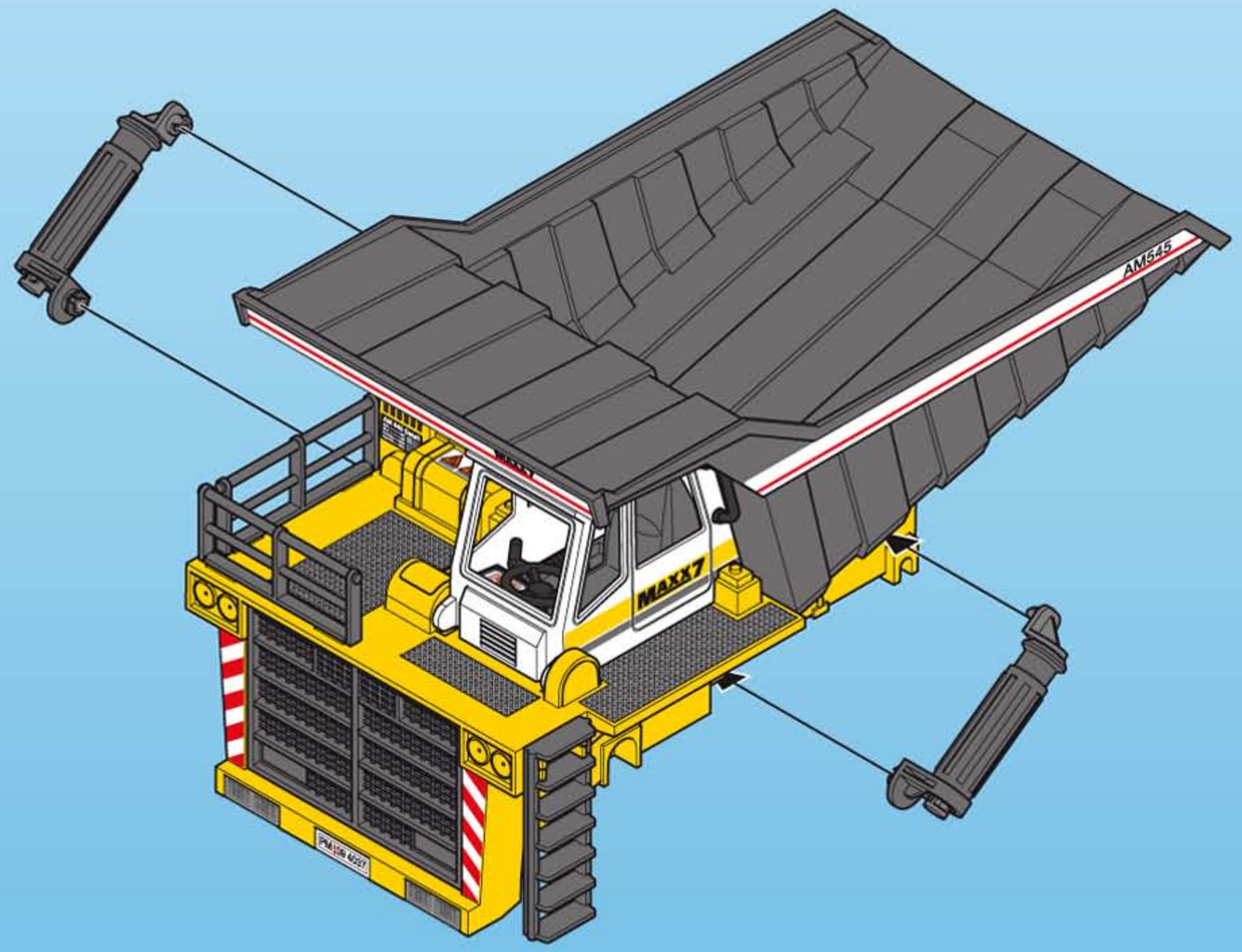

5

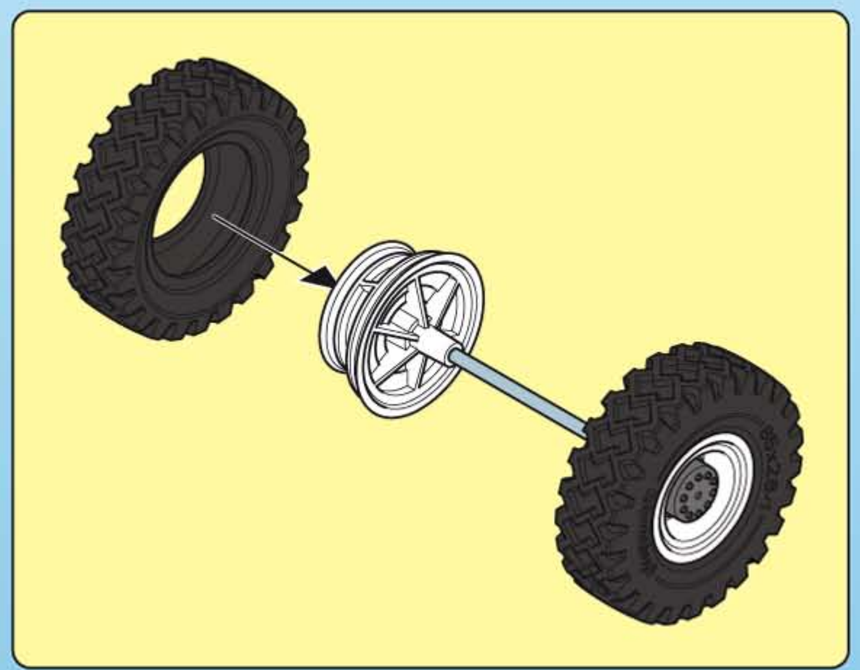

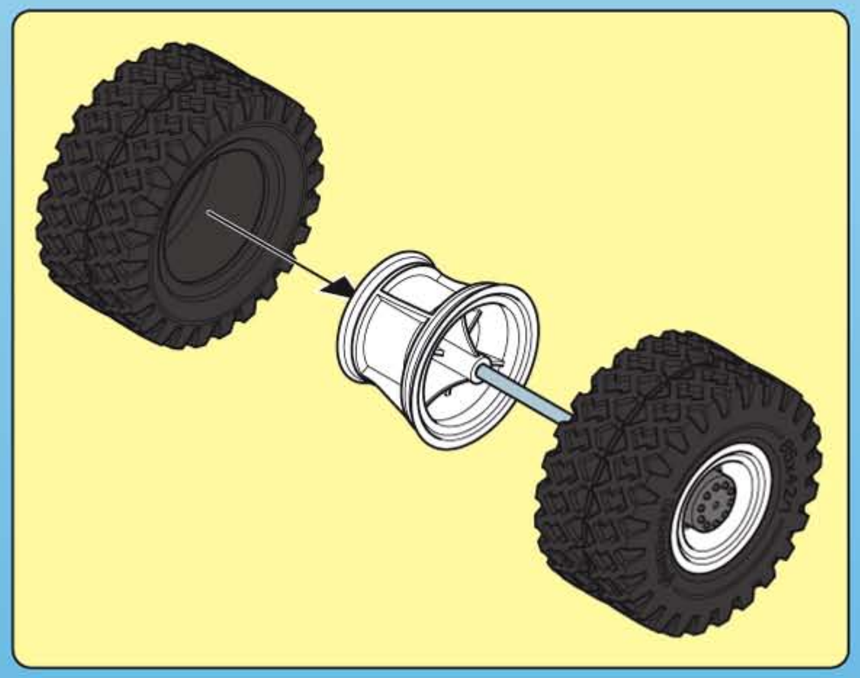

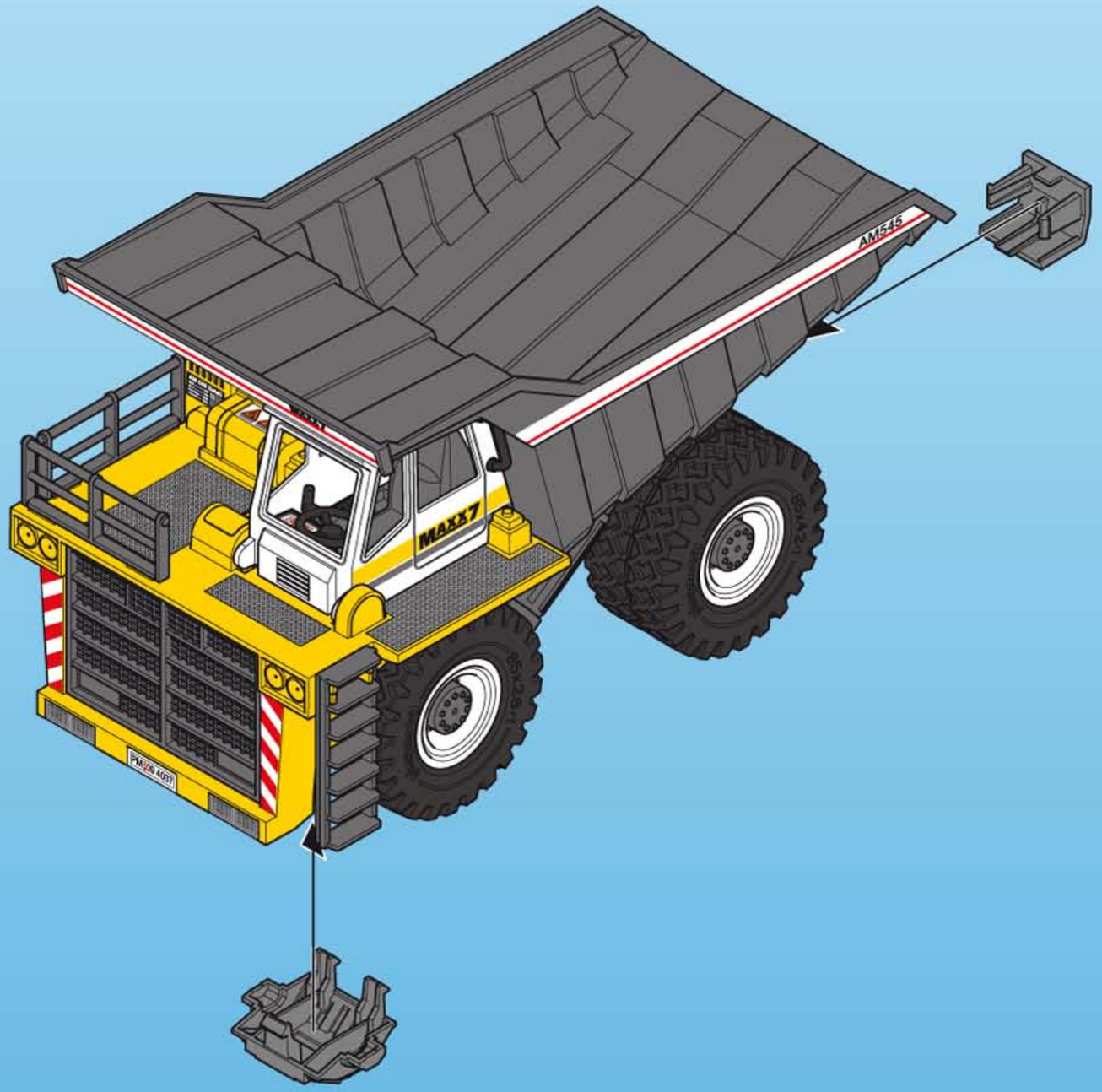

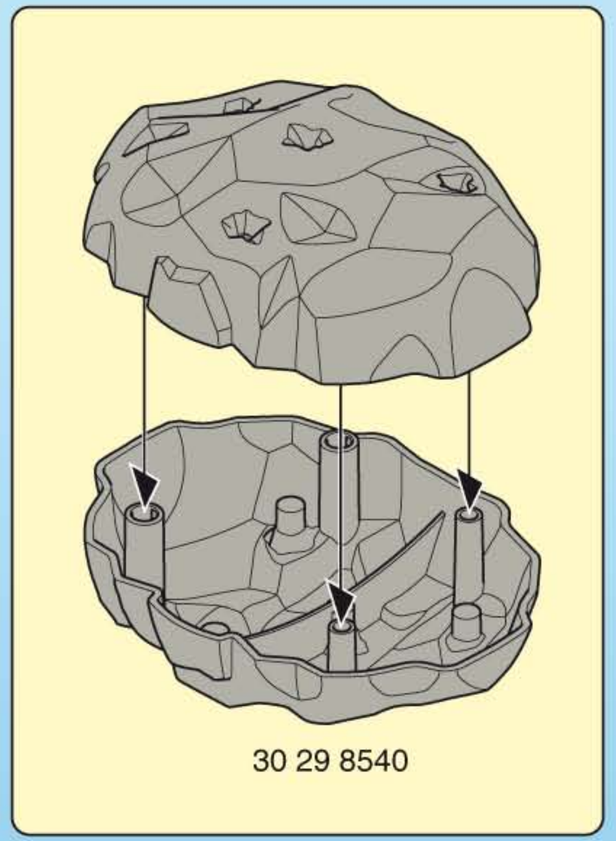

30 29 8540

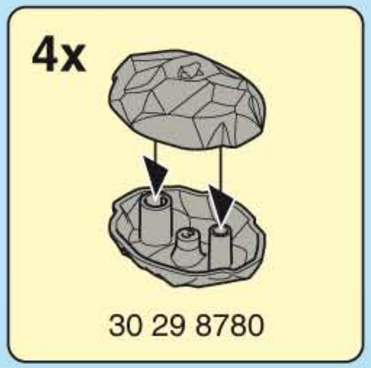

30 29 8780

30 29 8770

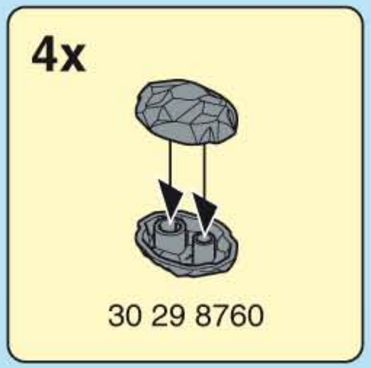

30 29 8760

30 04 7710

30 00 6342

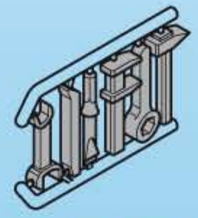

30 60 0530

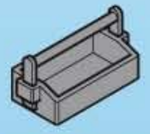

30 65 6972

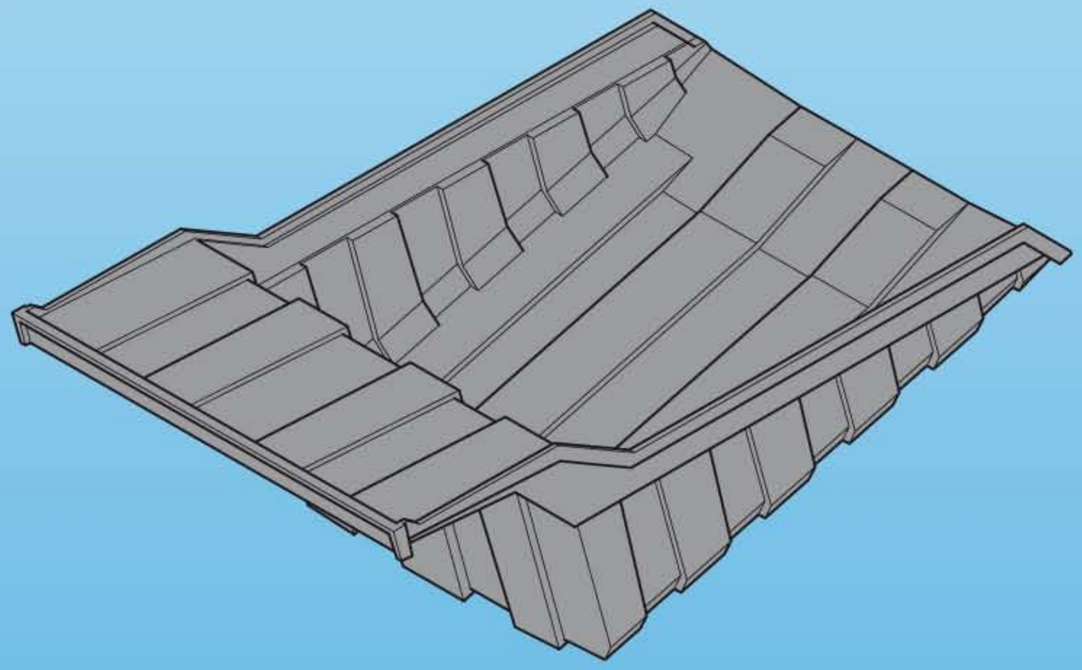

30 29 8830

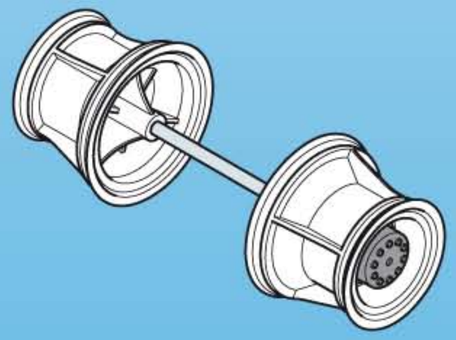

30 82 9272

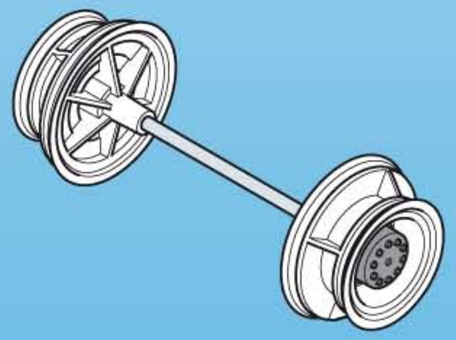

30 82 9262

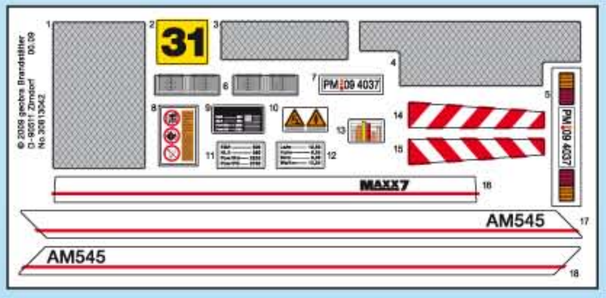

30 81 3042

2x 30 82 5610

2x 30 82 5600

30 64 6092

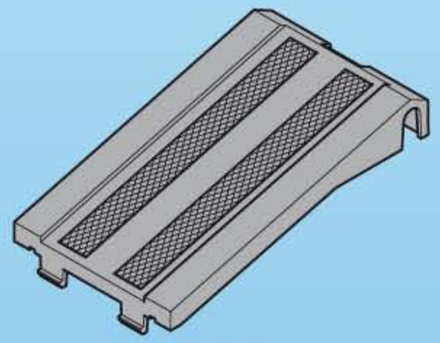

30 29 8820

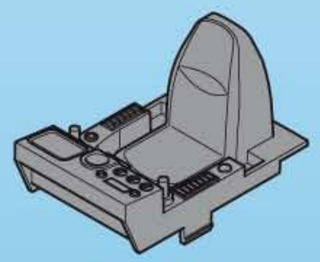

30 46 0020

2x 30 46 0030

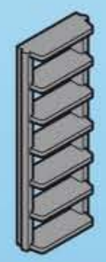

30 46 0460

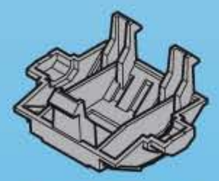

30 46 0040

30 46 0470

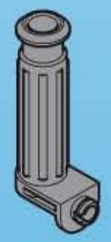

2x 30 29 8850

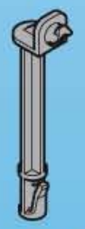

2x 30 29 8840

30 25 4290

30 04 3780

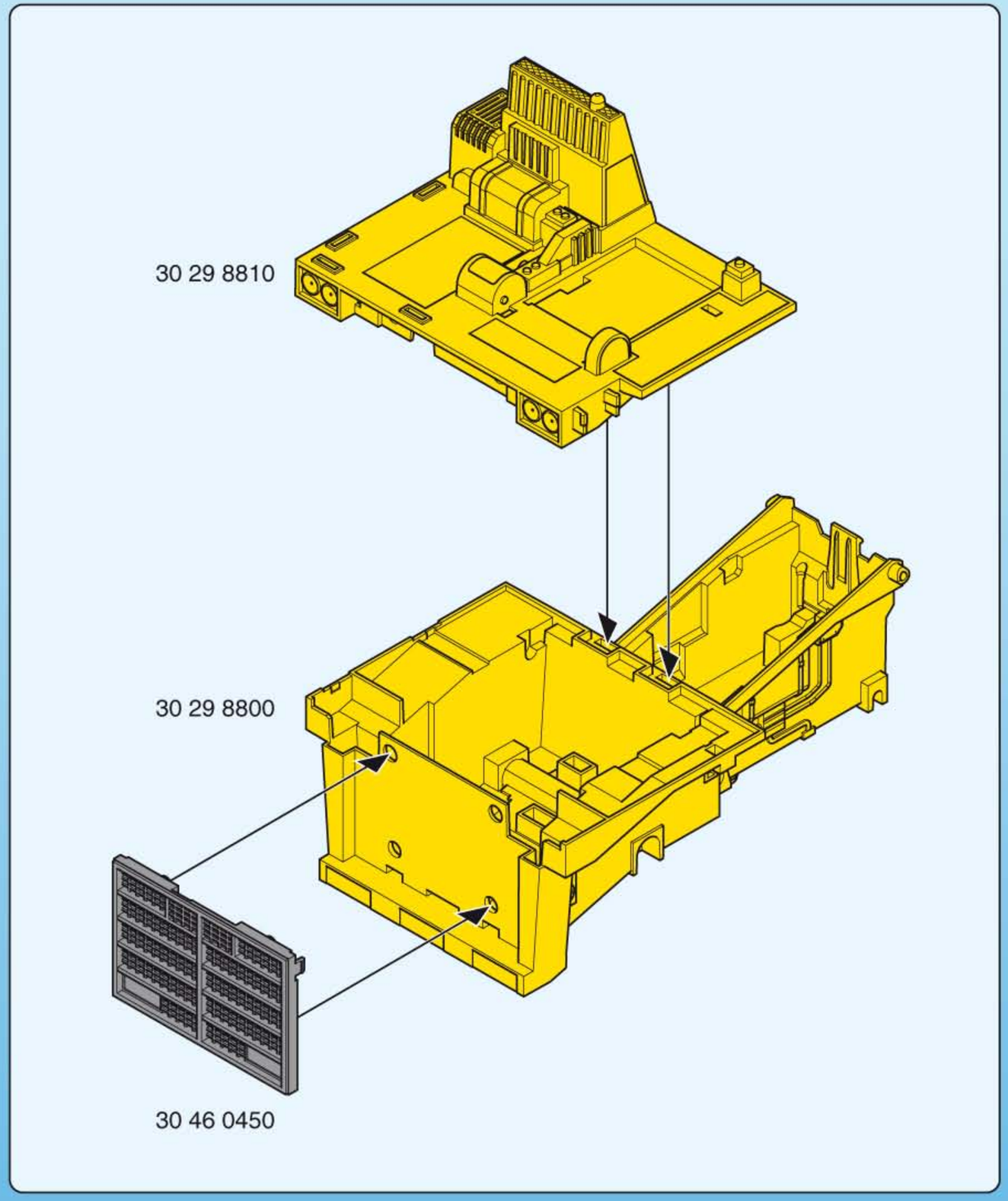

Serviceadressen finden Sie in allen Playmobil-Prospekten

Addresses of Customer Service Departments are shown in all Playmobil catalogues

L'adresse du service consommateurs est indiquée dans tous les catalogues Playmobil

Troverete gli indirizzi dei centri di assistenza in tutti i cataloghi Playmobil

In alle PLAYMOBIL catalogi vindt u het adres van onze klantendienst.

Las Direcciones de los Departamentos de Servicio al Consumidor se encuentran en todos los catálogos Playmobil

Η διεύθυνση του Γραφείου Εξυπηρέτησης Καταναλωτών PLAYMOBIL βρίσκεται σε όλους τους καταλόγους PLAYMOBIL.

pronounce: plāy-mō-bēēl

© 2008 geobra Brandstätter GmbH & Co.KG
Brandstätterstr. 2-10
90513 Zirndorf, Germany.
No. 30 81 5132 01.14

100%

www.playmobil.com