playmobil®

5755
3517

⚠ **WARNING:**

CHOKING HAZARD
Contains a small ball and small parts.
Not for children under 3 years.

"Ne concerne que les USA"

Wichtige Unterlagen, bitte sorgfältig aufbewahren !
Important documents keep carefully !
Documents importants conservez avec soin !
Belangrijke documenten, bewaar deze zorgvuldig!

1

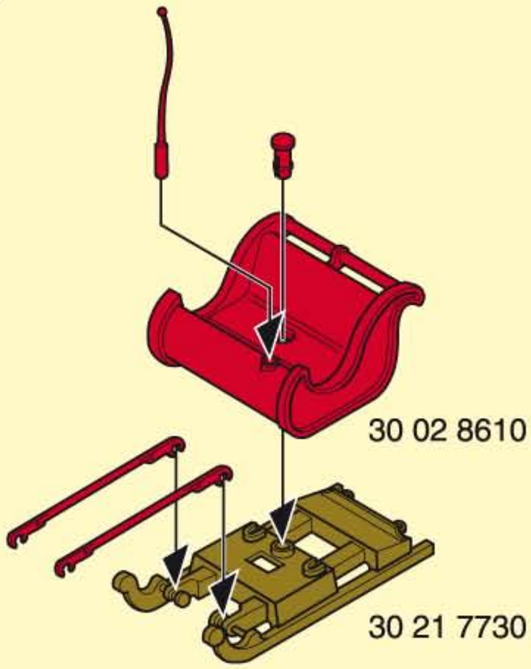

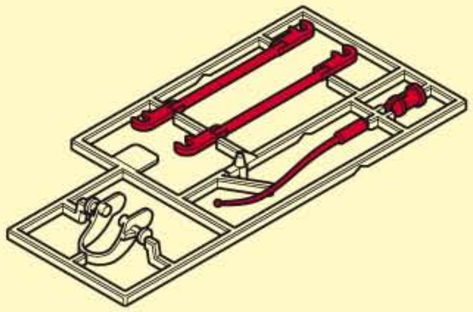

30 60 9690

2

30 89 5470

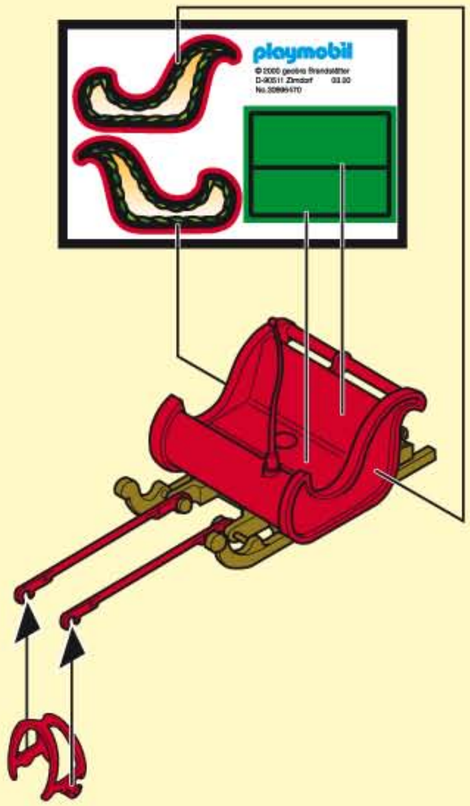

30 21 9880

3

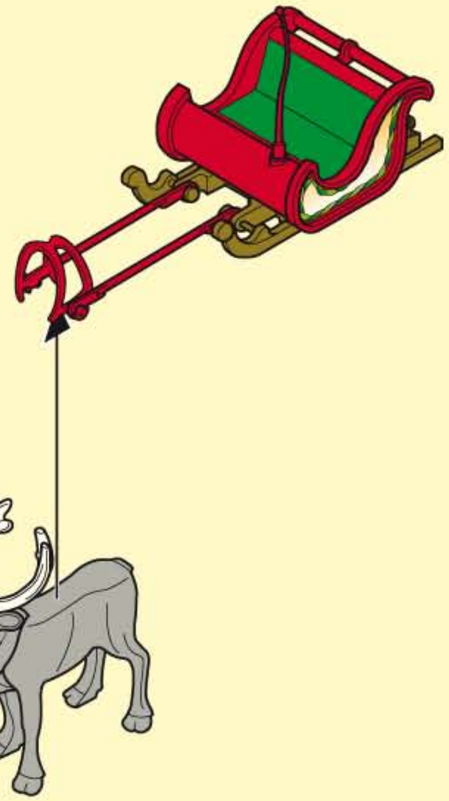

30 67 0950

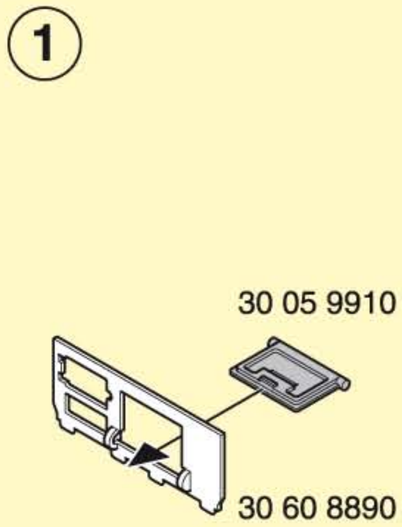
1
30 05 9910
30 60 8890

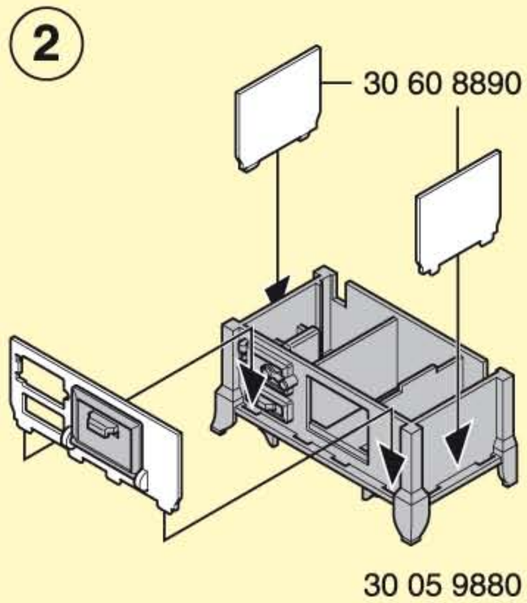
2
30 60 8890
30 05 9880

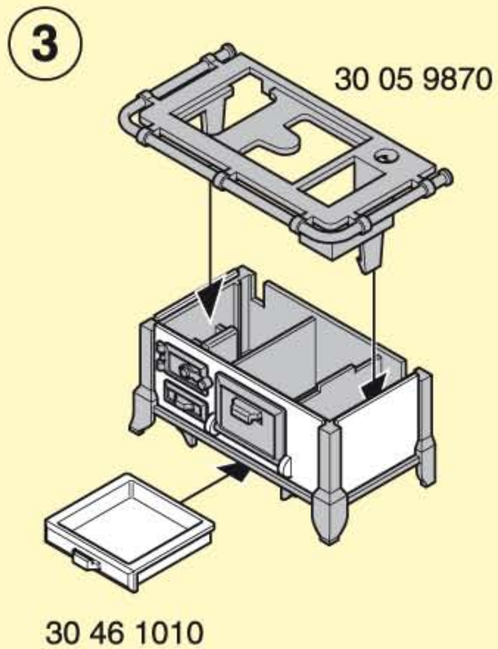
3
30 05 9870
30 46 1010

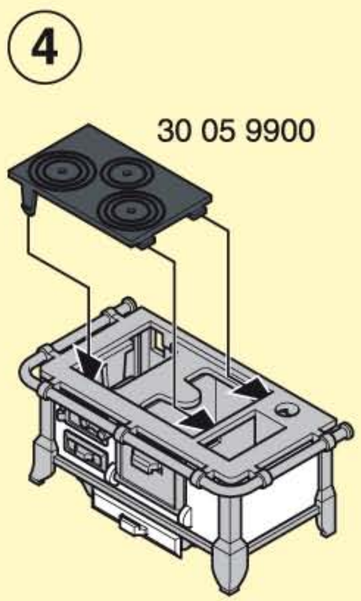
4
30 05 9900

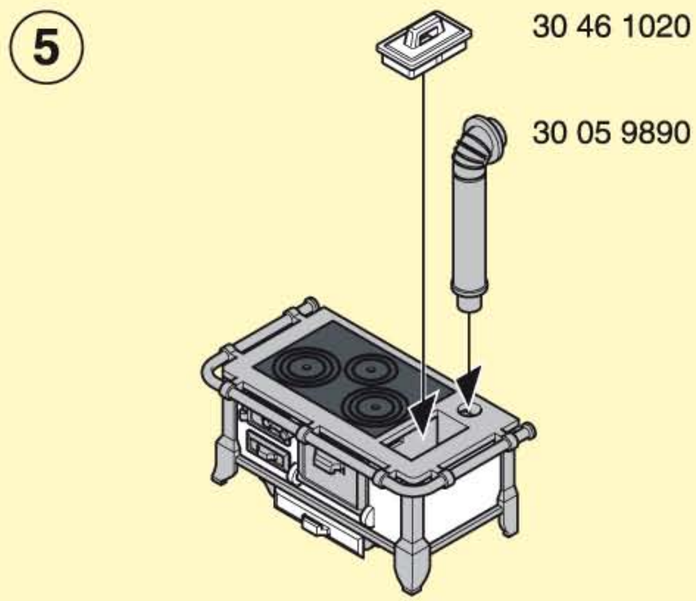
5
30 46 1020
30 05 9890

6

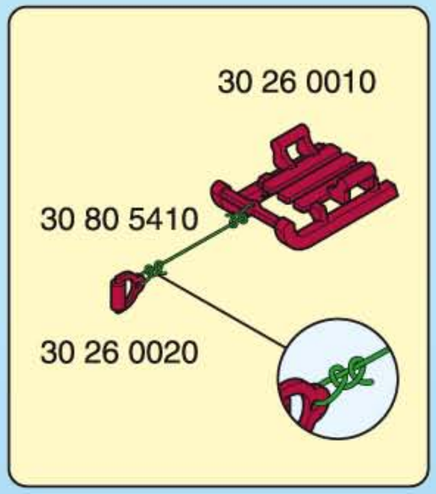
30 26 0010
30 80 5410
30 26 0020

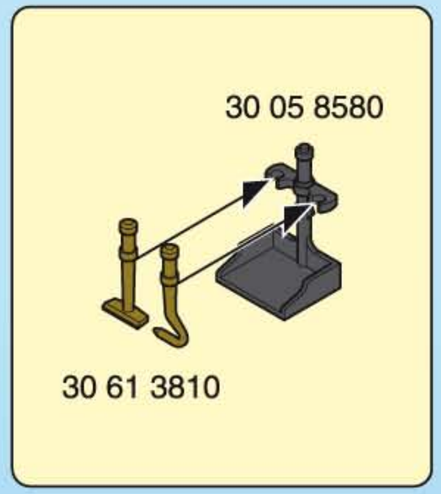
30 05 8580
30 61 3810

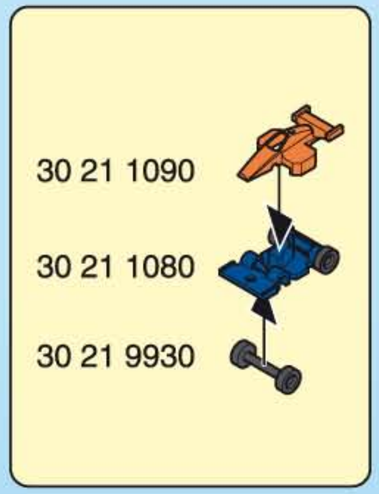
30 21 1090
30 21 1080
30 21 9930

30 22 8600
30 22 8640

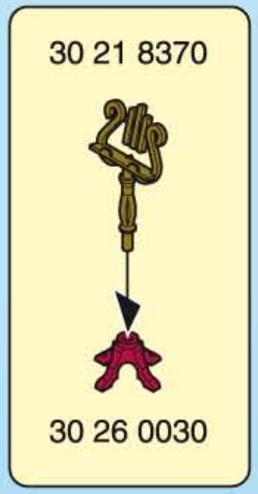
30 21 8370
30 26 0030

30 05 7710
30 05 7600

30 22 7770
2x 30 22 7700
30 13 0650

30 05 9030
30 14 2760
30 62 8350

30 25 9080
30 10 1820

30 25 9390
30 10 1830

2x 30 06 4180

30 02 5050

30 08 7030

2x 30 02 5040

30 89 9830

30 89 4780

30 88 9090

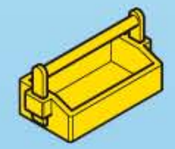

30 65 0580

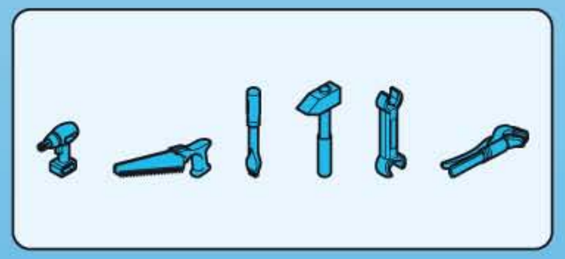

30 51 3750

30 51 1600

30 61 8400

2x 30 06 6840

2x 30 06 6860

30 09 0400

30 06 9700

30 21 5450

30 89 5402

30 24 3830

30 89 5392

30 05 8570

30 63 5220

30 21 8270

30 06 5030

30 02 2340

30 63 6460

30 61 2930

30 62 7172

30 09 6530

30 21 7390

30 25 9070

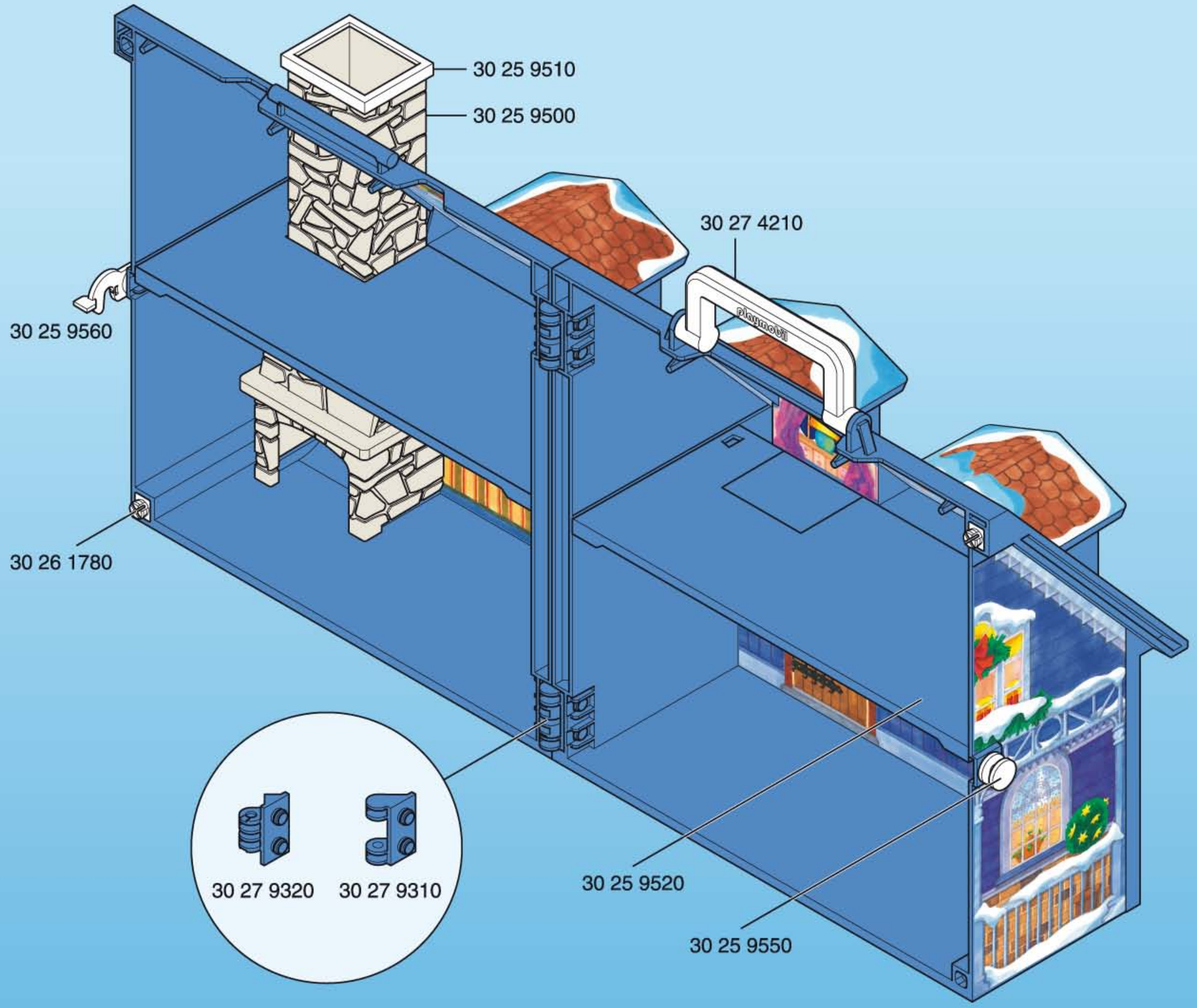
30 25 9510
30 25 9500
30 27 4210
30 25 9560
30 26 1780
30 27 9320
30 27 9310
30 25 9520
30 25 9550

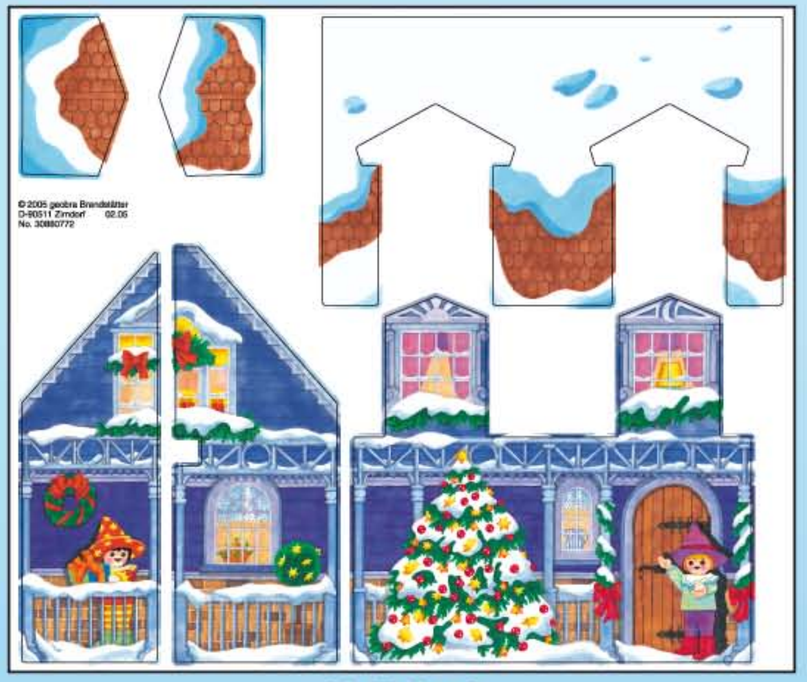

30 88 0772

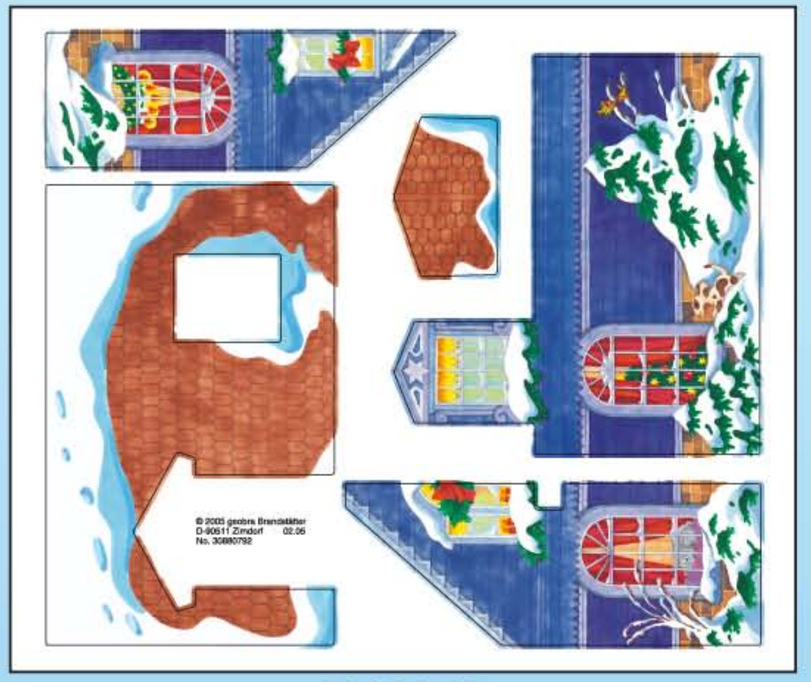

30 88 0792

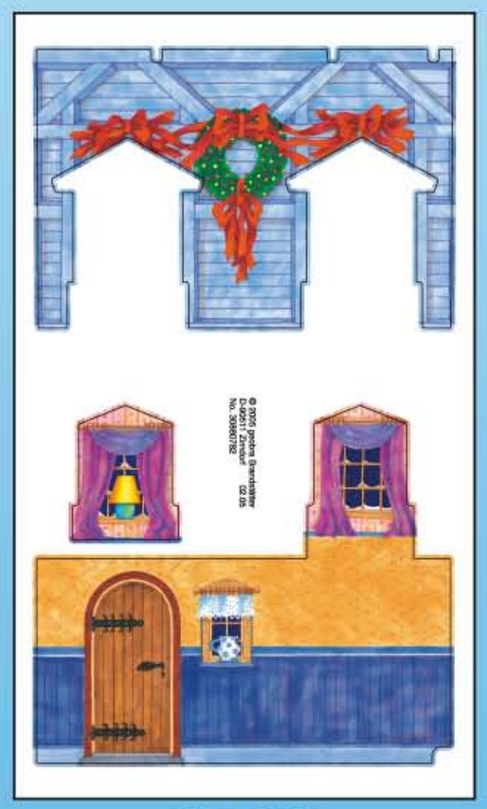

30 88 8002

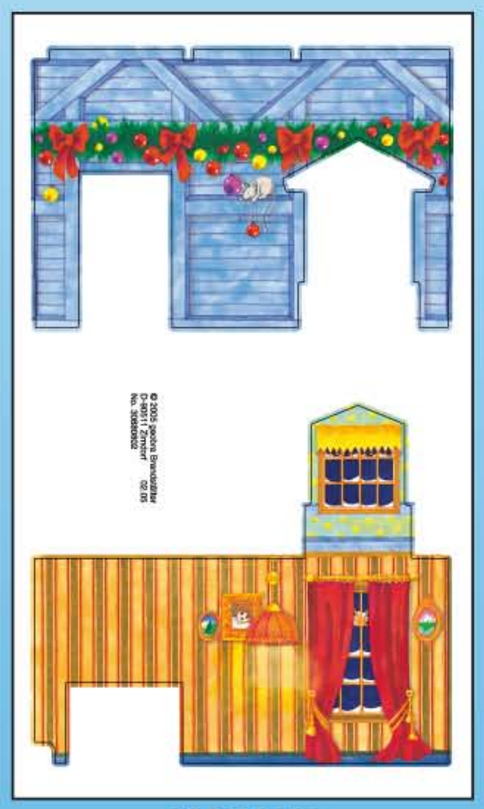

30 88 0802

Serviceadressen finden Sie in allen Playmobil-Prospekten

Addresses of Customer Service Departments are shown in all Playmobil catalogues

L'adresse du service consommateurs est indiquée dans tous les catalogues Playmobil

Troverete gli indirizzi dei centri di assistenza in tutti i cataloghi Playmobil

In alle PLAYMOBIL catalogussen vindt u het adresv an onze klantendienst.

Las Direcciones de los Departamentos de Servicio al Consumidor se encuentran en todos los catálogos Playmobil

Η διεύθυνση του Γ ραφείου Εξυττηρετήσεως Πελατών είναι καταχωρημένη σε όλους τους καταλόγους Playmobil

pronounce: plāy-mō-bēēl

© 2005 geobra Brandstätter, 90511 Zirndorf, Germany.
05.08
No. 30 88 5322