playmobil®

3165
5718

⚠ **WARNING:**
CHOKING HAZARD - SMALL PARTS
Not for children under 3 years.

"Ne concerne que les USA"

Wichtige Unterlagen, bitte sorgfältig aufbewahren !
Important documents keep carefully !
Documents importants conservez avec soin !

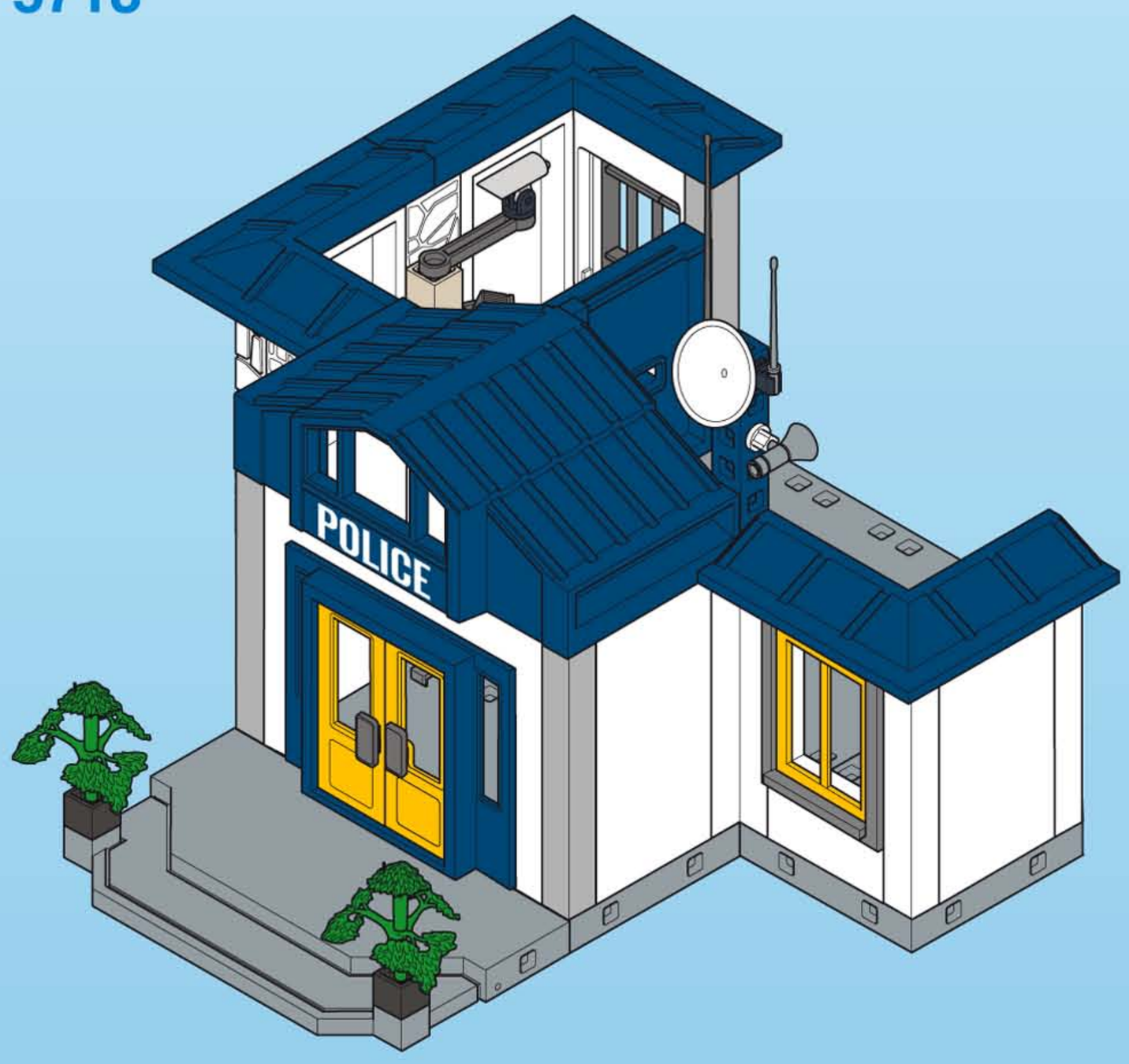

playmobil®

3159

Wichtige Unterlagen, bitte sorgfältig aufbewahren !
Important documents keep carefully !
Documents importants conservez avec soin !

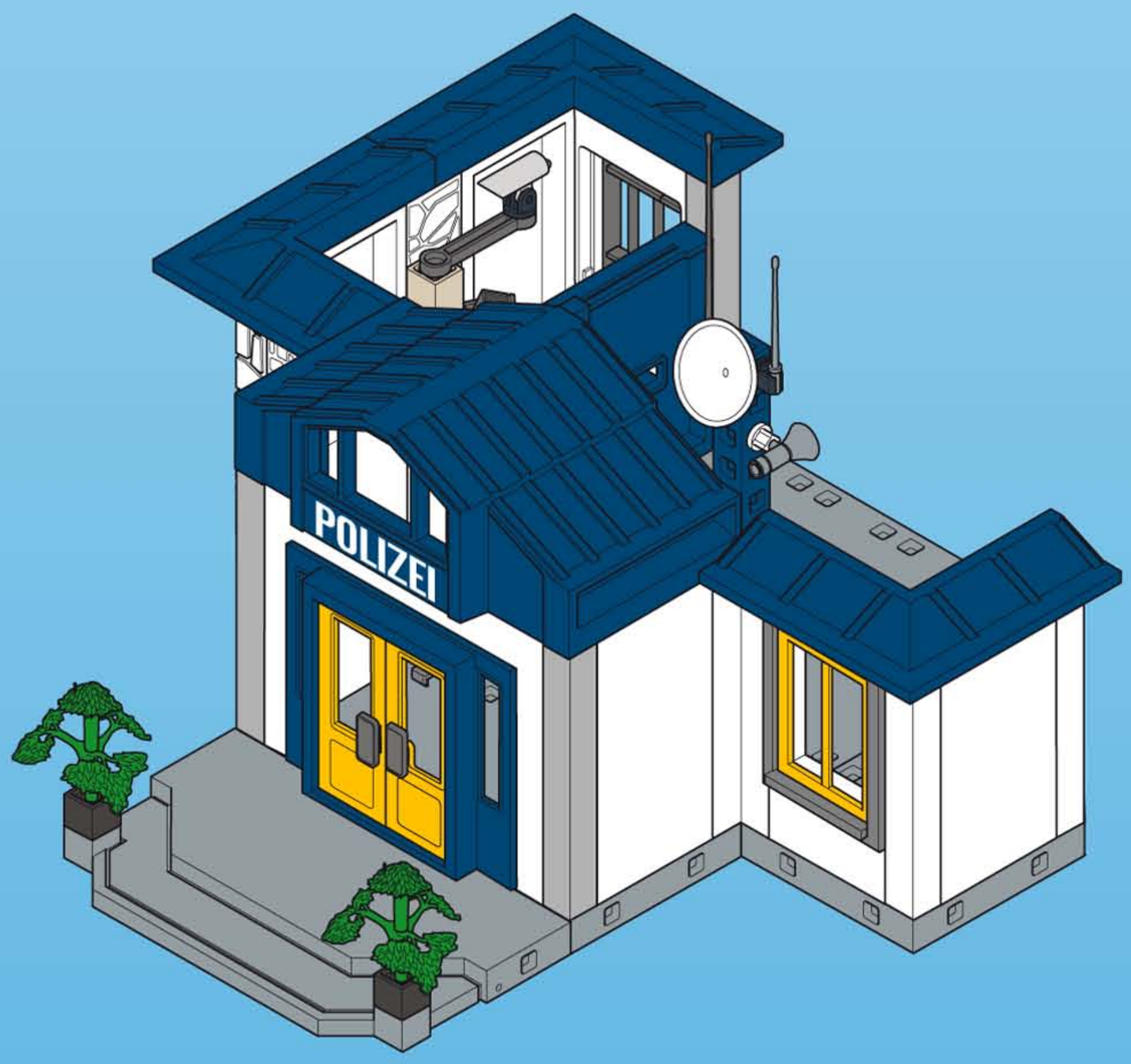

1

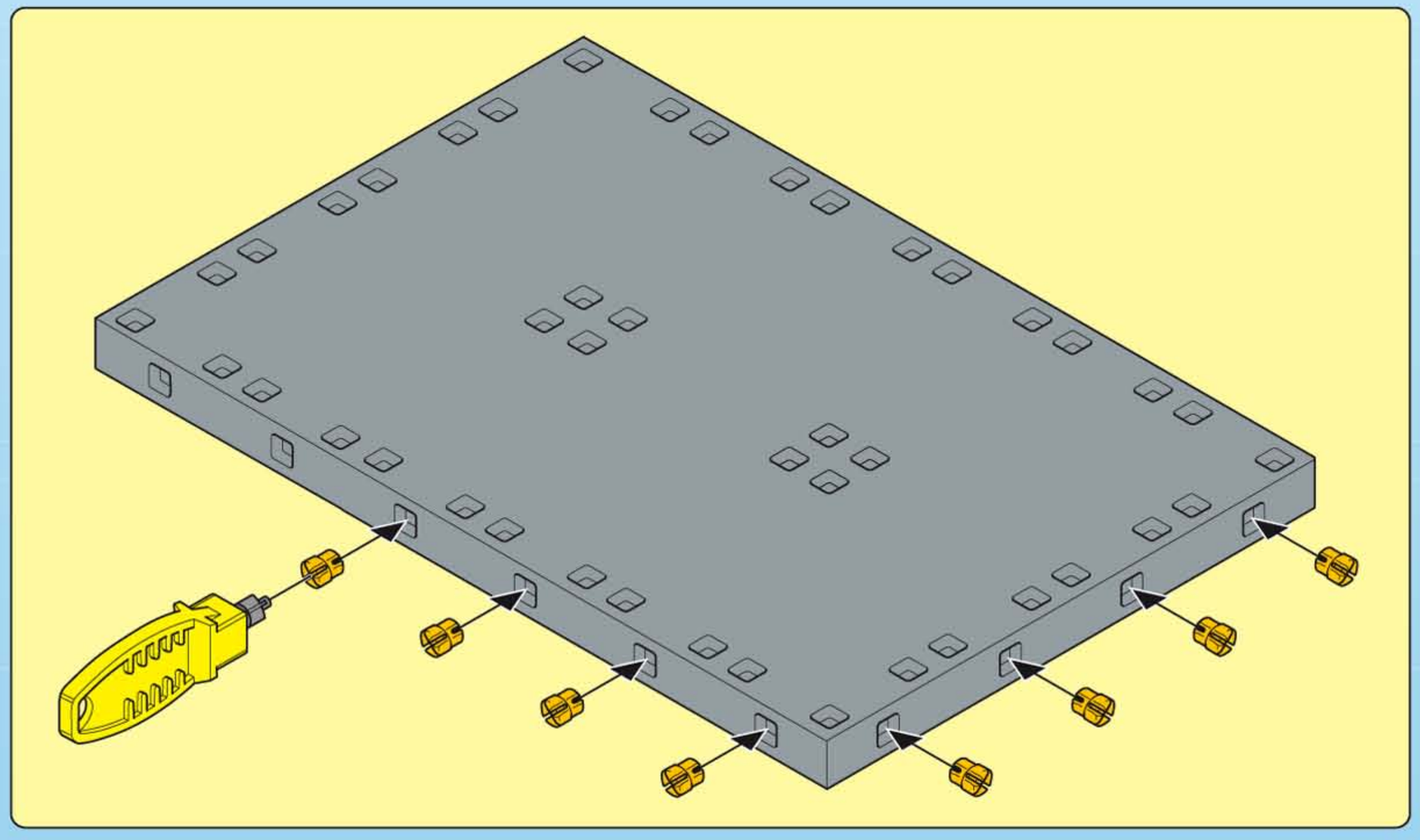

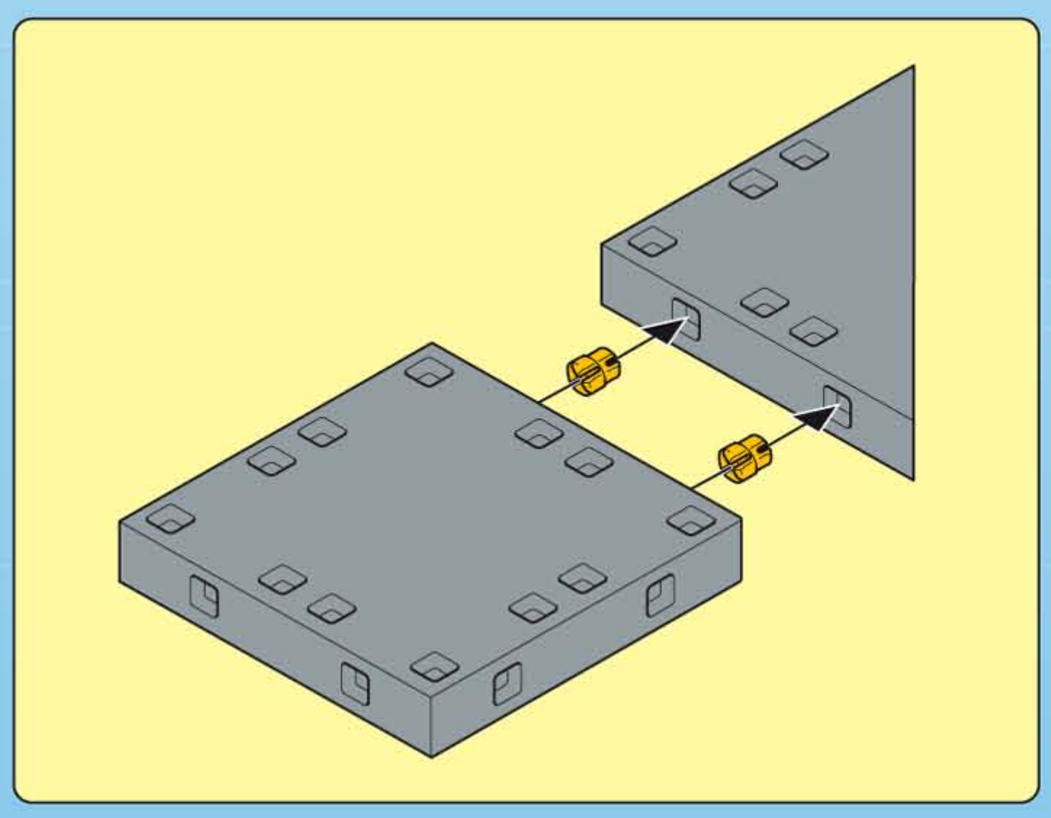

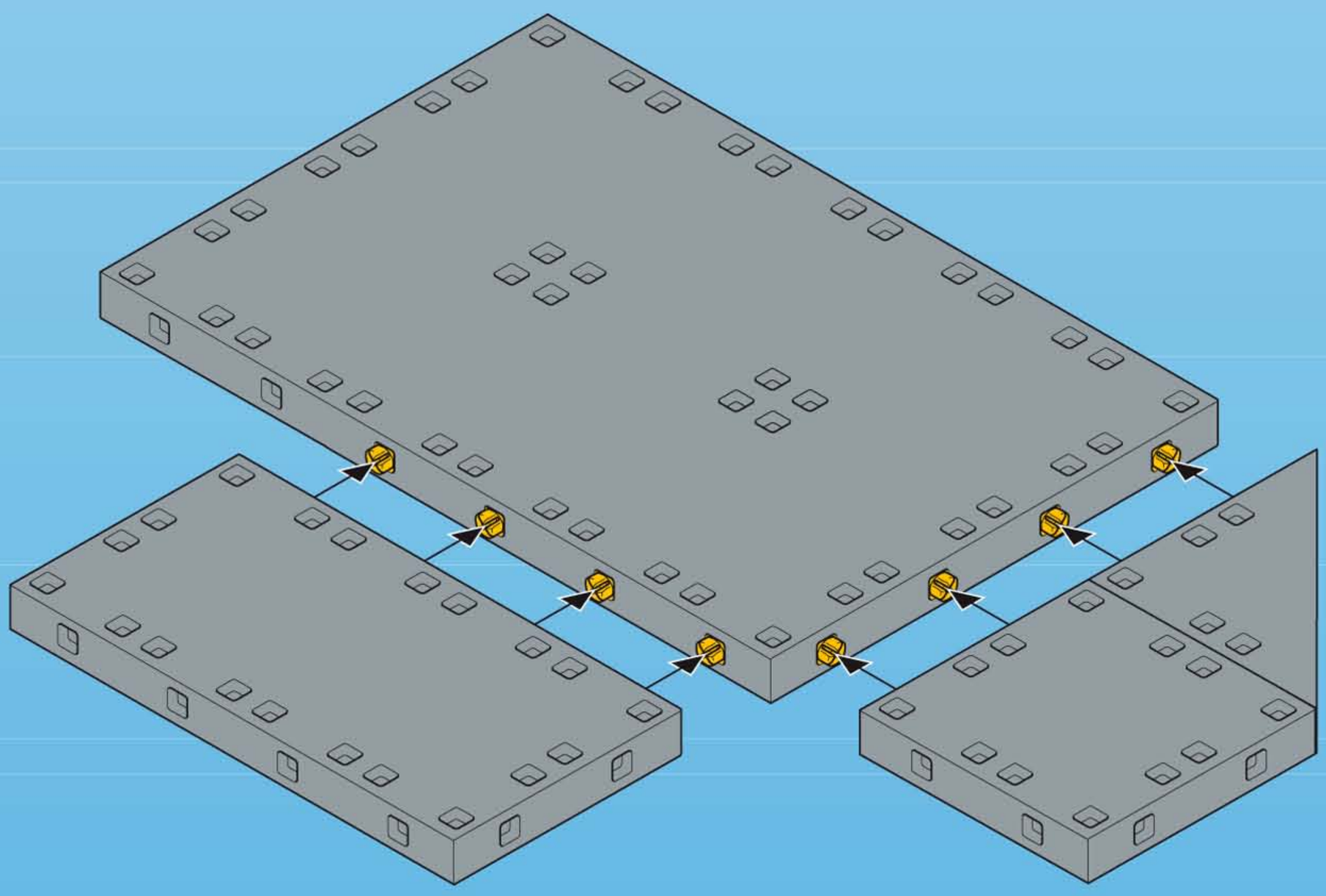

2

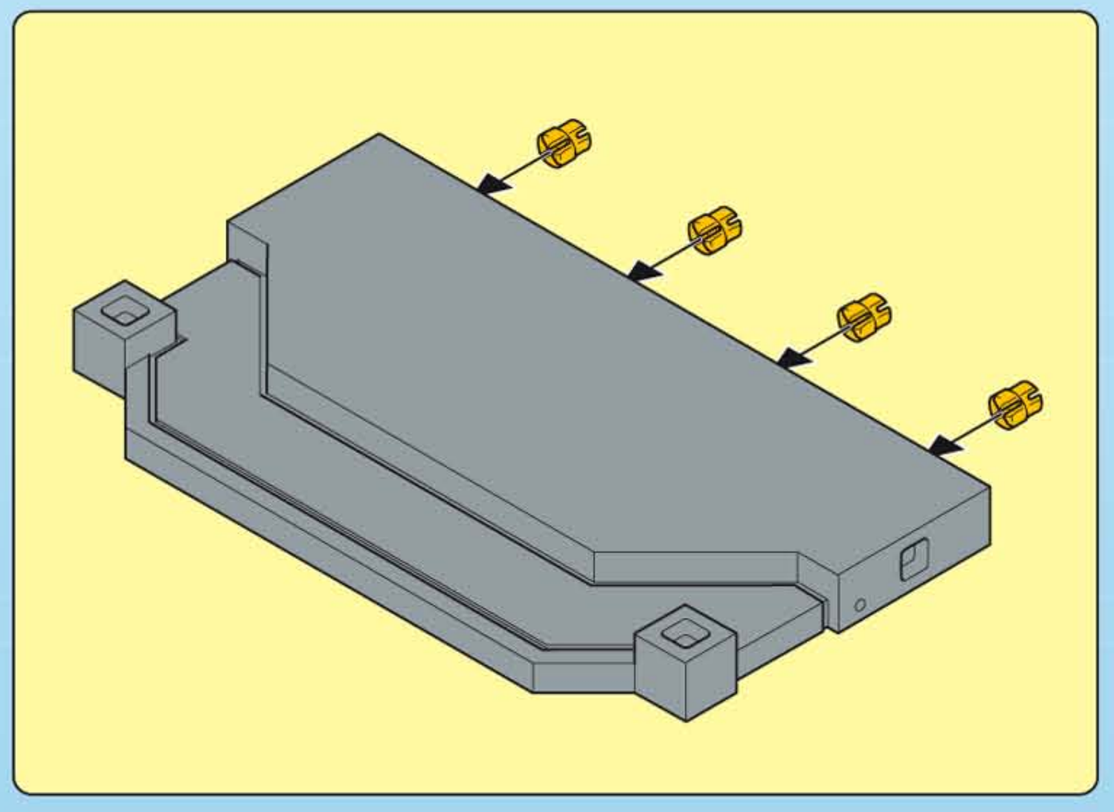

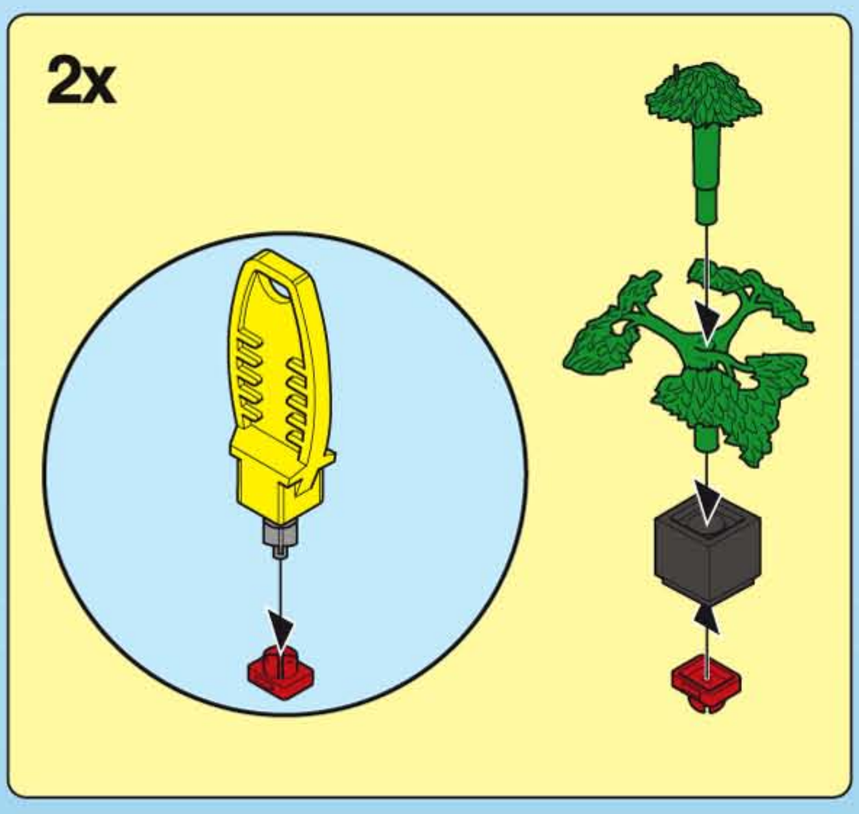

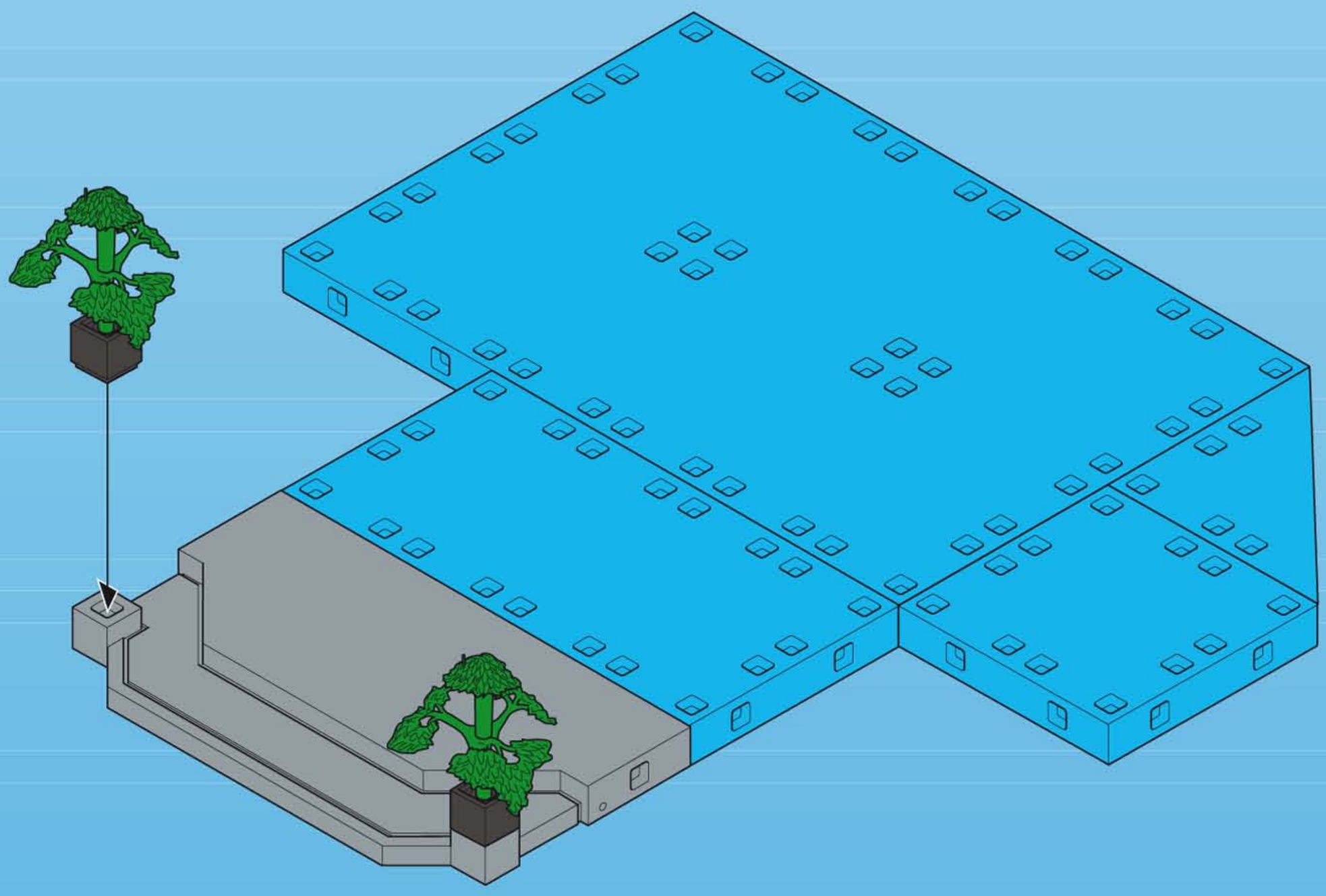

3

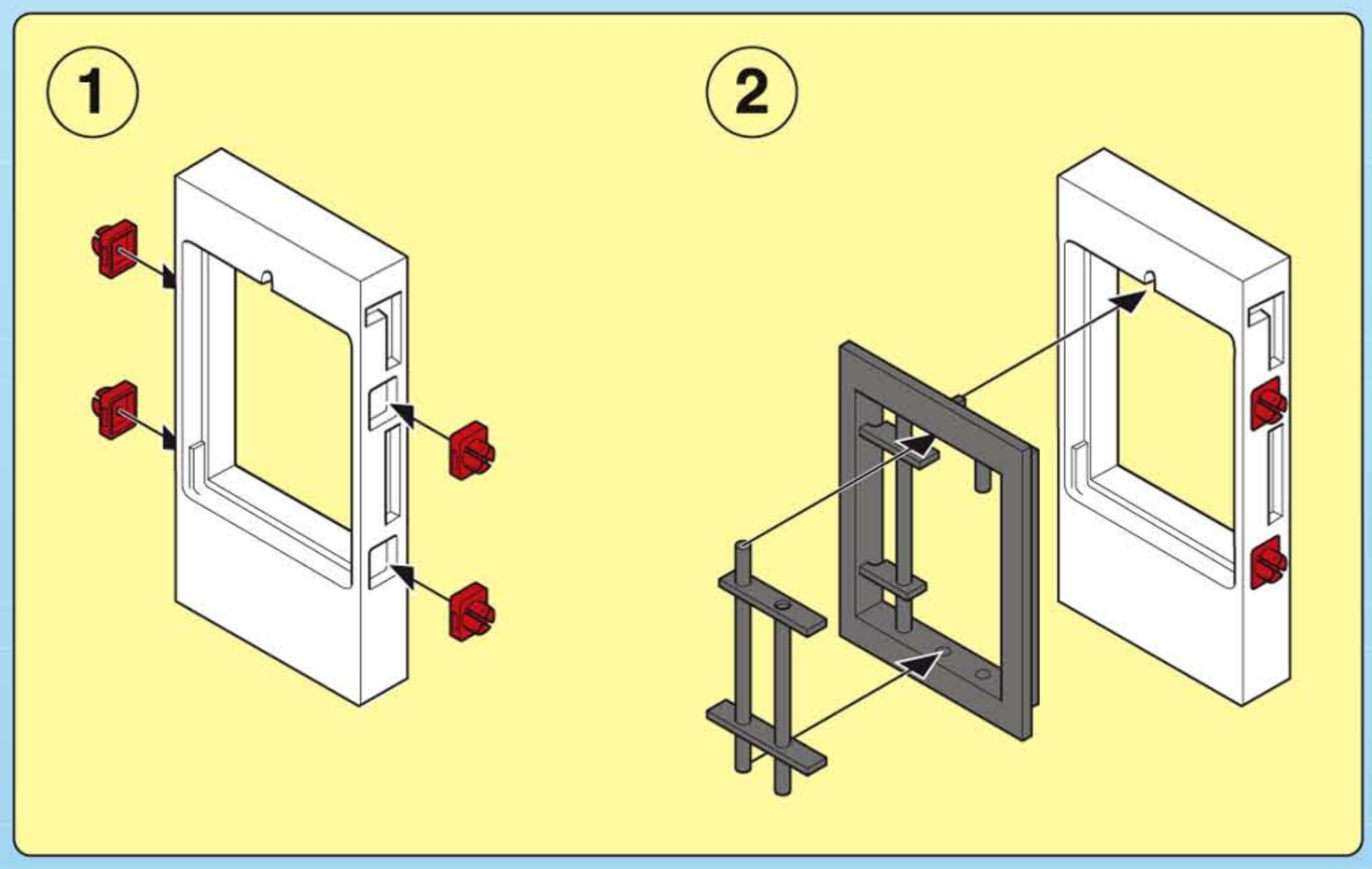

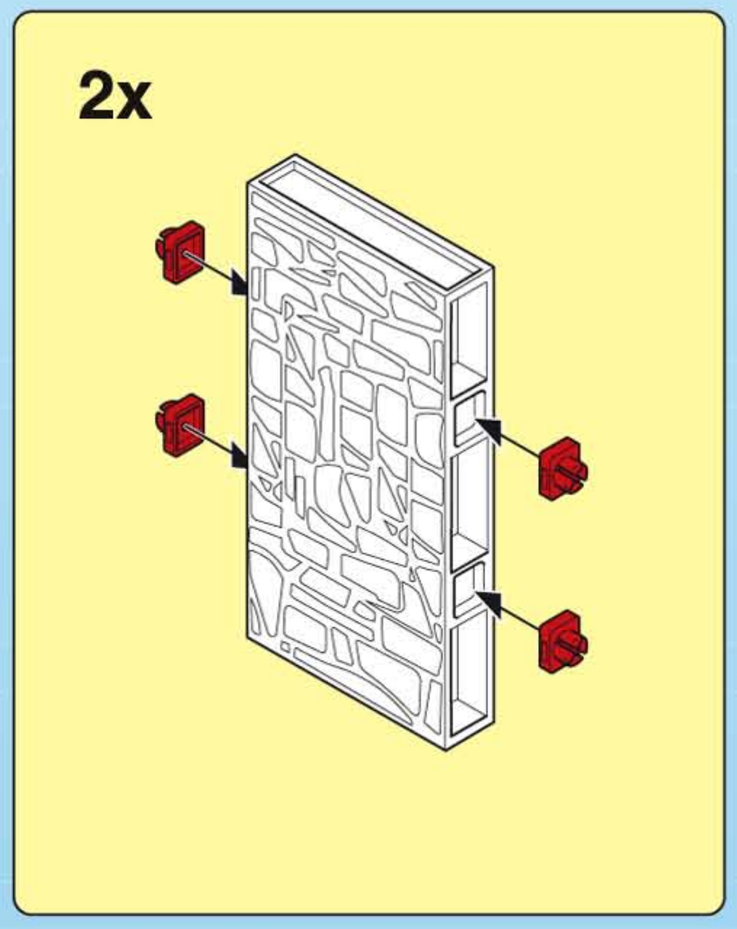

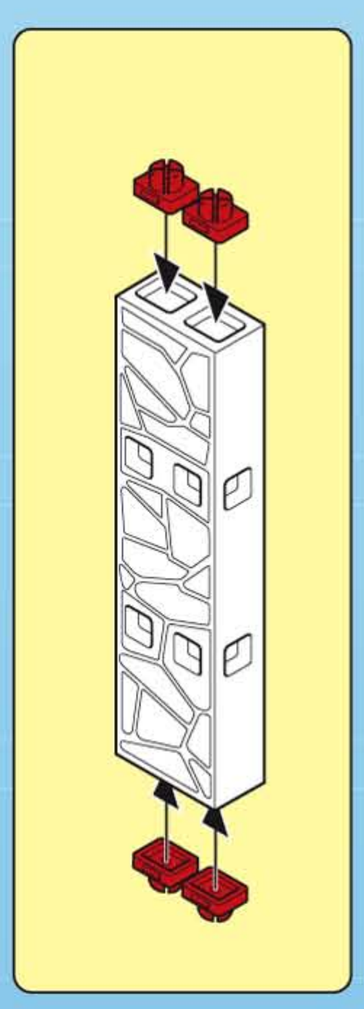

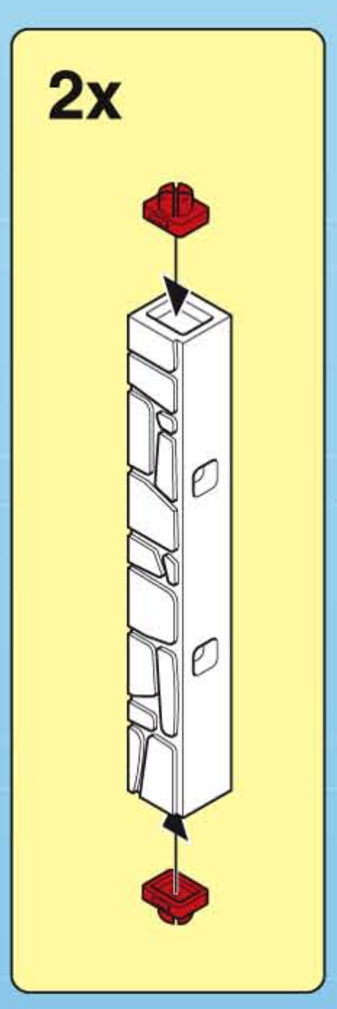

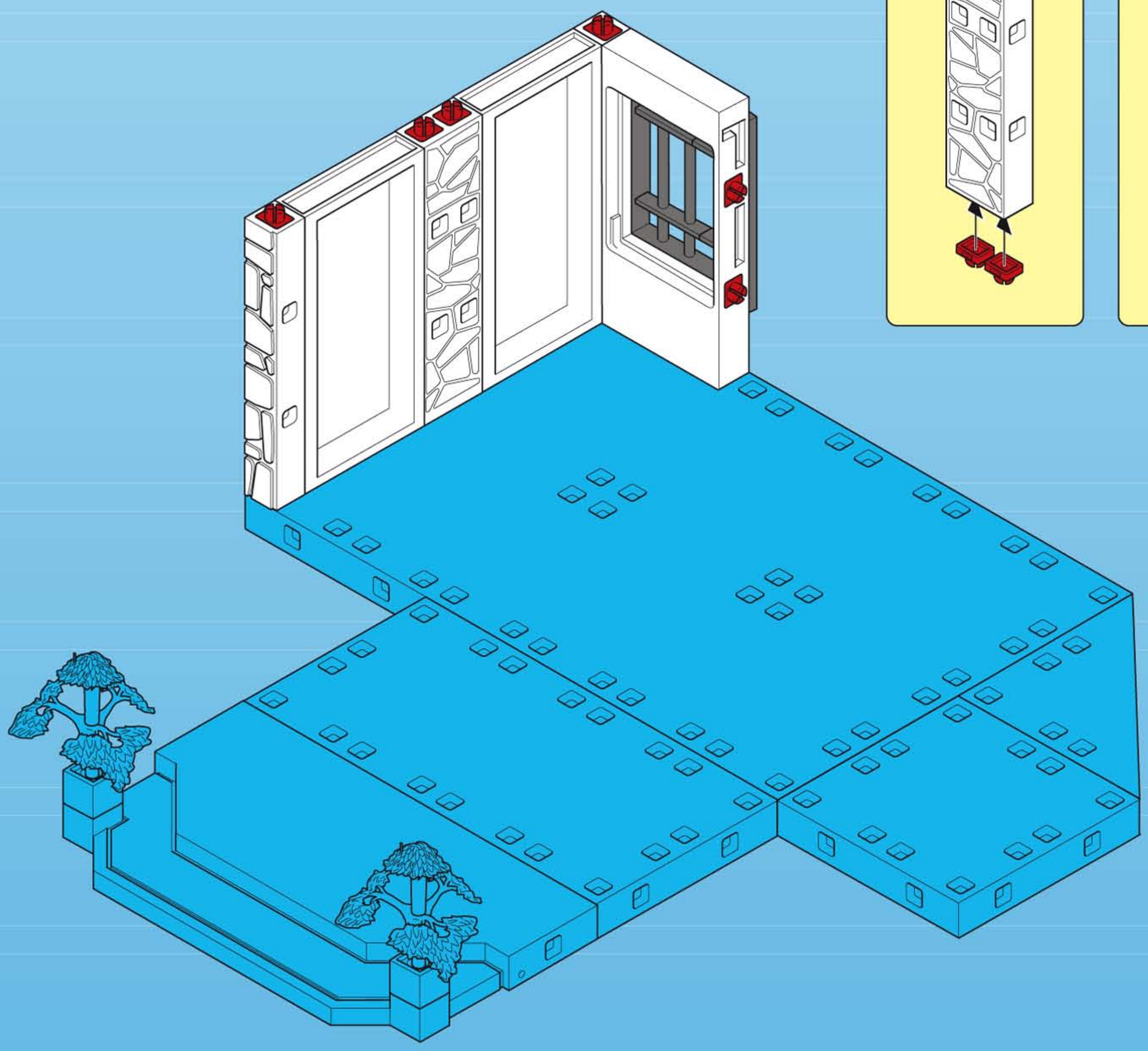

4

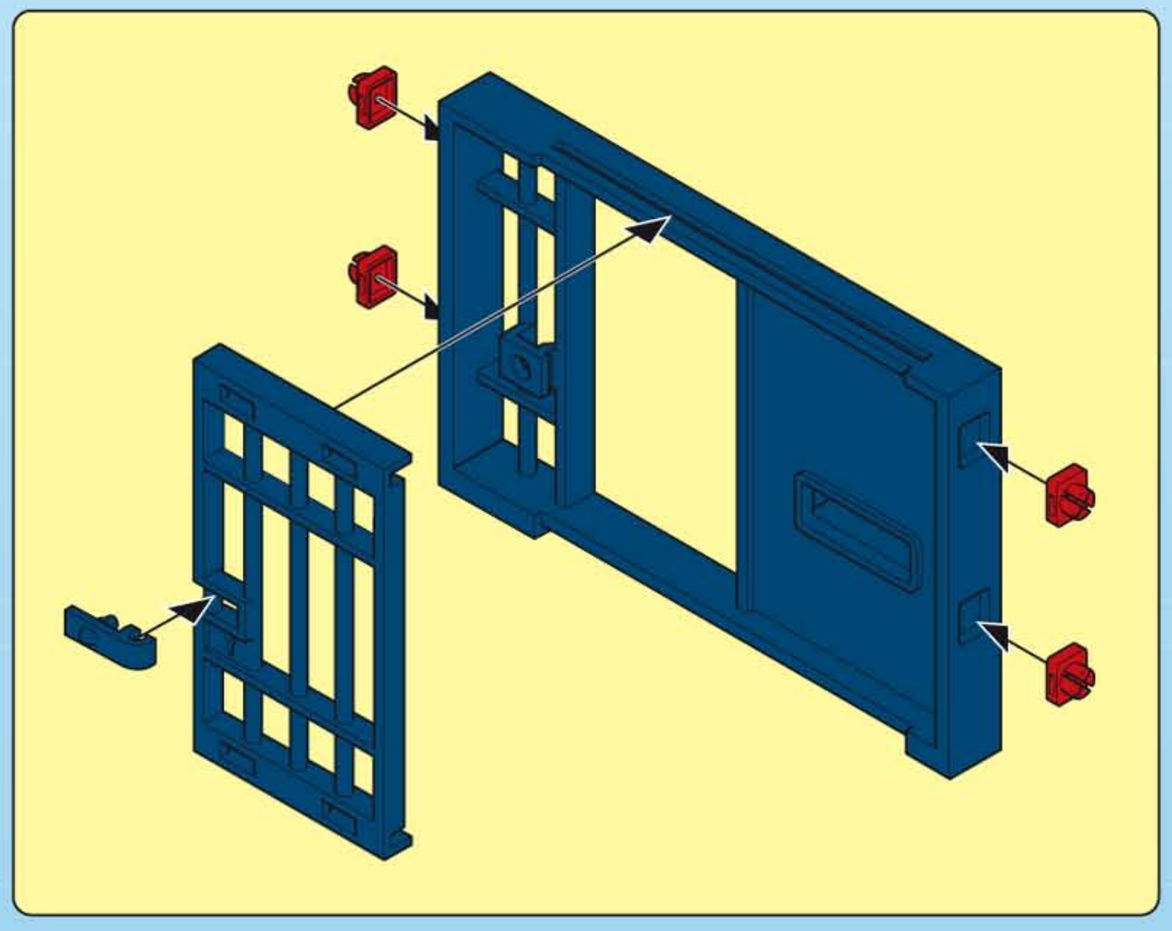

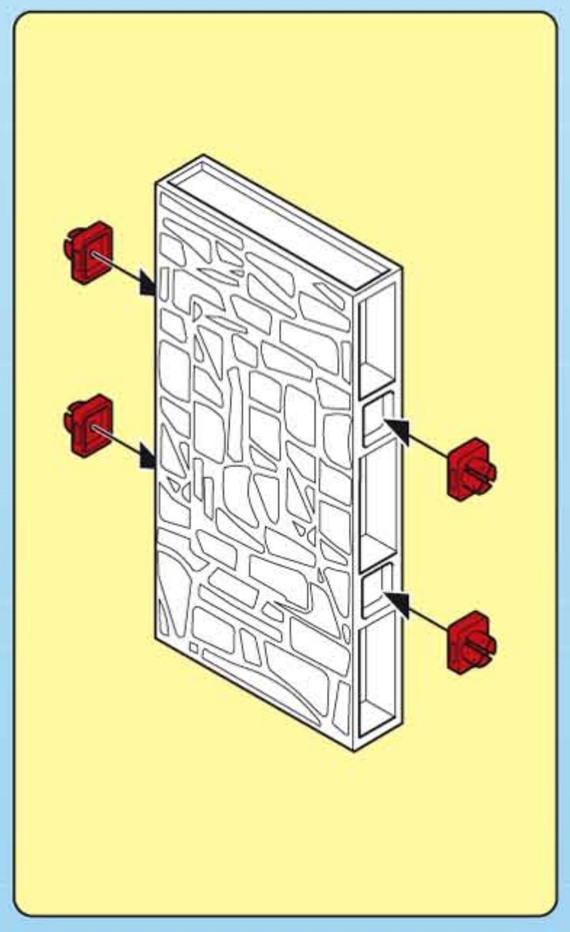

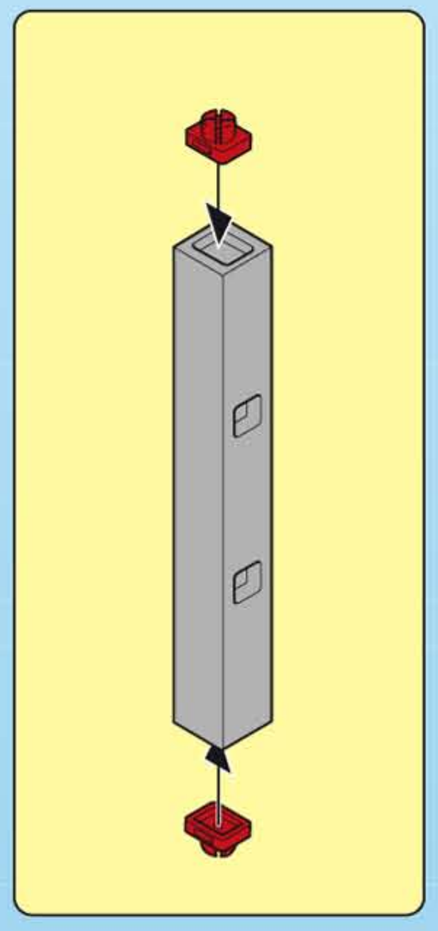

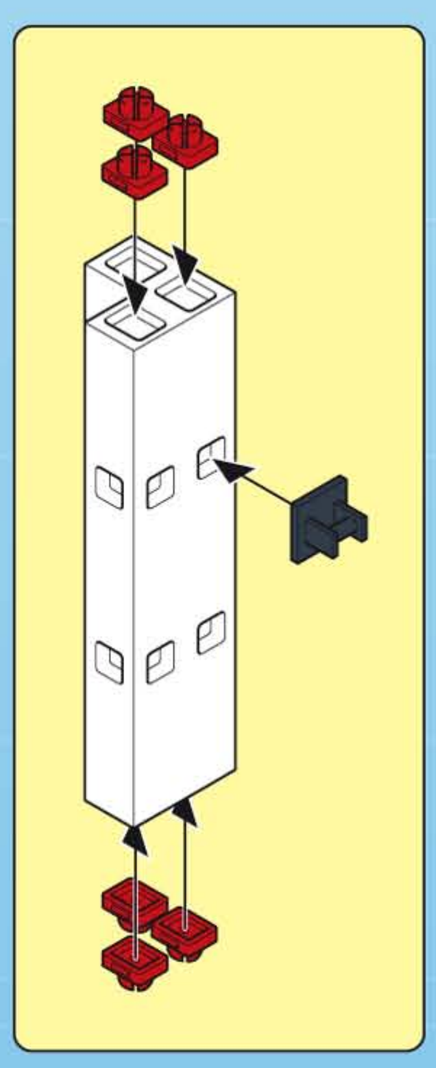

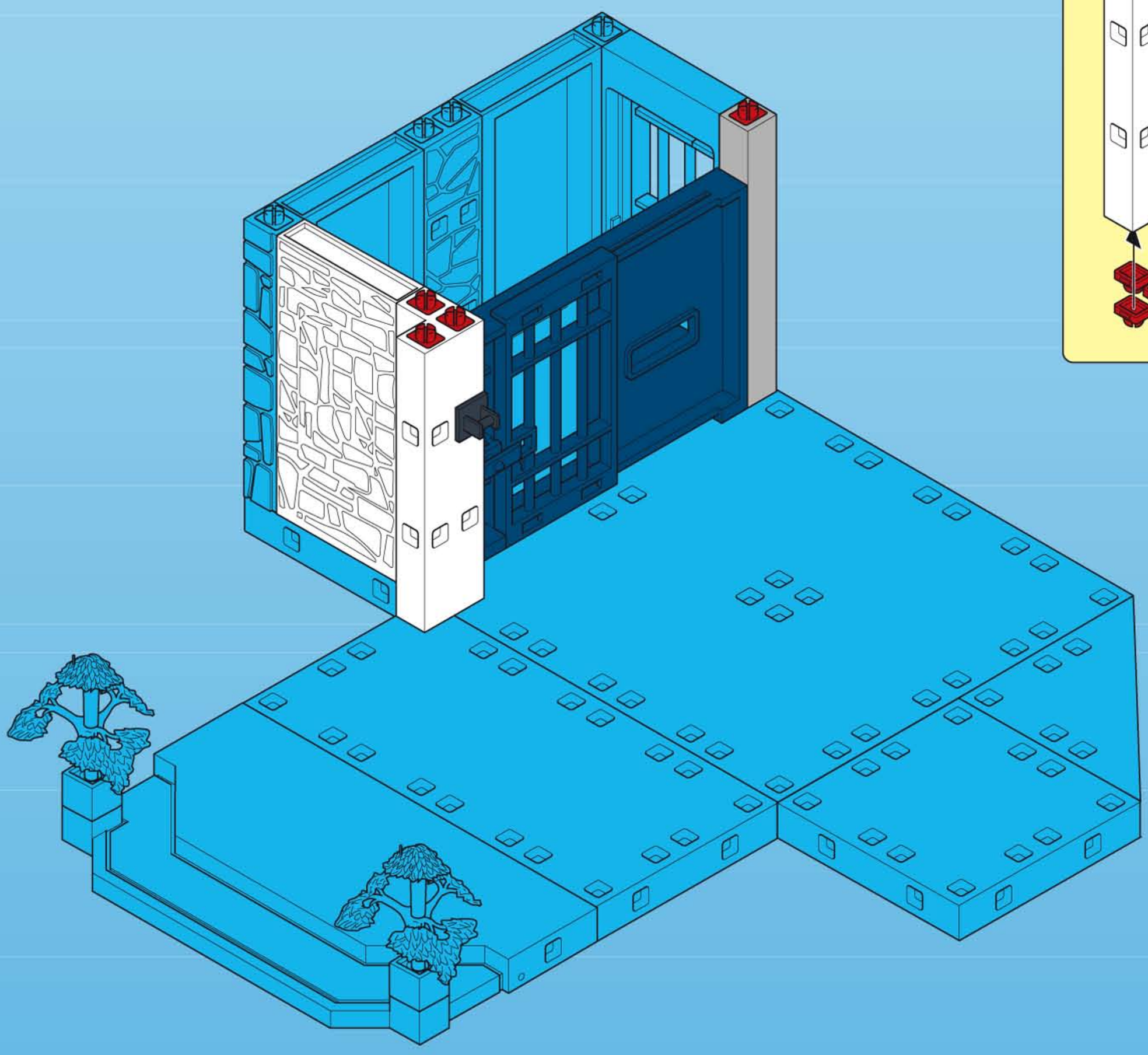

5

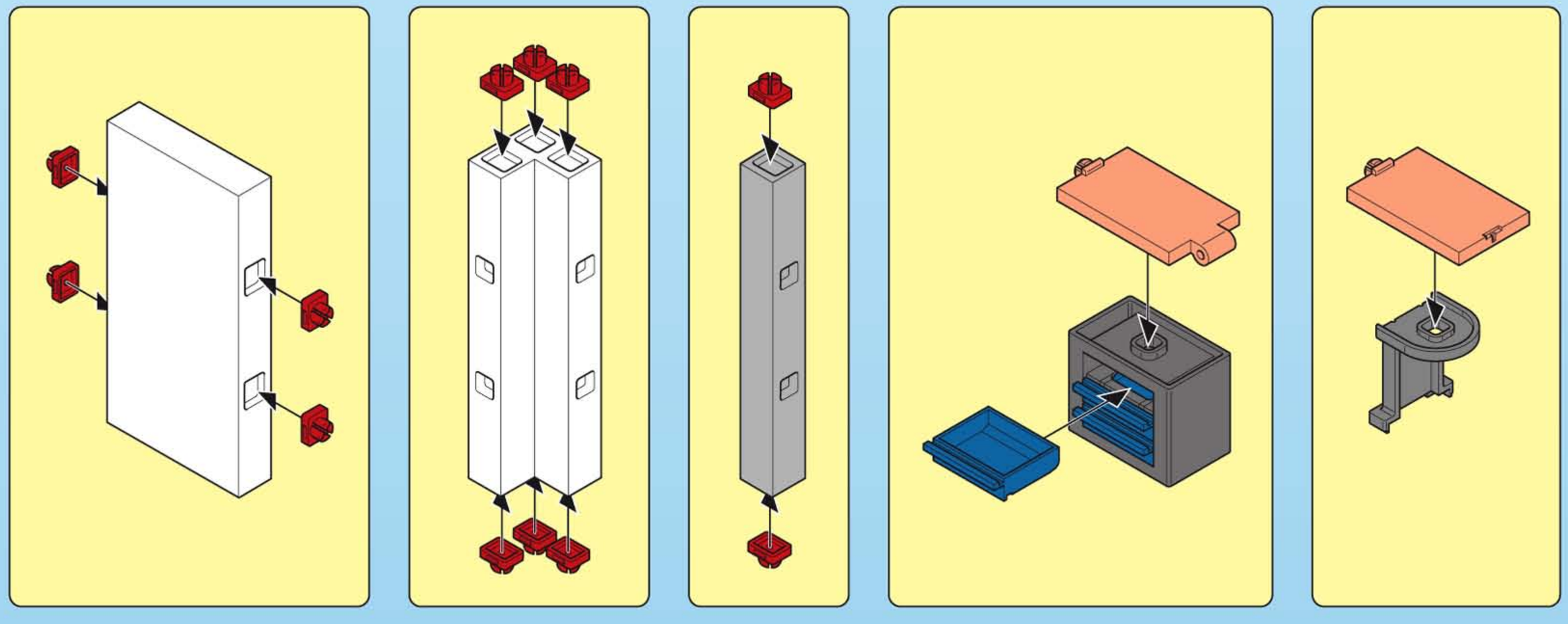

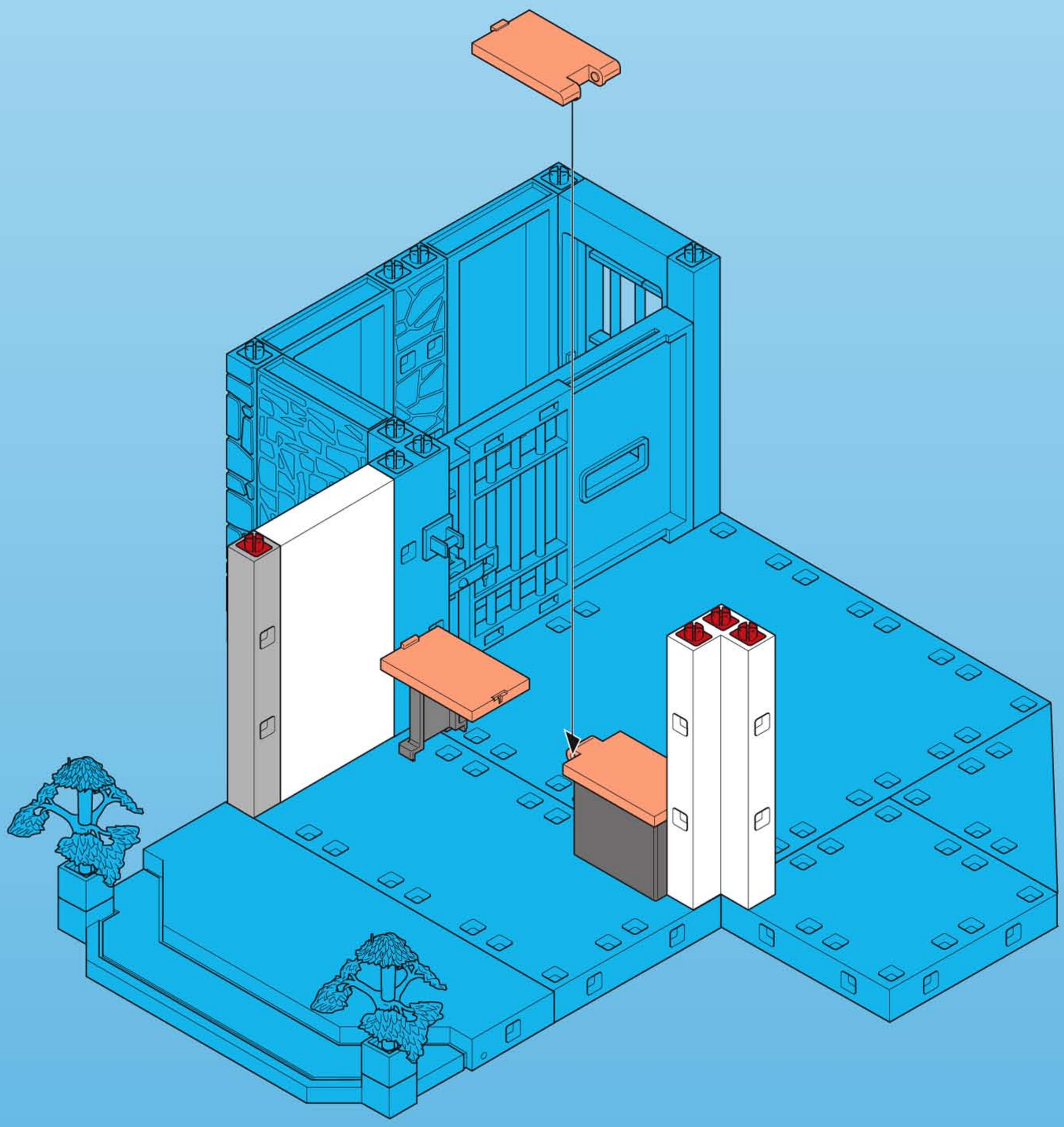

6

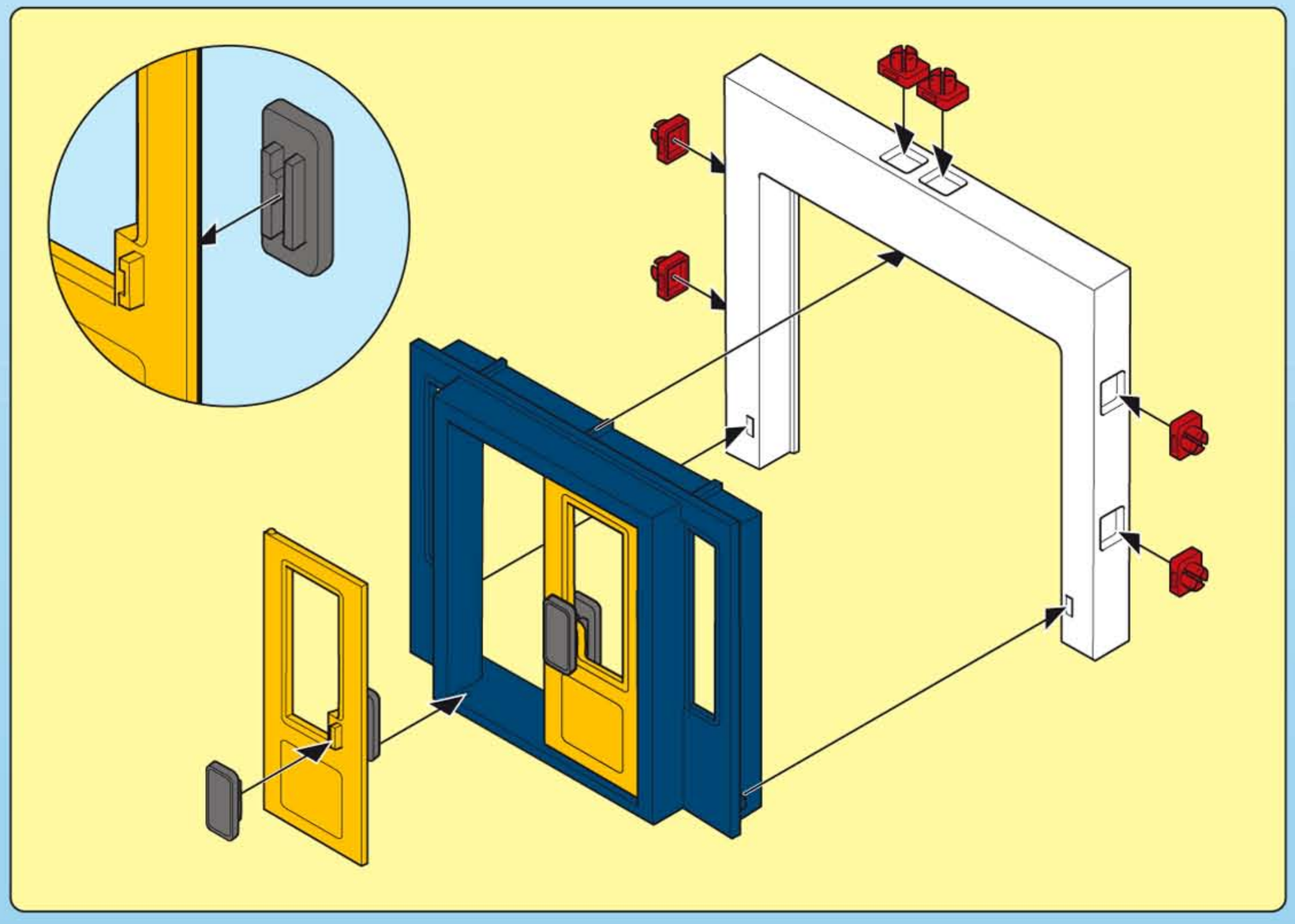

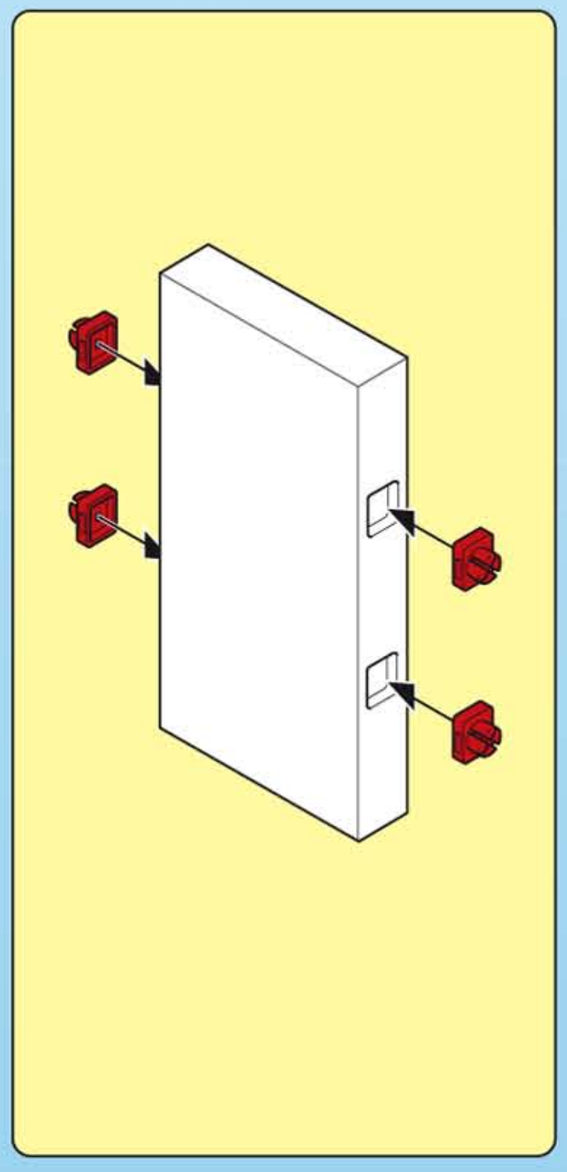

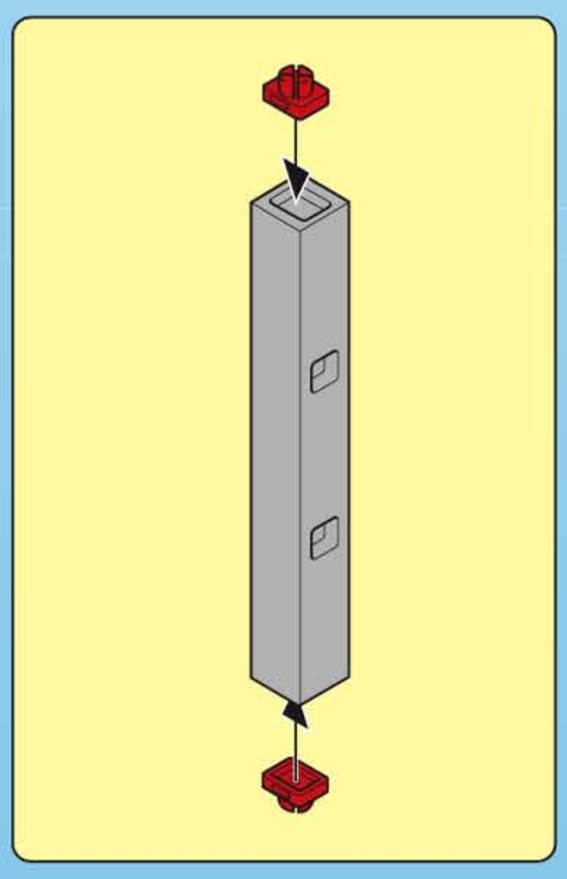

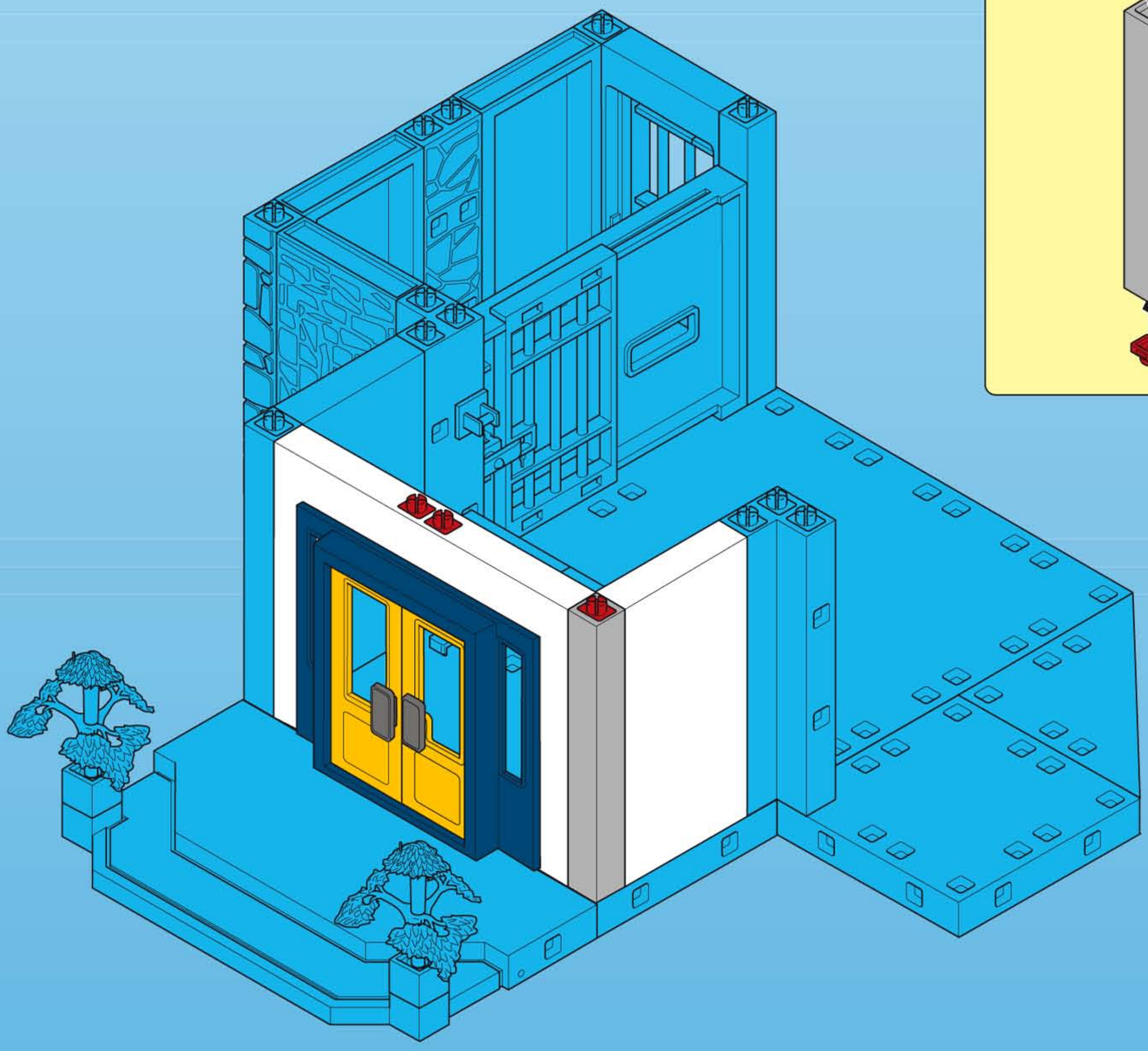

7

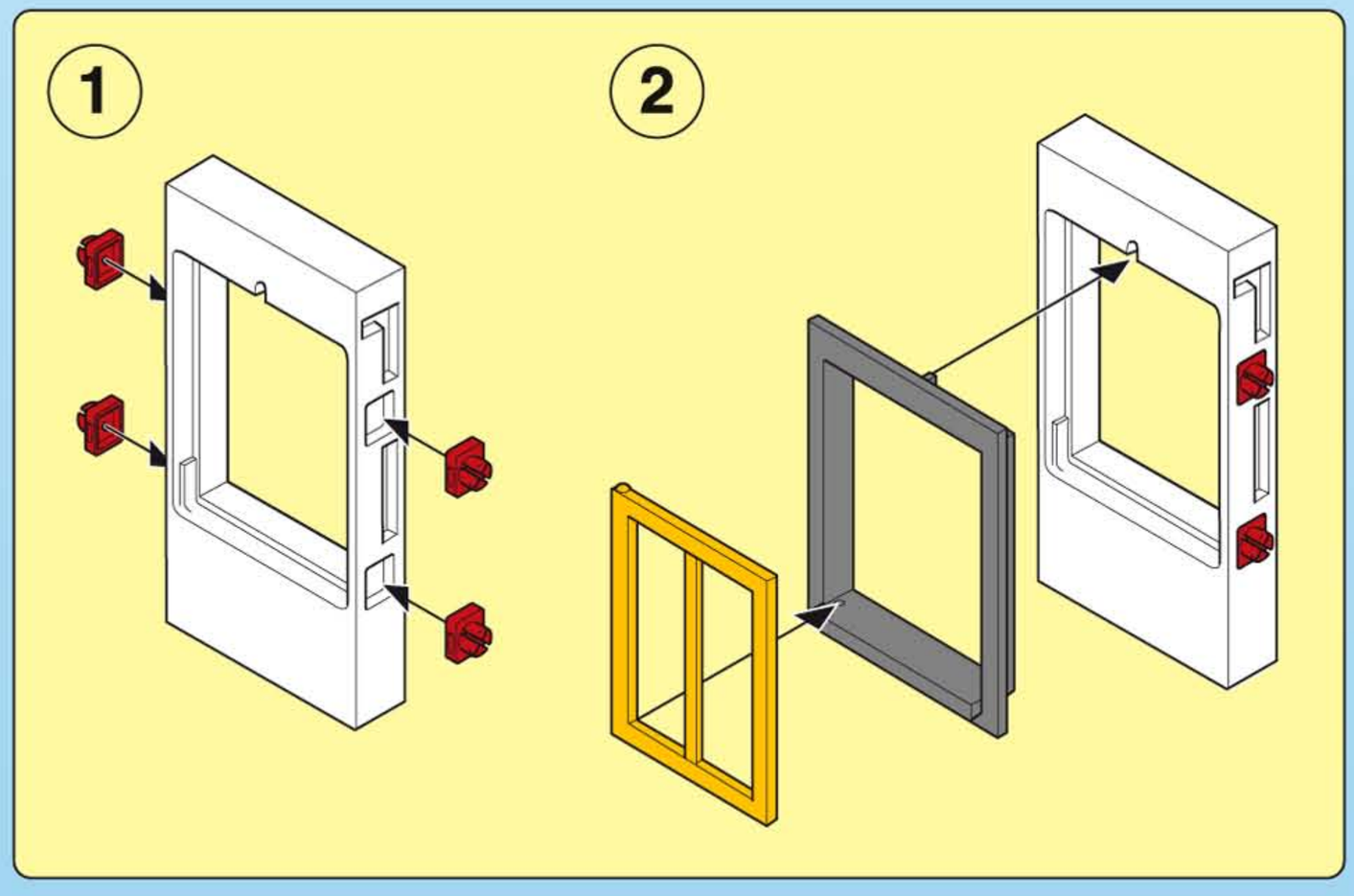

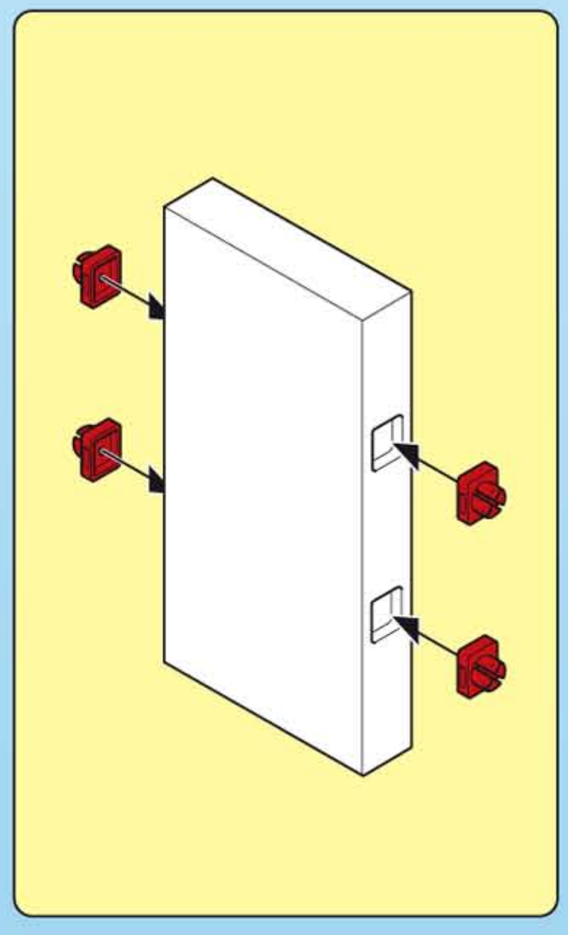

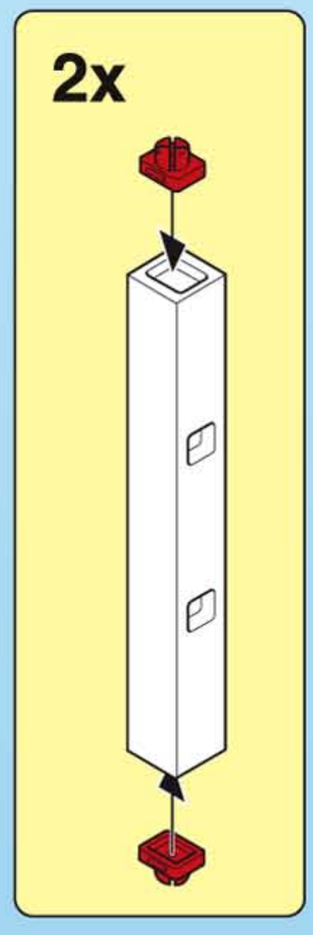

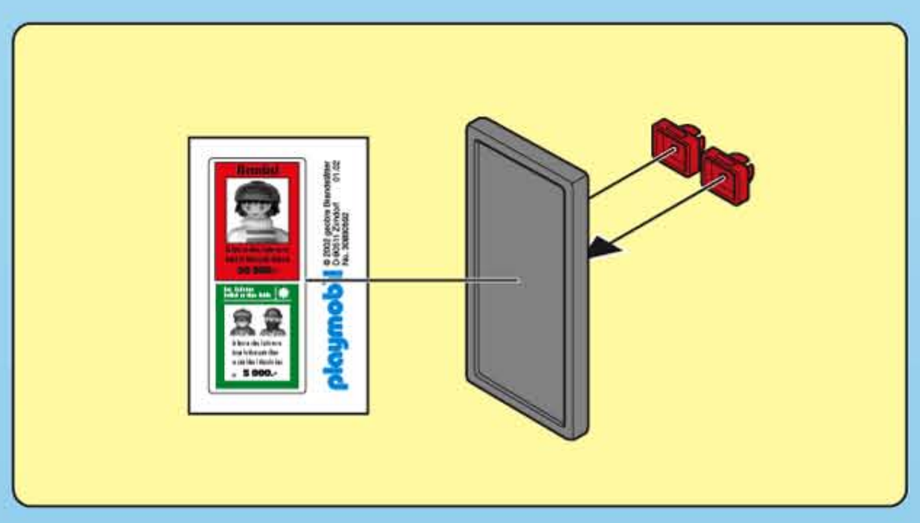

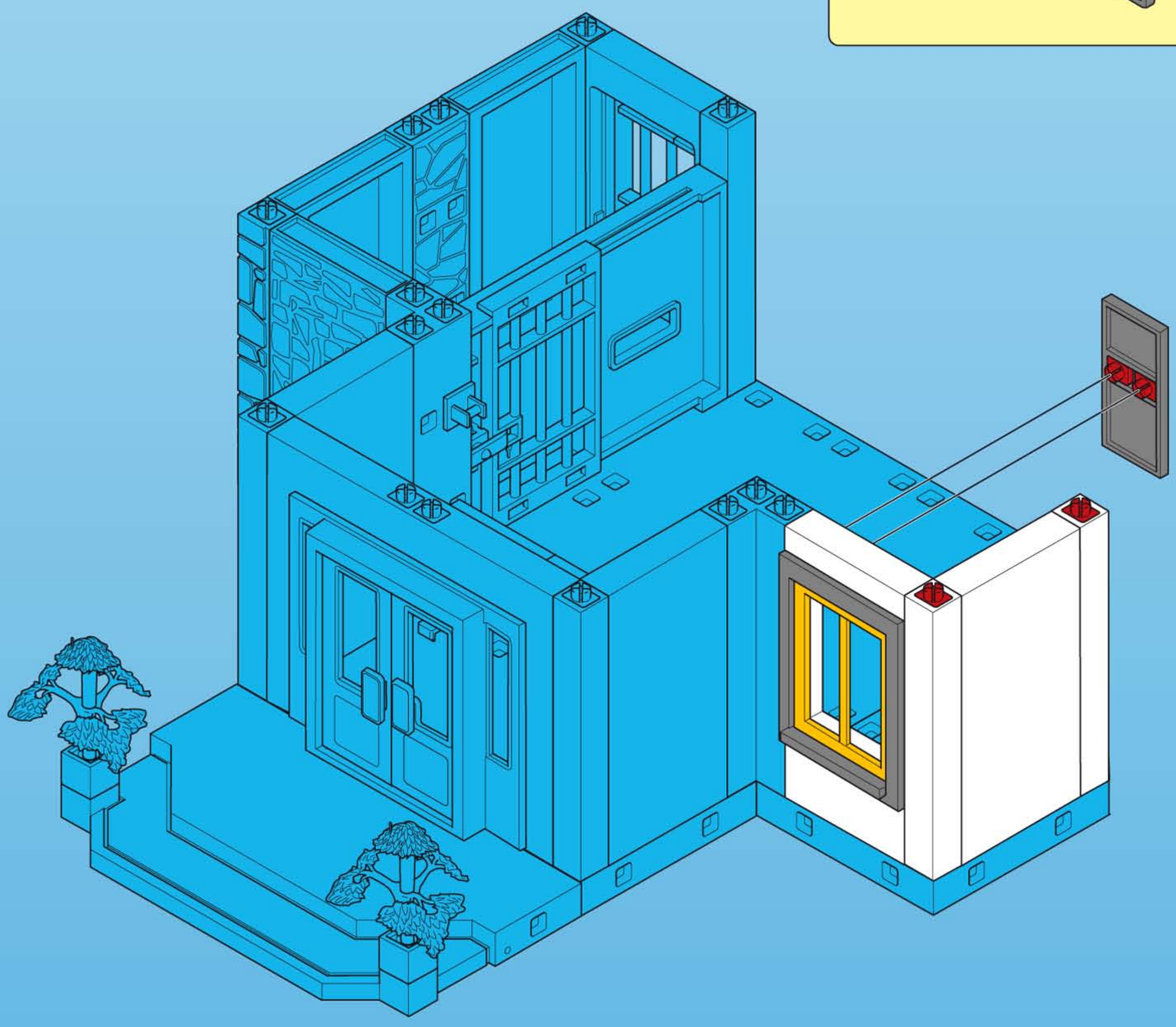

8

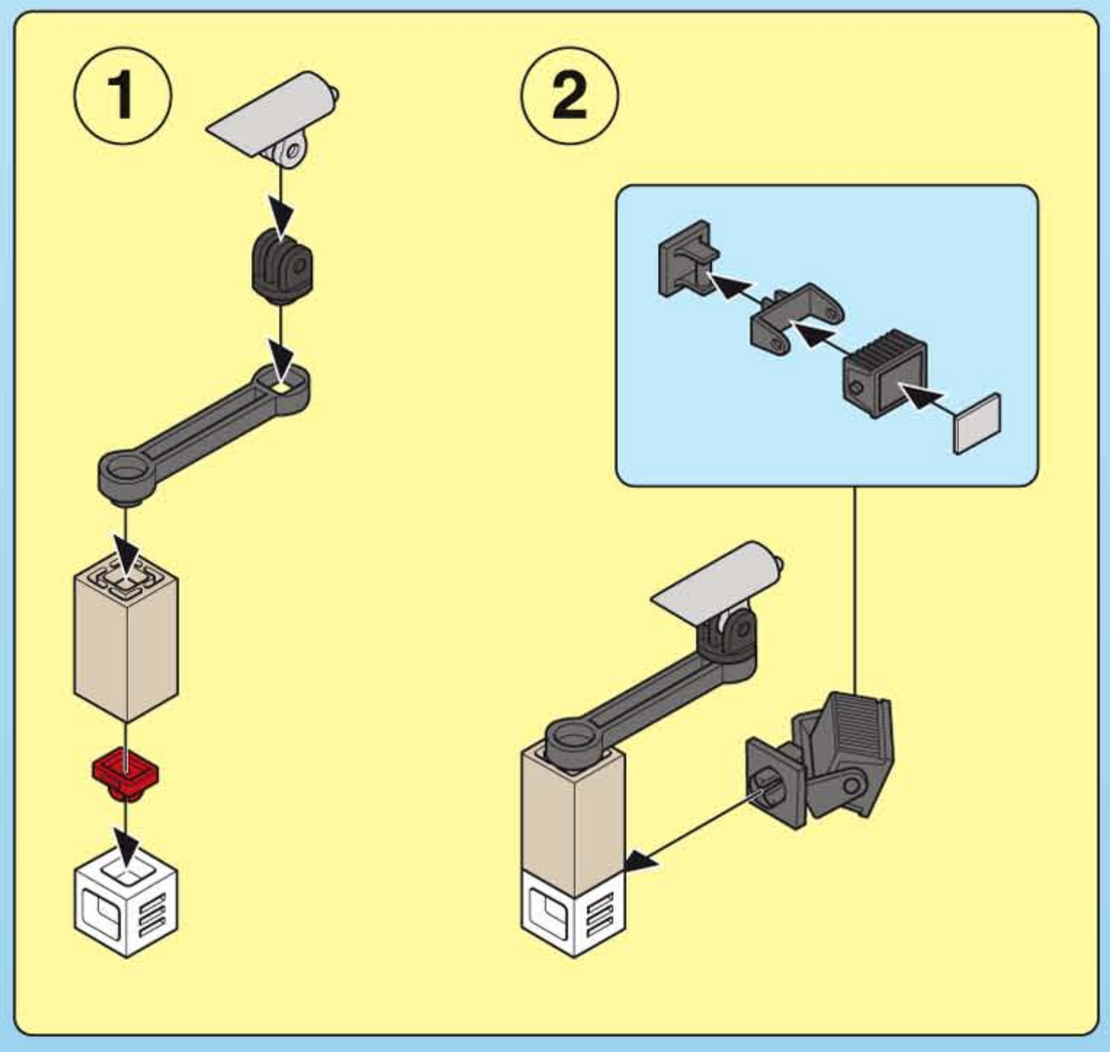

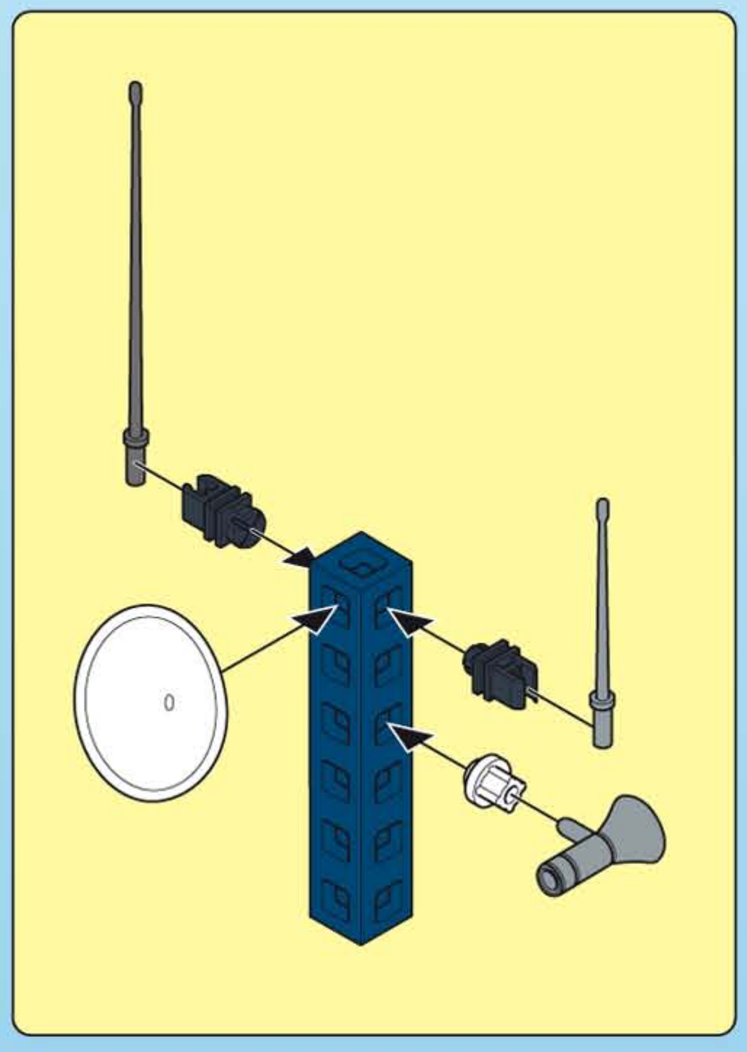

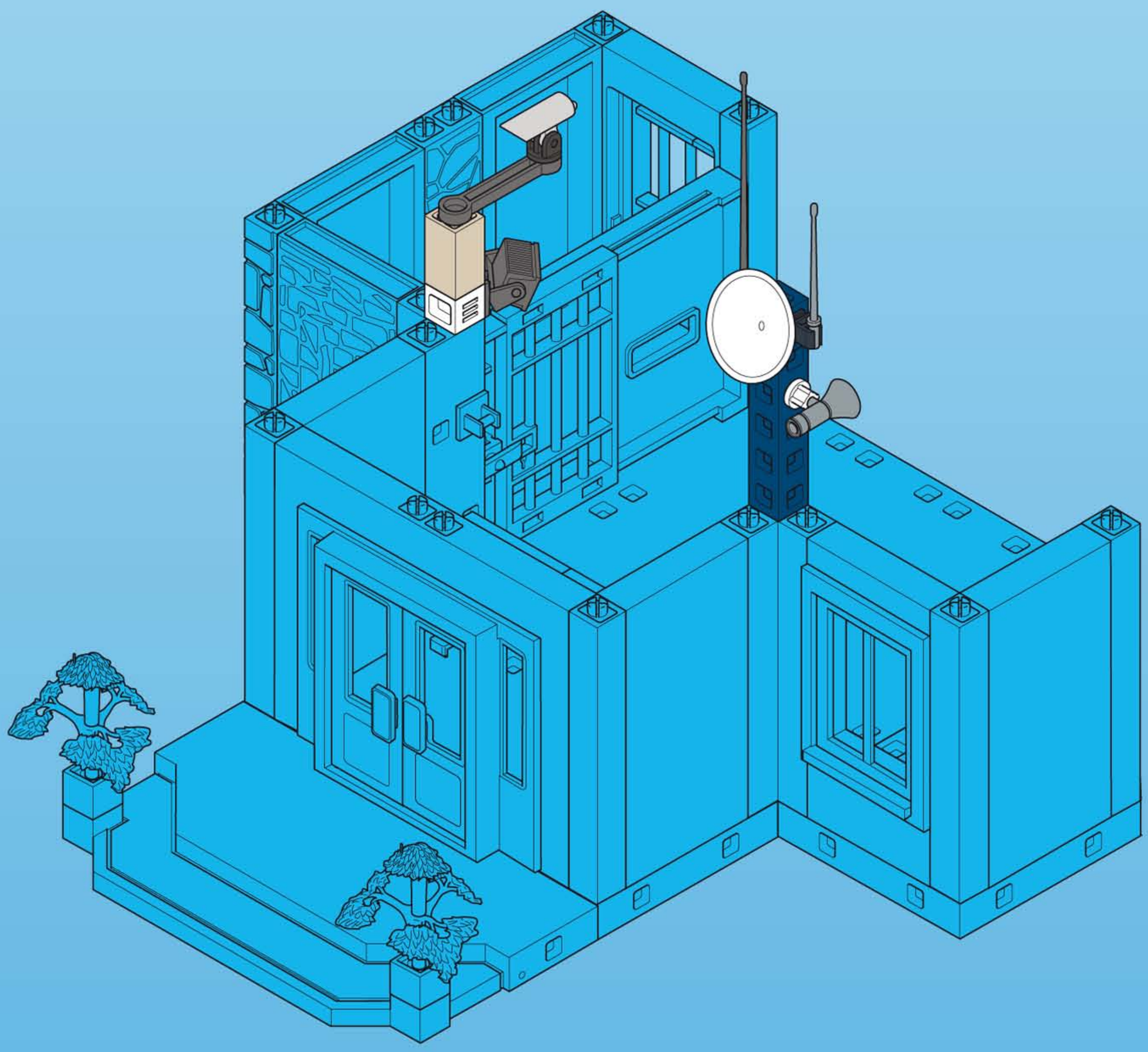

9

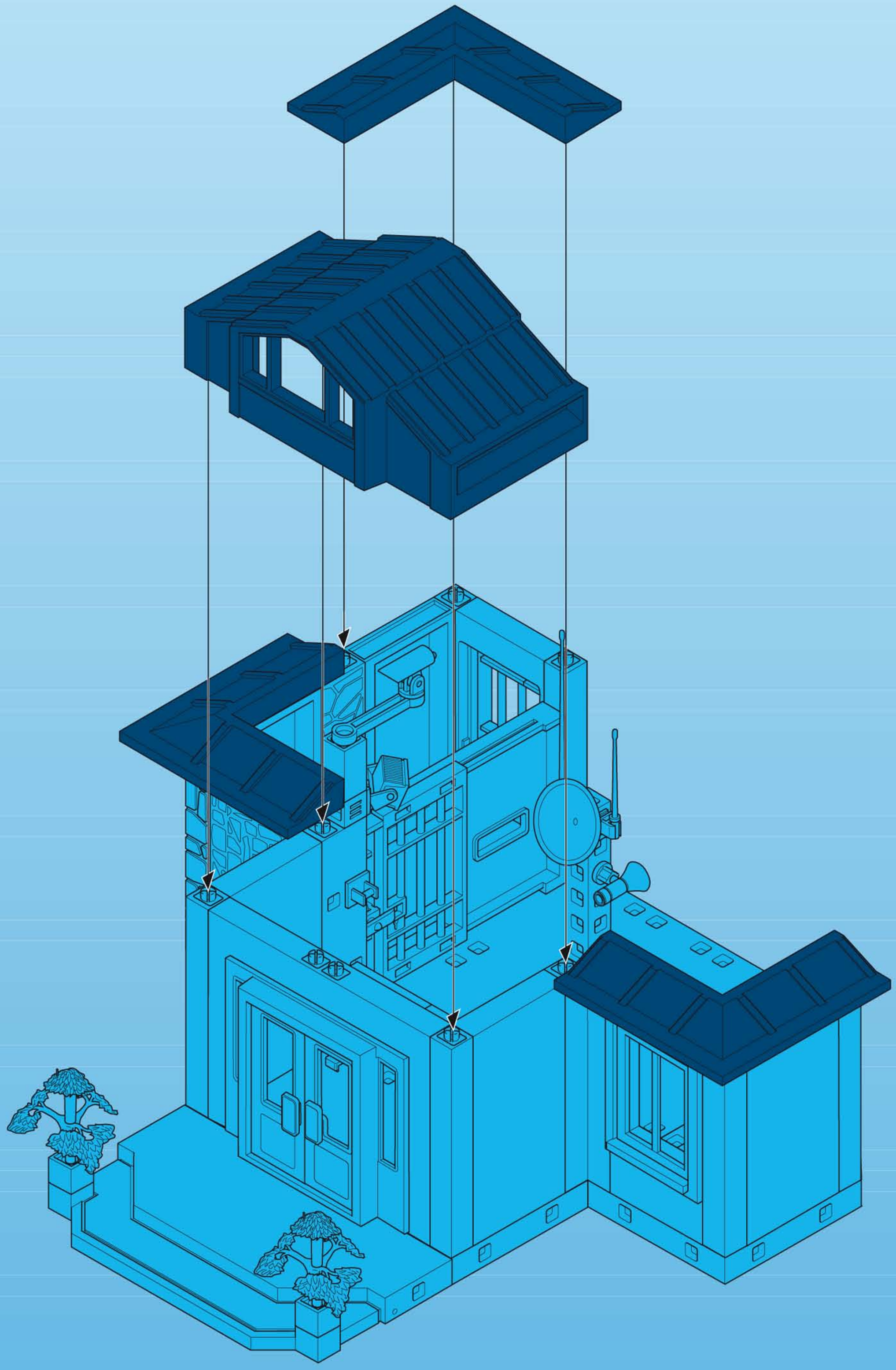

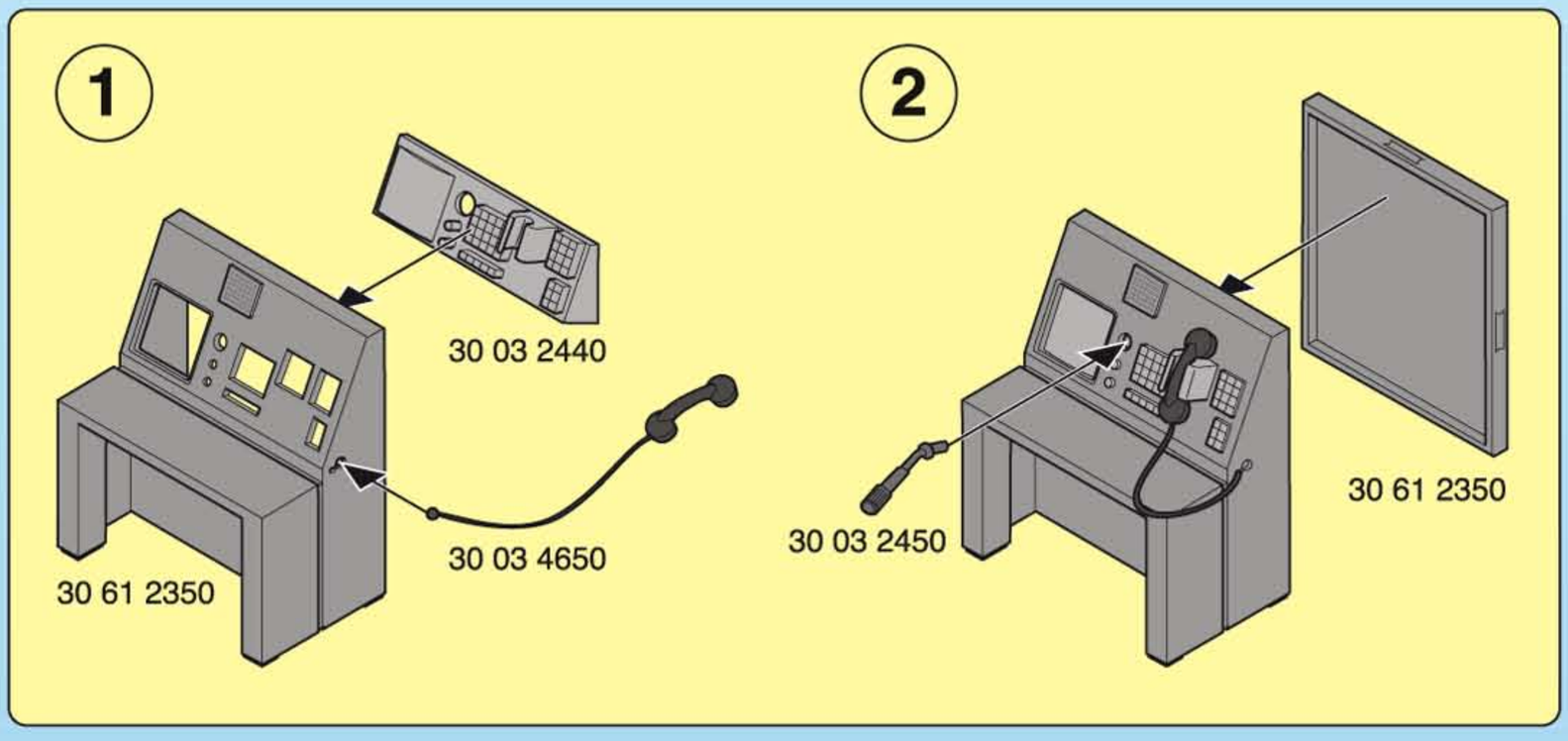

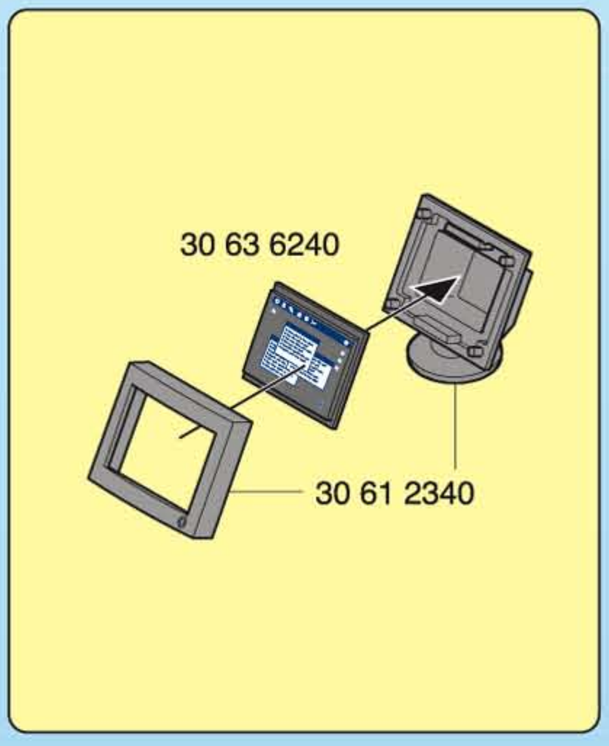

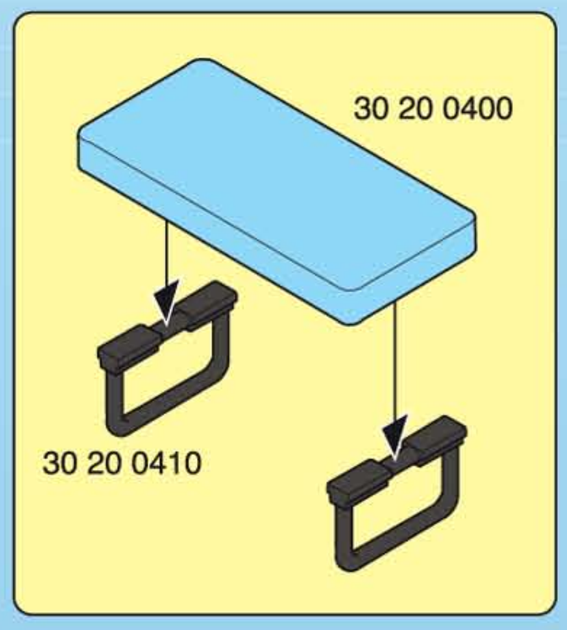

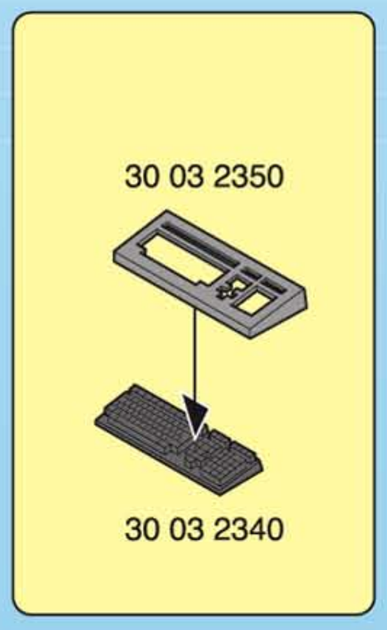

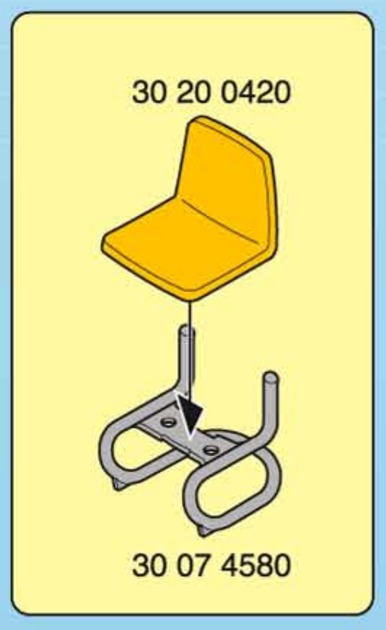

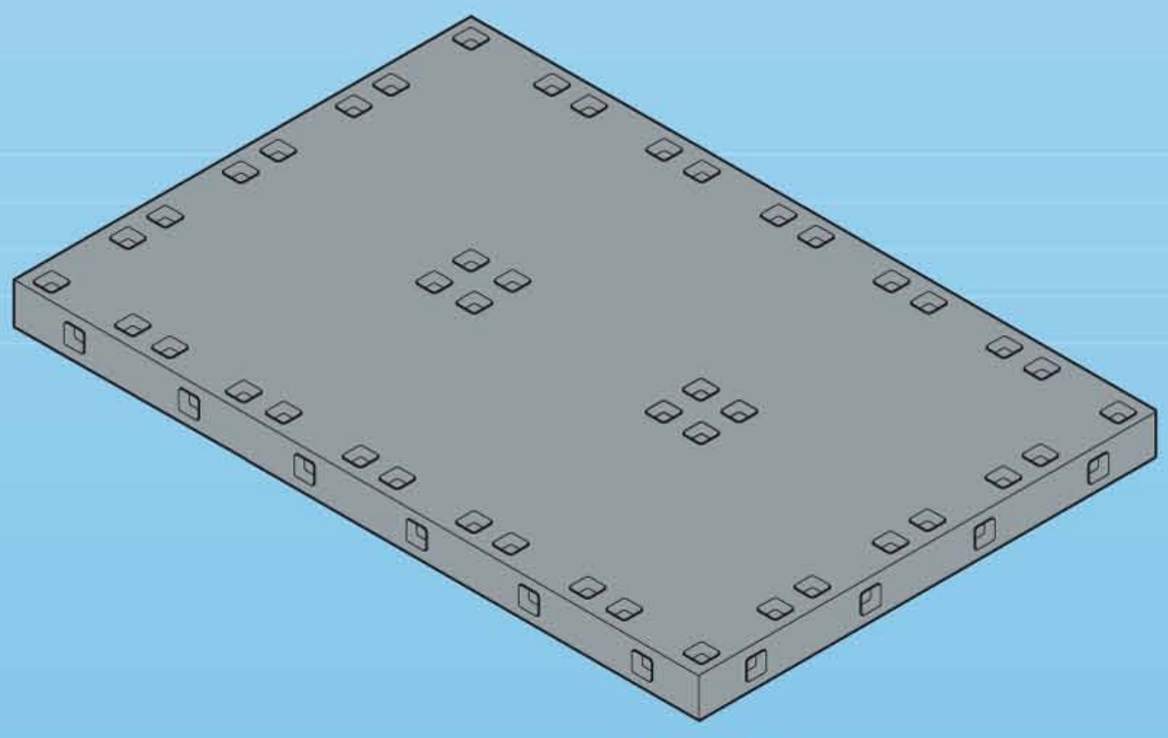

30 03 6590

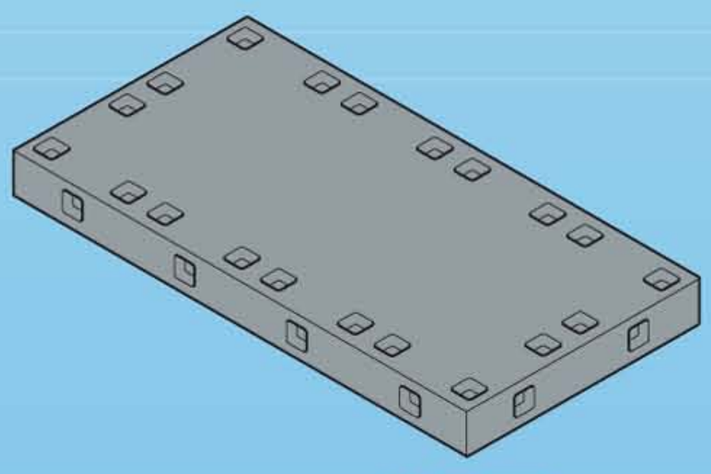

30 03 6410

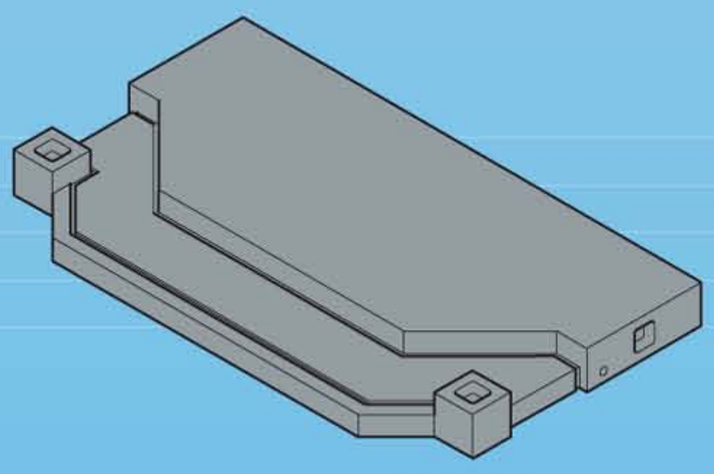

30 20 5430

30 63 9930

30 62 0950

3x 30 23 4490

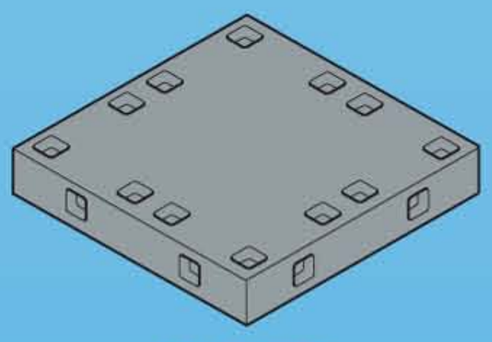

30 04 6630

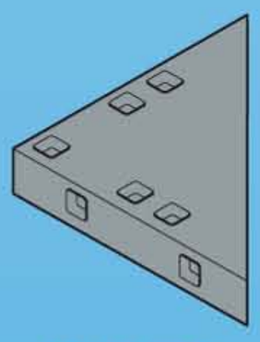

30 22 6200

30 66 9770

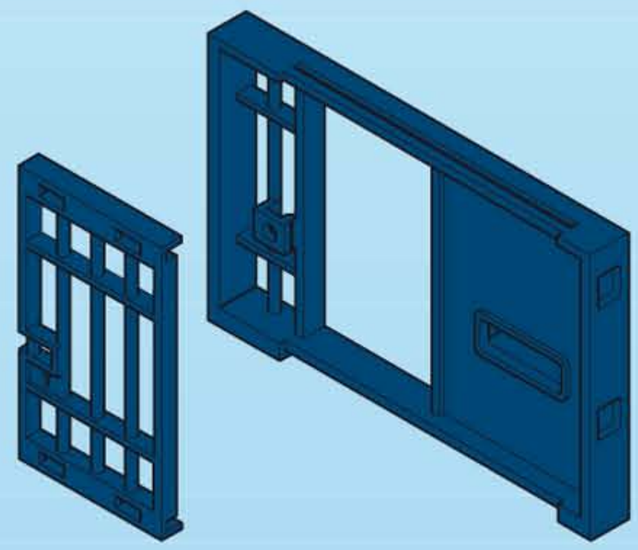
30 61 5550

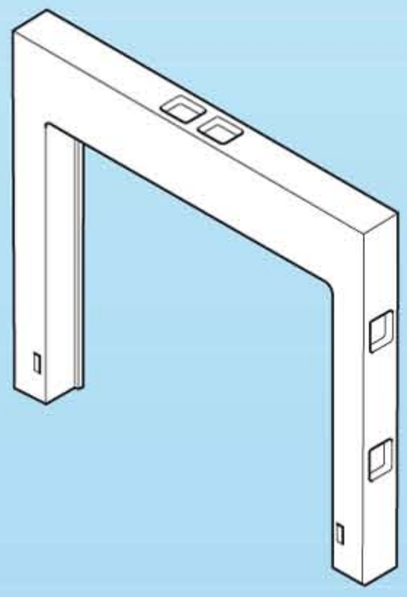
30 66 7030

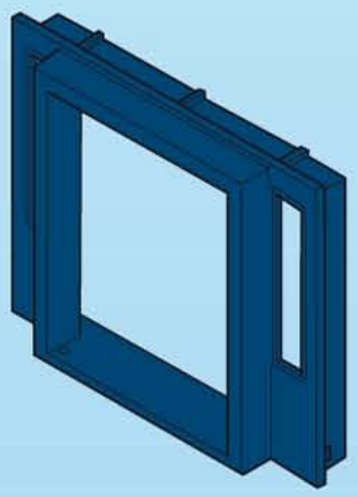
30 20 0030

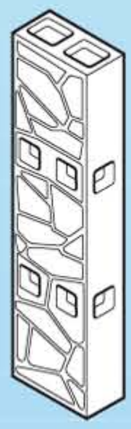
30 23 4540

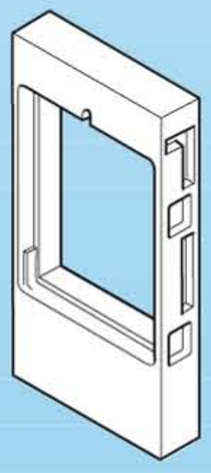
2x 30 66 6600

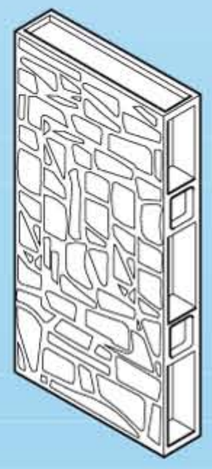
3x 30 23 4520

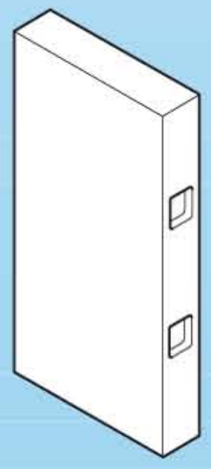
3x 30 66 6610

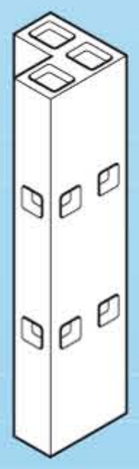
2x 30 67 4770

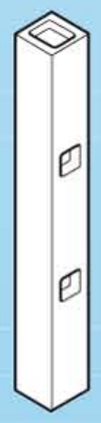
2x 30 06 7620

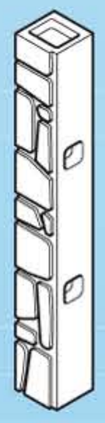
2x 30 23 4530

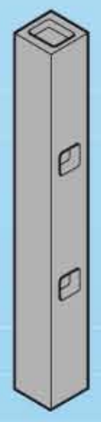
3x 30 23 4510

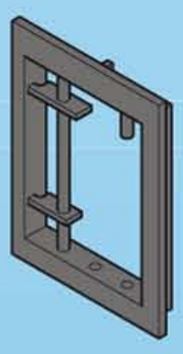
30 23 4570

30 23 4580

30 23 4560

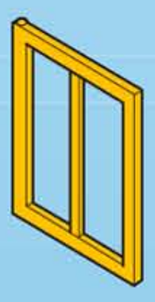
30 05 2270

2x 30 25 2240

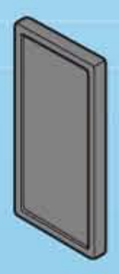
30 03 2410

30 08 7610

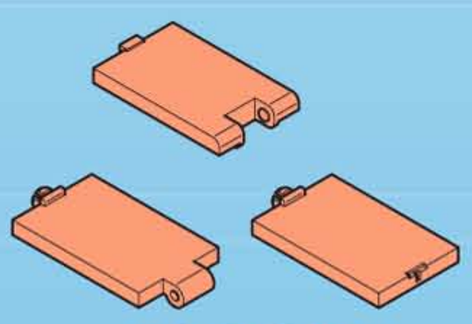
30 61 2610

30 03 2470

2x 30 22 5780

2x 30 22 5790

30 21 9620

30 03 6610

30 22 4080

30 20 0170

30 22 3200

30 03 2940

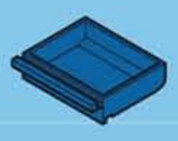
3x 30 20 0320

2x 30 03 2900

30 66 7350

30 89 0592

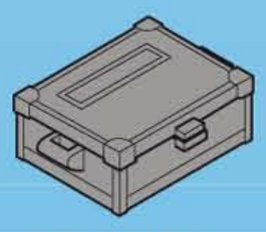
30 09 5880

30 62 0390

30 05 8080

30 22 7360

30 21 3390

4x 30 05 6140

2x 30 03 4940

30 03 2530

2x 30 03 0720

2x 30 09 4020

30 03 4630

16x 30 03 6600

80x 30 09 6900

30 23 4550

30 07 8990

2x 30 20 9950

30 21 0540

2x 30 05 4980

30 06 4560

30 06 4570

30 06 4580

Serviceadressen finden Sie in allen Playmobil-Prospekten

Addresses of Customer Service Departments are shown in all Playmobil catalogues

L'adresse du service consommateurs est indiquée dans tous les catalogues Playmobil

Troverete gli indirizzi dei centri di assistenza in tutti i cataloghi Playmobil

Las Direcciones de los Departamentos de Servicio al Consumidor se encuentran en todos los catálogos Playmobil

Η διεύθυνση του Γραφείου Εξυπηρετήσεως Πελατών είναι καταχωρημένη σε όλους τους καταλόγους Playmobil

pronounce: plāy-mō-bēēl

© 2002 geobra Brandstätter, 90511 Zirndorf, Germany.
Printed in Germany.
Imprimé en Allemagne.
No. 30 89 0692 12.05